EN PARTENARIAT AVEC

Charlton & Jenrick LTD

Valor

GUIDE D'INSTALLATION ET MODE D'EMPLOI

GE4 FOYER ÉLECTRIQUE ENCASTRABLE

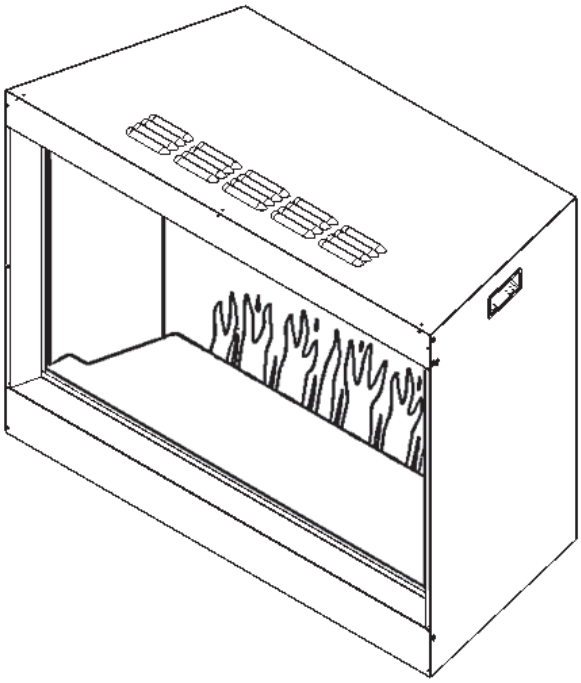

⚠ AVERTISSEMENT

Veuillez lire et prendre connaissance de la totalité du présent manuel, y compris toutes les consignes de sécurité, avant de brancher ou d'utiliser cet appareil. Le non-respect de cette consigne risque d'entraîner un incendie, un choc électrique ou des blessures graves.

⚠ Mise en garde

Conservez ce manuel pour référence future. Si vous vendez ou donnez ce produit, assurez-vous que l'appareil soit accompagné de ce mode d'emploi.

GE4_08F

This manual is available in English upon request.

Bienvenue chez Valor®

Cet appareil a été installé professionnellement par :
Détaillant : _____
Téléphone : _____

Veuillez lire ce guide AVANT d'installer et d'utiliser cet appareil et conservez-le pour référence future.

Consignes de sécurité importantes 4
Certifications de l'appareil 7
Spécifications techniques 8
Contenu de l'emballage 9
Dimensions de l'appareil 10
Accessoires 11
- Jeux de bûches 11
- Éclairage d'ambiance 11
- Bordures/Devantures/Plaques de finition 12

Directives d'installation 14
- Préparation 14
  - Installation dans un âtre existant 14
  - Installation dans une charpente 15
  - Branchez l'Éclairage d'ambiance 16
  - Raccordez l'alimentation électrique 17
  - Préparez l'appareil 18
  - Appareil 20
  - Lit de combustion 20
  - Devanture 20

Mode d'emploi 21
- Commandes manuelles 21
- Télécommande 22

Entretien 25
Pièces de remplacement 26
Schéma des connexions 28
Garantie pour Foyers électriques Valor 29

Consignes de sécurité importantes

Ce guide contient des directives très importantes concernant le fonctionnement sécuritaire de votre foyer de même que des directives pour son entretien. Veuillez lire attentivement et vous assurez de comprendre toutes les directives avant d'utiliser votre foyer. Le défaut de suivre ces directives pourrait résulter en risque d'incendie et annuation de la garantie.

Vous pouvez obtenir un guide de remplacement visitez **foyervalor.com**.

- **Lire toutes les instructions avant d'utiliser cet appareil de chauffage!**
- Cet appareil de chauffage peut devenir très chaud lorsqu'il fonctionne. Pour éviter les brûlures, **NE** touchez **PAS** les surfaces chaudes avec la peau nue. Si présentes, utilisez les poignées pour déplacer cet appareil de chauffage. Conservez les matériaux combustibles tels que meubles, coussins, literie, papier, vêtements et rideaux à au moins 39 pouces (1 m) du devant de l'appareil et éloignez-les des côtés et de l'arrière.
- Faites très attention lorsque l'appareil est utilisé par ou à proximité des enfants ou personnes à risque, et chaque fois que l'appareil fonctionne sans surveillance.
- **NE PAS** utiliser cet appareil si son cordon ou sa fiche sont endommagés ou s'il ne fonctionne pas correctement, s'il a subi une chute ou a été endommagé d'une quelconque façon. Débranchez l'alimentation électrique de la prise de courant ou au disjoncteur et faites examiner l'appareil par un électricien agréé avant de le réutiliser.
- Usage **À l'INTÉRIEUR SEULEMENT! NE JAMAIS** utiliser cet appareil de chauffage à l'extérieur! Risques de chocs électriques!
- Pour débrancher l'appareil, arrêtez toutes les fonctions, éteignez-le et coupez le courant sur le panneau de service.
- **NE PAS** acheminer le cordon d'alimentation sous un tapis. **NE PAS** couvrir le cordon d'alimentation avec une carpette, tapis de passage ou revêtements de sol semblables. **NE PAS** faire passer le cordon d'alimentation sous un meuble ou un appareil. Disposez le cordon d'alimentation à l'écart de la zone de circulation et où on ne risque pas de trébucher dessus.

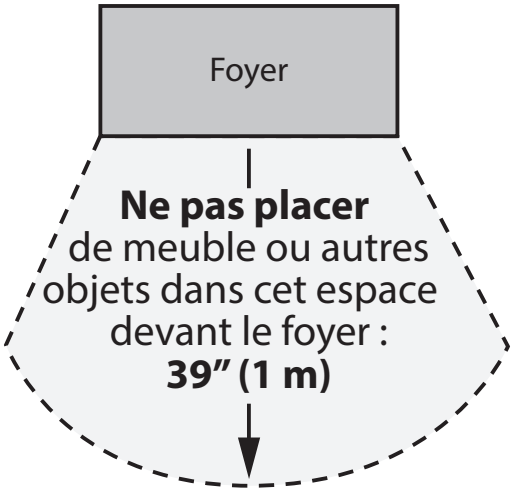

- **NE PAS** insérer ou laisser d'objets dans les orifices d'aération ou dans la grille du radiateur car ceci pourrait causer un choc électrique ou un incendie, ou endommager l'appareil.
- Pour éviter les risques d'incendie, **NE PAS** bloquer les entrées et sorties d'air de quelque manière que ce soit.
- Le foyer électrique contient des pièces chaudes qui produisent des arcs et des étincelles. **NE PAS** utiliser votre foyer électrique dans des zones où sont utilisés ou entreposés de l'essence, de la peinture ou des liquides inflammables.
- Utilisez cet appareil de chauffage uniquement comme décrit dans ce manuel. Tout autre usage non recommandé par le fabricant risque de provoquer un incendie, un choc électrique ou des blessures corporelles.
- Cet appareil **DOIT** être mis à la terre.
- **TOUJOURS** brancher le foyer électrique directement dans une prise de courant murale. **NE JAMAIS** utiliser de rallonge ou prise électrique transportable (multiprises).

Consignes de sécurité importantes

⚠ AVERTISSEMENT

NE DÉPENDEZ PAS uniquement de l'interrupteur MARCHE/ARRÊT pour couper l'alimentation lors de l'entretien ou du déplacement de l'appareil de chauffage. Débranchez toujours le cordon d'alimentation ou coupez l'alimentation électrique au disjoncteur.

⚠ AVERTISSEMENT

Réduisez les risques d'incendie ou de choc électrique—N'UTILISEZ PAS cet appareil de chauffage avec une commande de vitesse à semi-conducteur.

- **NE JAMAIS** utiliser ce foyer électrique dans une salle de bain, buanderie (salle de lavage) ou tout autre endroit où l'appareil pourrait tomber dans une baignore ou une piscine, devenir humide ou entrer en contact avec de l'eau.
- **ÉVITEZ UN INCENDIE!** Inspectez régulièrement toutes les bouches d'aération pour vous assurer qu'elles sont exemptes de poussières, de peluches ou de toute autre obstruction. Débranchez l'appareil et nettoyez-le **UNIQUEMENT** avec un aspirateur. **NE PAS** rincer ou mouiller l'appareil.
- **NE JAMAIS** accrocher cet appareil sur un mur directement sous une prise électrique.
- Pour usage résidentiel seulement! **NE PAS** utiliser pour un usage commercial! Tout usage commercial ou public de cet appareil de chauffage annule toutes les garanties et risque de causer des blessures corporelles.
- Risques de choc électrique! **NE PAS OUVRIR CET APPAREIL!** Ne contient aucune pièce intérieure qui peut être réparée par l'utilisateur!
- **NE JAMAIS** modifier cet appareil de chauffage. Ceci pourrait entraîner des blessures corporelles ou des dommages matériels. Toute modification de ce foyer annule complètement toutes les garanties.
- **TOUJOURS** éteindre cet appareil de chauffage avant de le débrancher de la prise électrique ou, s'il est câblé (raccordé au système de la maison), avant de couper l'alimentation électrique au disjoncteur. La prise électrique ne doit pas être couverte.
- **TOUJOURS** débrancher cet appareil de l'alimentation électrique avant de faire tout assemblage, entretien, ou avant de le déplacer.
- **NE JAMAIS** laisser cet appareil de chauffage sans surveillance. Débranchez **TOUJOURS** cet appareil de chauffage lorsque vous ne l'utilisez pas.
- **TOUJOURS** entreposer cet appareil de chauffage dans un endroit sec. **NE JAMAIS** utiliser ce foyer électrique s'il est mouillé.
- Utilisez cet appareil de chauffage **UNIQUEMENT** sur un circuit 120V CA 15A ou 240V CA 15A. Ne surchargez **JAMAIS** le circuit. Si cet appareil de chauffage déclenche le disjoncteur, débranchez tous les autres appareils sur le même circuit avant d'utiliser l'appareil à nouveau. Évitez de brancher d'autres appareil sur le même circuit.
- **NE JAMAIS** brancher cet appareil de chauffage dans une ancienne prise de courant ou une prise de courant fissurée ou dont les fils ou les connexions sont desserrées. Le branchement de cet appareil de chauffage dans une prise de courant défectueuse risque de provoquer un arc électrique dans la prise, laquelle risque de surchauffer ou de prendre feu.
- **ASSUREZ-VOUS** que la prise est branchée à fond dans la prise de courant! Des connexions défectueuses dans la prise de courant ou une prise partiellement branchée risque de surchauffer la prise de courant.
- Les appareils de chauffage consomment plus de courant que les petits appareil électroménagers. Une prise de courant peut surchauffer même si cela ne s'est pas produit avec d'autres appareils.

Consignes de sécurité importantes

- Pendant l'utilisation, vérifiez fréquemment la prise de courant ou sa plaque frontale pour voir si elle est **CHAUDE**! Si la prise ou la plaque est **CHAUDE**, cessez immédiatement l'utilisation et demandez à un électricien qualifié d'inspecter et/ou de remplacer la prise défectueuse.
- Cet appareil est doté d'une prise de courant polarisée (une fiche plus large que l'autre). Pour votre sécurité et afin de réduire le risque de choc électrique, le branchement de la fiche sur une prise polarisée ne peut être réalisé que d'une seule manière. Si la fiche de l'appareil ne rentre pas dans la prise murale, contactez un électricien qualifié. N'essayez pas de contourner cette fonction de sécurité.

SAUVEGARDEZ CES INSTRUCTIONS!

Certifications de l'appareil

Cet appareil a été soumis à des essais selon les normes de la CSA pour appareils de chauffage électriques à location fixe au Canada et aux États-Unis.

⚠ AVERTISSEMENT

Cet appareil doit être raccordé au réseau électrique et mis à la terre selon les normes locales ou, en l'absence de normes locales, selon la dernière édition du National Electrical Code ANSI/NFPA/70 aux États-Unis ou le Code Canadien de l'électricité CSA C22.1 in Canada.

Cet appareil est conforme à la partie 15 des règles de la FCC. L'opération est sujette aux deux conditions suivantes :
(1) Cet appareil ne peut pas causer d'interférences nuisibles, et
(2) Cet appareil doit accepter toute interférence reçue, y compris des interférences qui peuvent causer un mauvais fonctionnement.

AVERTISSEMENT FCC :

Tout changement ou modification non expressément approuvé par la partie responsable de la conformité pourrait annuler l'autorité de l'utilisateur à utiliser l'équipement.

Remarque : Cet équipement a été testé et déclaré conforme aux limites d'un appareil numérique de classe B, conformément à la partie 15 des règles de la FCC. Ces limites sont conçues pour fournir une protection raisonnable contre les interférences nuisibles dans une installation résidentielle. Cet équipement génère des utilisations et peut émettre de l'énergie de radiofréquence et, s'il n'est pas installé et utilisé conformément aux instructions, peut causer des interférences nuisibles aux communications radio. Cependant, il n'y a aucune garantie que des interférences ne se produiront pas dans une installation particulière. Si cet équipement cause des interférences nuisibles à la réception radio ou télévision, ce qui peut être déterminé en éteignant et en rallumant l'équipement, l'utilisateur est encouragé à essayer de corriger l'interférence par une ou plusieurs des mesures suivantes :

- Réorientez ou déplacez l'antenne de réception.
- Augmentez la distance entre l'équipement et le récepteur.
- Connectez l'équipement à une prise sur un circuit différent de celui auquel le récepteur est connecté.
- Consultez le revendeur ou un technicien radio/TV expérimenté pour obtenir de l'aide.

L'appareil a été évalué pour répondre aux exigences générales d'exposition aux RF. L'appareil peut être utilisé sans restriction dans des conditions d'exposition portables.

Spécifications techniques

Spécifications

Tension d'alimentation	AC 120V 60 Hz	AC 240V 60HZ
Puissance de consommation maximum	1400W	2800W
	4700 BTU/hr	9400 BTU/hr

Mise en garde

AVANT l'installation, assurez-vous que le commutateur de tension à l'arrière de l'appareil soit réglé à la tension utilisée par le foyer.

La connexion au 240 V exige le câblage.

Nº de modèle : GE4

Puissance, effet de flamme : 16 W

Puissance, éclairage d'ambiance : 9 W

Pour changer la tension d'alimentation de 120 V à 240 V, accédez au commutateur à l'arrière de l'appareil près du cordon d'alimentation—voir

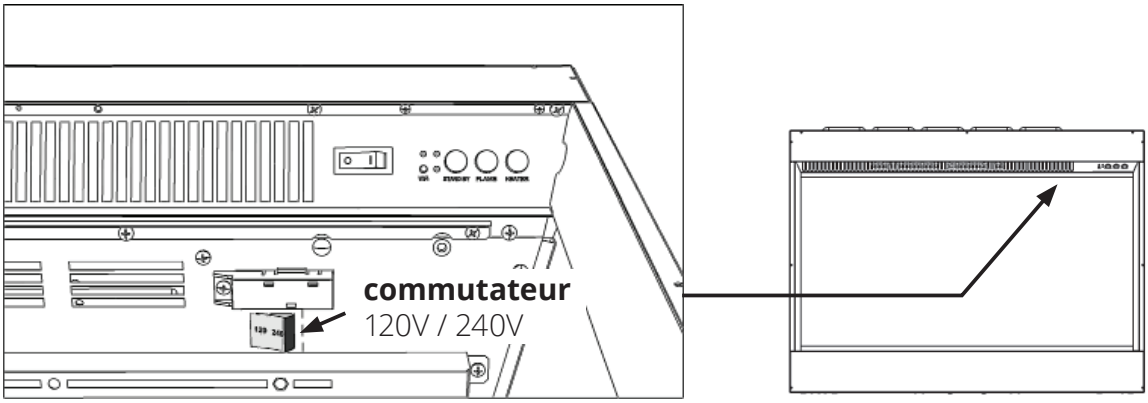

Plaque signalétique

La plaque signalétique est située derrière le panneau latéral gauche devant la vitre.

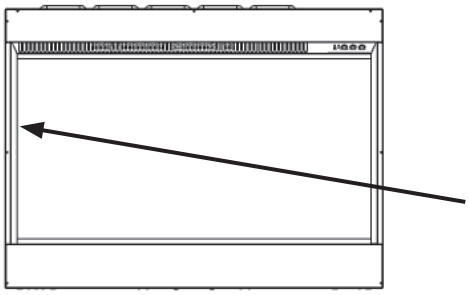

FOYER ÉLECTRIQUE

MODÈLE : GE4
TENSION : 120 V/240 V CA
FRÉQUENCE : 60 Hz
PUISSANCE : 1400 W/2800 W
Nº de SÉRIE : [redacted]

C US
602971

FCC ID: 2A2IZ-GE3
IC: 27451-GE3
CAN ICES-3(B)/NBM-3(B)

Distribué par Miles Industries Ltd
Fabriqué par Charlton & Jenricks Ltd

Fait en Chine

Contenu de l'emballage

1. Déballez l'appareil soigneusement. Assurez-vous qu'il soit intact et qu'il n'ait subi aucun dégât durant le transport. Assurez-vous également qu'aucune pièce n'ait été exposée à l'eau. En cas de doute, n'utilisez pas l'appareil et contactez votre détaillant.
2. Gardez les emballages de plastique hors de la portée des enfants.
3. Conservez l'emballage d'origine pour pouvoir le réutiliser en cas de réclamation.
4. Assurez-vous que toutes les pièces soient enlevées de l'emballage.

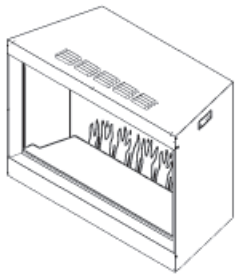 Foyer	Poignée magnétique (1)	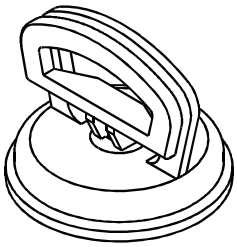 Ventouse (orange) (1)
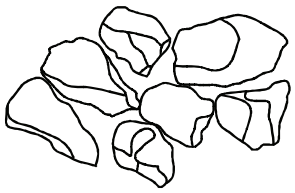 Braise en verre (1 jeu)	Vermiculite (1 sachet)	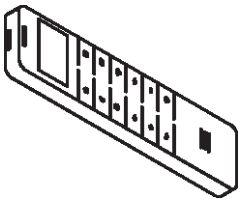 Télécommande (1)
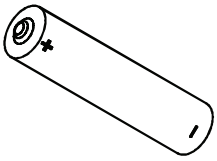 Piles AAA (R03) (2)	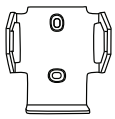 Support mural de manette (1)	Mode d'emploi (1)

Dimensions de l'appareil

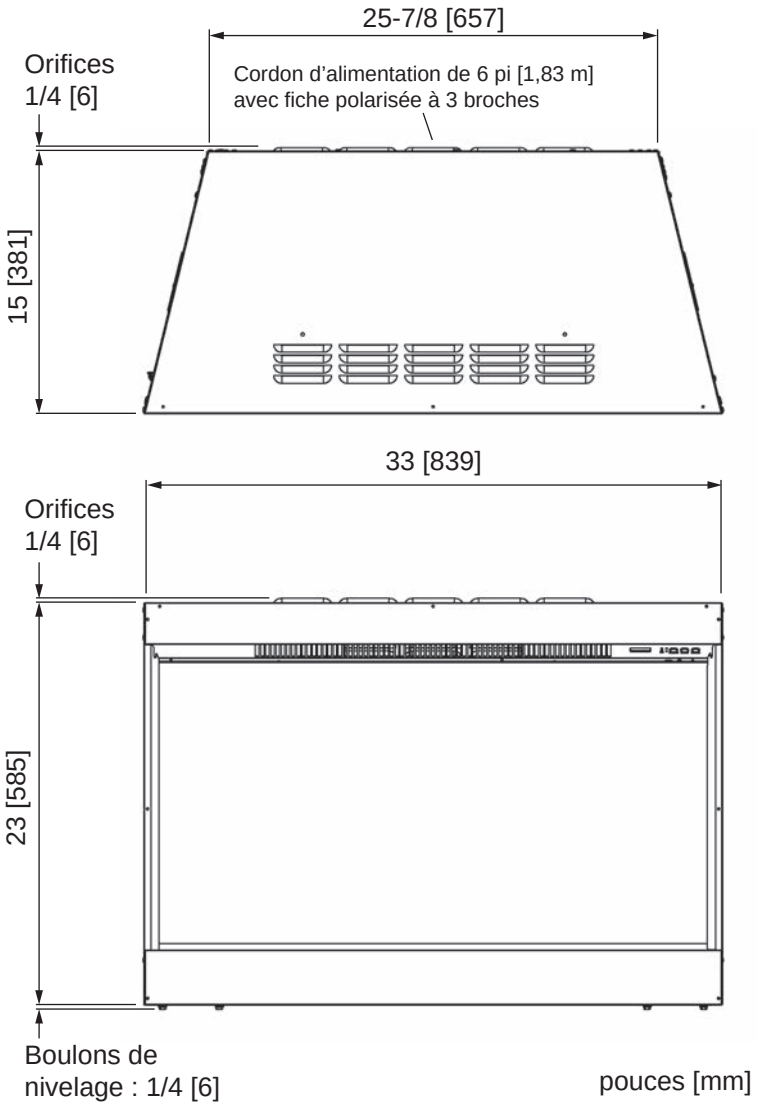

NOTE : L'appareil est fourni avec des boulons de nivelage pour surfaces inégales

ATTENTION!

Les dégagements aux combustibles ne sont pas les mêmes que les dimensions de la cavité ou de la charpente qui contiendra l'appareil.

Les dimensions montrées sur cette page sont celles de l'appareil seulement.

Les dimensions conseillées pour cavité ou charpente sont légèrement plus larges que l'appareil afin d'assurer assez d'espace pour le câblage et de compenser pour les variations possibles des matériaux utilisés dans la construction de ces structures.

Voir pages 14-15 pour les dimensions de cavité ou charpente.

Dégagements des combustibles

Dessus : 0

Dessous : 0

Côtés : 0

Arrière : 0

Devant : Minimum 39" [1 m]

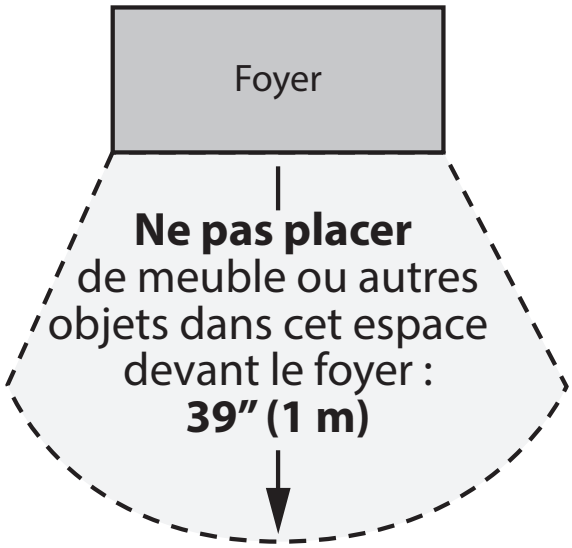

Accessoires

Jeux de bûches

Cet appareil inclut des braises de verre noires et de la vermiculite. De plus, trois jeux de bûches sont offerts en option pour compléter l'ensemble.

- **GE4DWK—Bois de grève**

- **GE4SWK—Bois fendus**

- **GE4BLK—Bûches de bouleau**

Éclairage d'ambiance

Cet appareil peut être installé avec les bandes d'éclairages DEL optionnelles, jusqu'à 9 Watts.

- **MLLED9W—Bande DEL de 3 m + connecteur de 1 m**

- **MLEC—1 meter extension cable**

- **ML2WS—2 way splitter cable max 1 per fireplace**

Accessoires Bordures/Devantures/Plaques de finition

Des devantures et plaques de finition optionnelles sont offertes séparément pour faciliter la finition du contour de l'appareil lors d'une installation dans un âtre ou dans un mur. Installez-les selon le guide d'installation fourni avec chaque devanture et plaque de finition.

De plus, certaines devantures GE4 peuvent être installées avec les bases de soulèvement Valor 725, 752 ou 793 lorsque la hauteur de la cavité excède celle de la plaque de finition. La base se place sous la devanture et l'appareil doit être soulevé pour en égaler la surface.

- **GE4CFV—Devanture Clearview. Exige le GE4SK1 ou GE4BPB1.**
- **GE4SK1—Bordure minimale. Ajoute une couverture minimale sur trois côtés du foyer.**

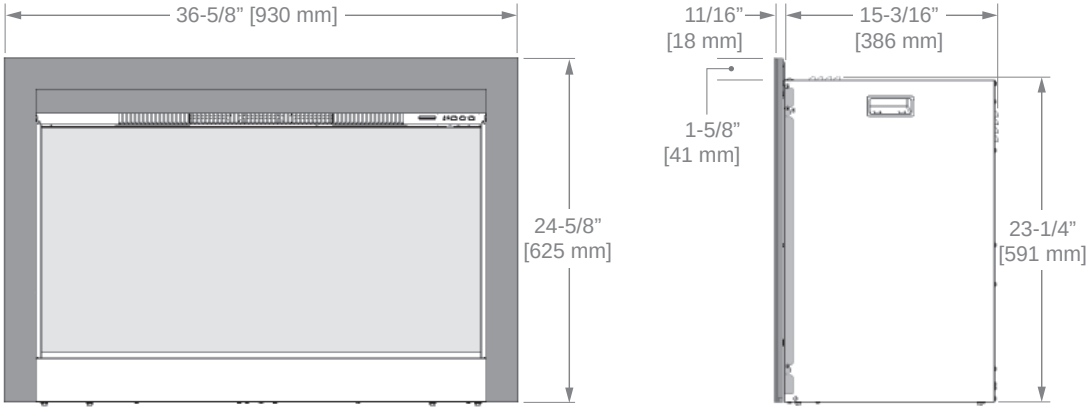

Bases optionnelles : 725, 752 et 793.

GE4CFV + GE4SK1

- **GE4BPB1—Plaque de finition à 3 côtés.**
  Pour une plus grande couverture sur trois côtés du foyer; 46" de large.

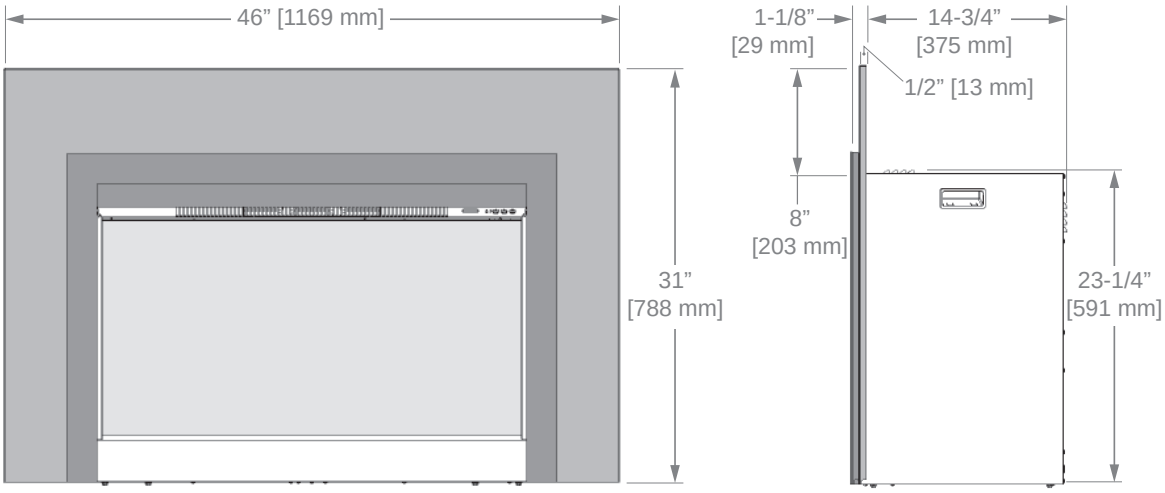

Base optionnelle : 793.

GE4CFV + GE4BPB1

Accessoires Bordures/Devantures/Plaques de finition

- **GE4EDPW—Devanture Edgemont à 4 côtés. Exige le GE44SBP1 ou GE4SK1.**

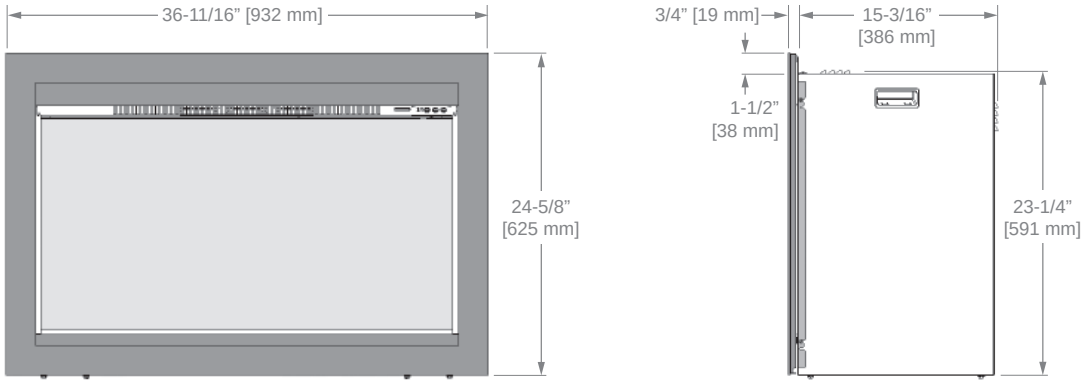

GE4EDPW + GE4SK1

Bases optionnelles : 725, 752 et 793.

- **GE44SBP1—Plaque de finition à 4 côtés. Pour une plus grande couverture. 46” de large. NOTE : Cette plaque dépasse le bas du foyer de 3-1/2”.**

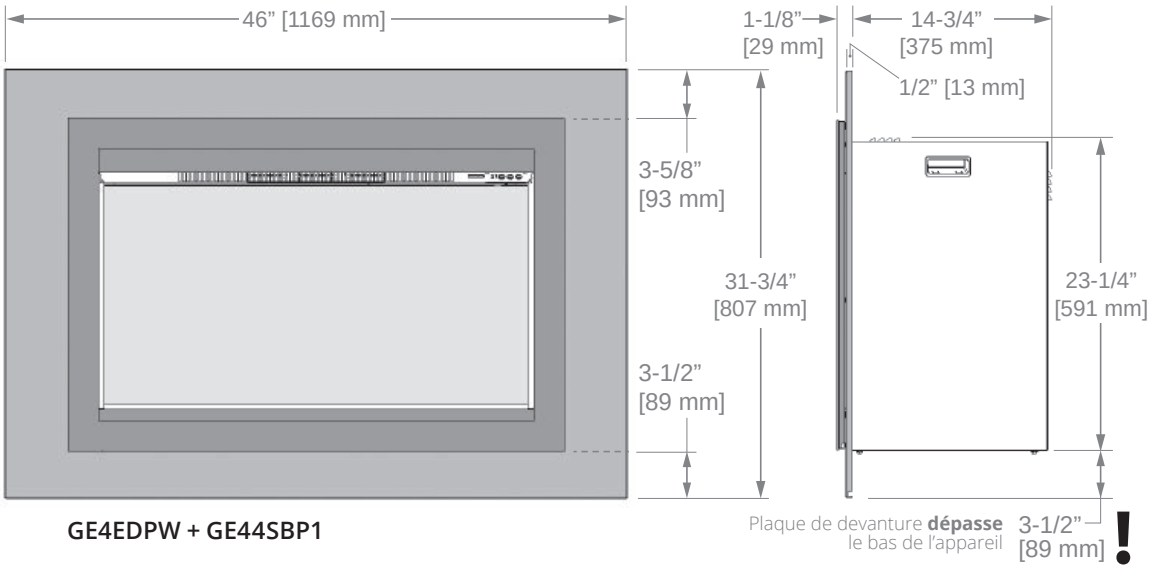

GE4EDPW + GE44SBP1

- **GE4CIK—Encadrement minimal. Pour encastrement dans un mur avec matériaux de finition aboutés à l’ouverture du foyer. Ne peut être installé avec une autre bordure ou devanture.**

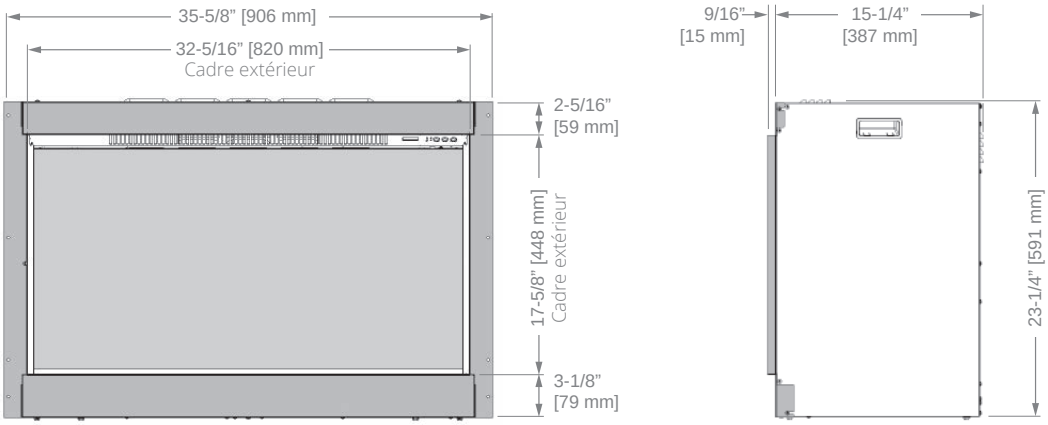

PRÉPARATION AVANT L'INSTALLATION

Outils

Un tournevis, un niveau à bulle et une perçeuse sont requis.

Emplacement de l'appareil

Votre nouveau foyer électrique peut être installé soit dans un âtre existant ou encastré dans le mur. Cependant, avant de choisir l'emplacement, veillez à respecter les consignes générales suivantes :

- Pour de meilleurs résultats, installez l'appareil à l'abri des rayons solaires et des endroits humides.
- L'appareil doit être branché sur une prise électrique mise à la terre et la prise doit être facilement accessible pour permettre le débranchement.

En vous assurant que les connexions électriques soient effectuées en toute sécurité et conformément aux normes en vigueur, vous pouvez utiliser différents matériaux pour l'encastrement et la finition. Assurez-vous que la charpente d'encastrement et la finition du mur peuvent supporter leur propre poids et qu'ils ne dépendent pas de l'appareil pour les soutenir. Envisagez de doubler la surface interne du matériau de finition afin de réduire l'amplification du bruit en utilisant de la laine de verre ou similaire.

Installation dans un âtre existant

Lorsque l'appareil doit être installé dans un âtre existant ou près d'une cheminée ouverte, il est important que la cheminée et les ouvertures soient bloqués, par exemple avec de la laine minérale pour éviter le tirage d'air négatif qui pourrait entrer en conflit avec l'air du radiateur du foyer.

De plus, l'âtre et la cheminée devraient être nettoyés incluant la cavité, le bac à cendres pour éviter que de la poussière/cendres entrent dans l'appareil ou soit circulés dans la pièce.

Nettoyez et isolez l'âtre du foyer existant

Quelques consignes devraient être observées avant d'insérer le GE4 dans l'âtre du foyer existant, incluant les dimensions minimales de la cavité exigées tel qu'indiqué ci-dessous.

- **Nettoyez l'âtre et la cheminée.** Procédez au ramonage de la cheminée et au nettoyage de l'âtre du foyer incluant le bac à cendres et la trappe à ramoner avant d'installer le foyer GE4. Les résidus de créosote et de suie dans l'âtre de la cheminée ou dans la trappe à ramoner peuvent causer des odeurs désagréables ou tacher les surface environnantes une fois le GE4 installé. Consultez un ramoneur pour connaître le meilleur moyen d'effectuer le nettoyage.
- **Registres existants.** Fermez les registres.
- **Bordures de retenue des cendres.** Certains foyers—particulièrement les préfabriqués—ont une bordure surélevée au bord avant pour retenir les cendres. Vérifiez bien les dimensions requises afin de vous assurer qu'il y aura assez d'espace derrière cette bordure pour installer le GE4 (certaines bordures peuvent être enlevées de la base réfractaire).

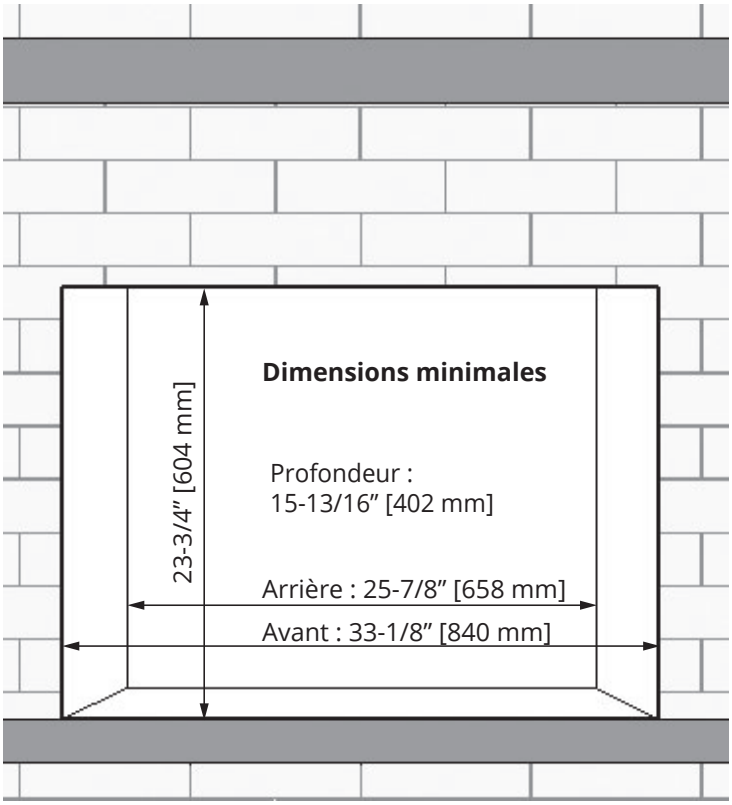

Directives d'installation

Installation dans une charpente

- **Préparez la charpente.** À titre indicatif, voir l'illustration ci-dessous.

> **NOTE**
>
> **Assurez-vous de placer l'appareil sur une surface parfaitement plane et ferme pour éviter les vibrations et le mouvement une fois la finition posée.**

- **Finition du mur.** Les surfaces dures peuvent amplifier les sons. Par exemple, considérez l'ajout d'une sous-couche moletonnée au dos du matériau de finition du mur.

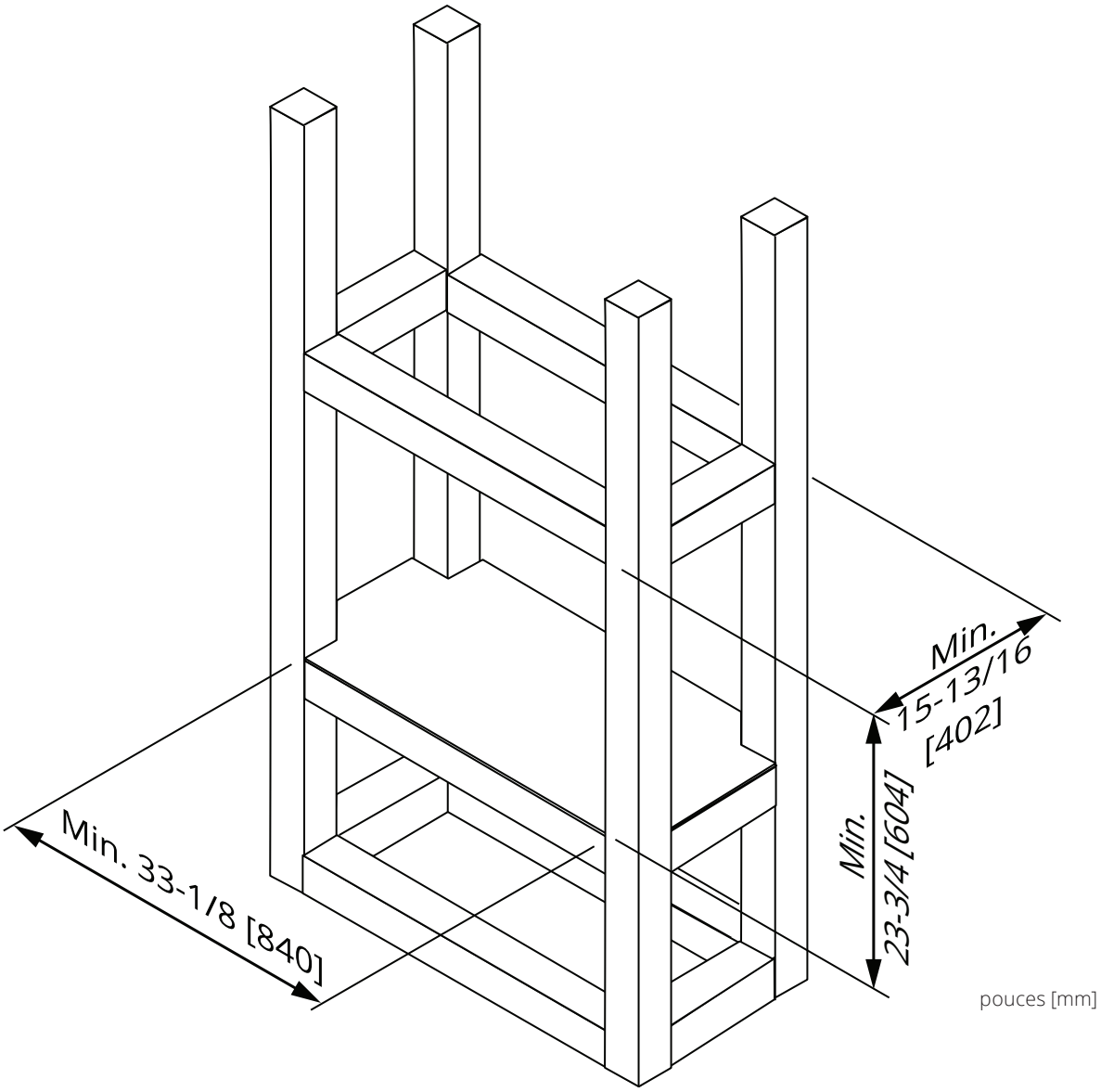

Directives d'installation

Branchez l'Éclairage d'ambiance

La trousse d'Éclairage d'ambiance est optionnelle et vendue séparément. Utilisez seulement l'Éclairage d'ambiance de marque Valor. L'usage d'autres marques peuvent ne pas fonctionner et annuleront la garantie.

Trousses offertes :

Pour le GE4 : maximum 9 W

- MLLED9W—Bande DEL 9 W de 3 m (9'10")
  + Connecteur de 1 m (39")

Accessoires additionnels optionnels pour l'éclairage :

- MLEC—Câble de rallonge de 1 m (39")
- ML2WS—Câble diviseur double (max 1 par foyer)

Le brancherment du câble pour l'éclairage d'ambiance est à l'arrière de l'appareil près de la sortie du cordon d'alimentation. Pour brancher l'éclairage d'ambiance, suivez le guide d'installation fourni avec la trousse d'éclairage d'ambiance.

⚠ AVERTISSEMENT

NE PAS EXCÉDER la tension indiquée pour l'Éclairage d'ambiance ci-dessus et à la section Spécifications techniques afin d'éviter qu'un court-circuit ne compromette le fonctionnement de l'appareil.

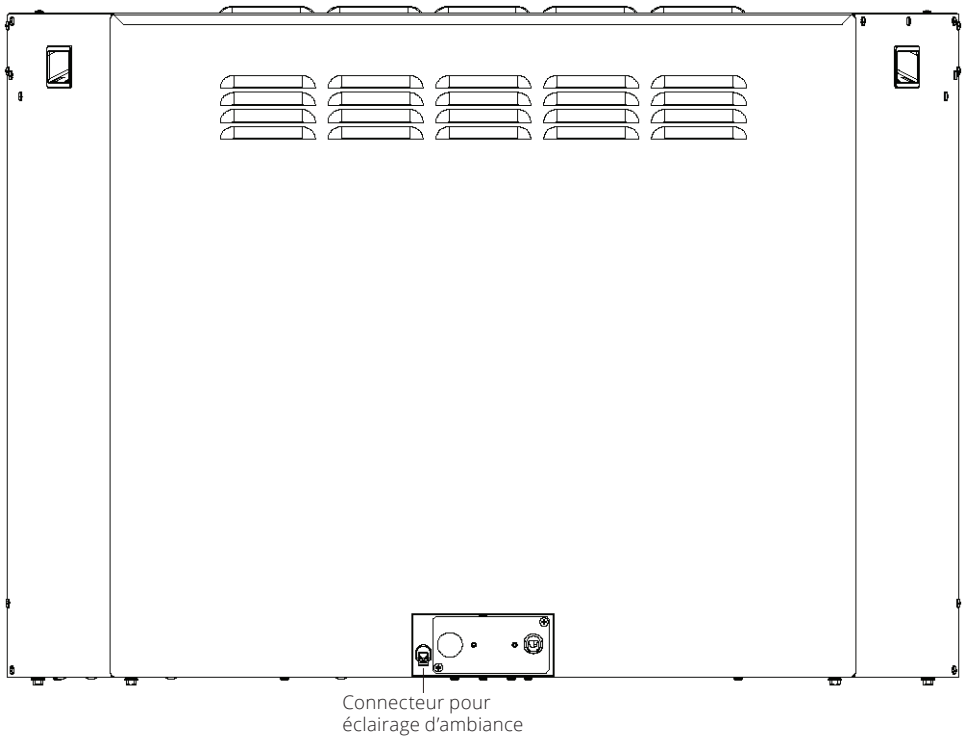

Arrière de l'appareil

Directives d'installation

Raccordez l'alimentation électrique

Cet appareil peut fonctionner sur le 120 V ou 240 V. Pour changer la tension d'alimentation, accédez au commutateur à l'arrière du foyer. **Notez que l'appareil doit être câblé pour utiliser le 240 V.**

La connexion électrique peut être effectuée soit avec le cordon d'alimentation de 6 pieds (1,83 m) fourni, soit câblée directement après avoir dévissé et retiré la plaque d'accès, le cordon d'alimentation et le passe-fil. La plaque d'accès peut être repositionnée de sorte que le trou de 22 mm repose sur la découpe à l'arrière de l'appareil. Le trou de 22 mm peut être utilisé et doit inclure une bride de cordon pour le câblage.

⚠ AVERTISSEMENT

Tout raccordement électrique doit être effectué par un électricien qualifié et doit être câblé électriquement et mis à la terre selon les normes des codes locaux ou, en l'absence de code locaux, selon *National Electrical Code* ANSI/NFPA/ 0 aux États-Unis ou le *Code Canadien de l'électricité* CSA C22.1 au Canada.

L'appareil DOIT ÊTRE CÂBLÉ pour utiliser la tension d'alimentation 240 V.

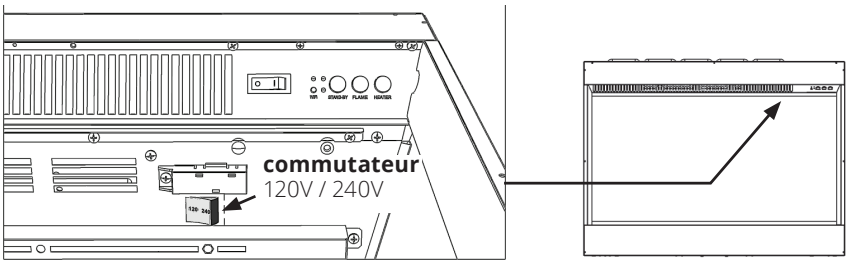

⚠ Mise en garde

AVANT l'installation, assurez-vous que le commutateur de tension dans l'appareil soit réglé à la tension utilisée par le foyer.
La connexion au 240 V exige le câblage.

Câblage—Raccordement au système électrique de la maison

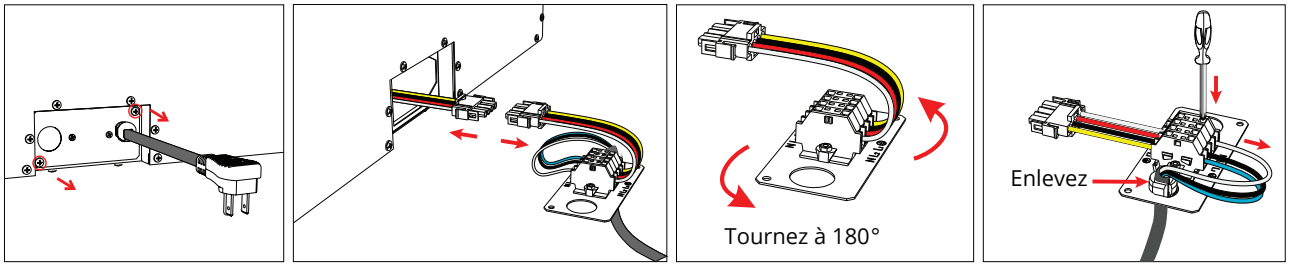

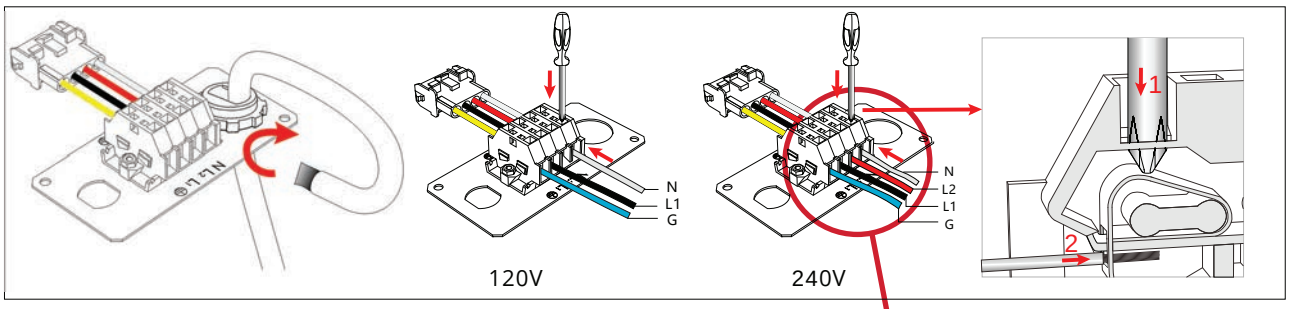

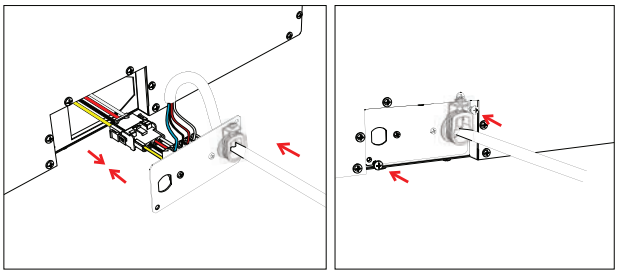

IMPORTANT! Câblage 240 V : Menez L1 et L2 jusque dans le bornier; ne les liez pas ensemble hors de l'appareil.

NOTE : Une bride de cordon est exigée où les fils passent à travers une plaque de métal.

Préparez l'appareil

Enlevez la vitre avant

1. Placez la poignée magnétique fournie au-dessus du centre d'un des panneaux latéraux. Les panneaux latéraux sont fixés par des aimants.

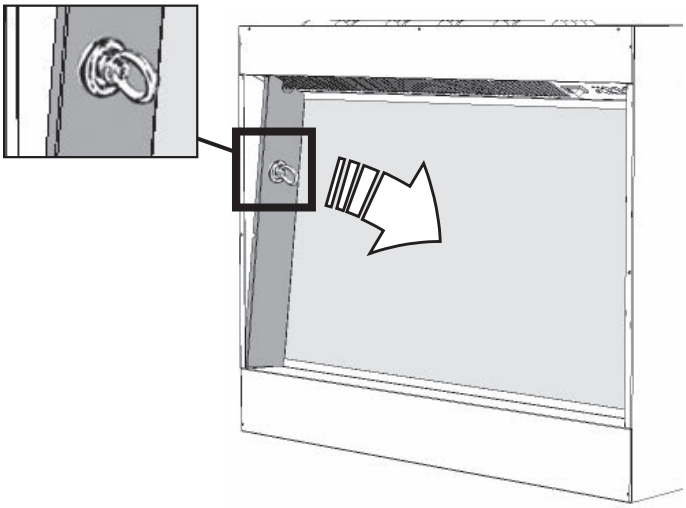

2. Tirez le panneau vers le centre de l'appareil, saisissez-le et enlevez-le.
   Alternativement, vous pouvez enlever les panneaux latéraux en insérant un doigt dans la découpe en haut du panneau.

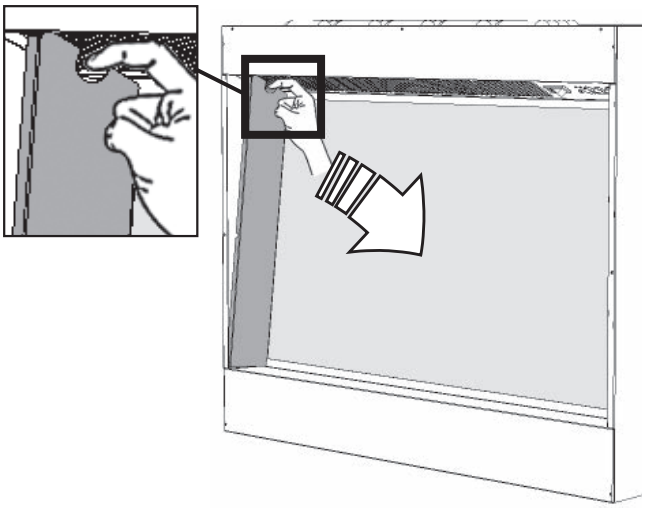

3. Répétez avec l'autre panneau latéral.

4. À chaque bout du panneau horizontal en bas de la fenêtre, détachez les deux vis le retenant. Enlevez le panneau.

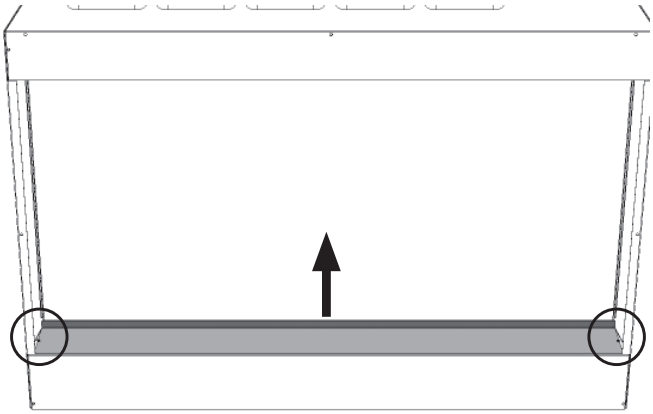

Directives d'installation

5. Placez la ventouse (orange) fournie au milieu du panneau de verre puis verrouillez-le selon les illustrations ci-dessous. En tenant la ventouse, soulevez la vitre légèrement puis tirez doucement le bas de la vitre vers vous.

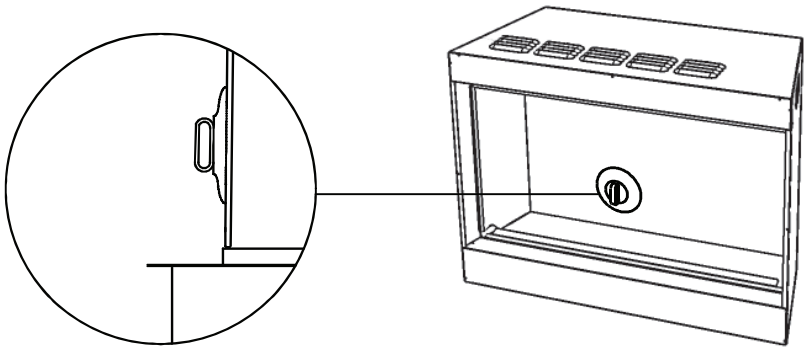

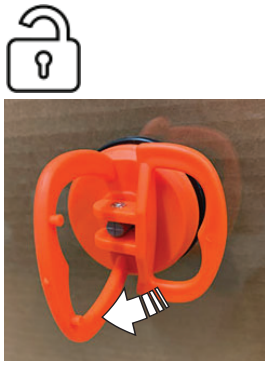

6. Placez votre autre main sous le bord de la vitre pour la soutenir et libérez-la de la bordure du haut. Mettez-la de côté dans un endroit sûr pour éviter de l'endommager..

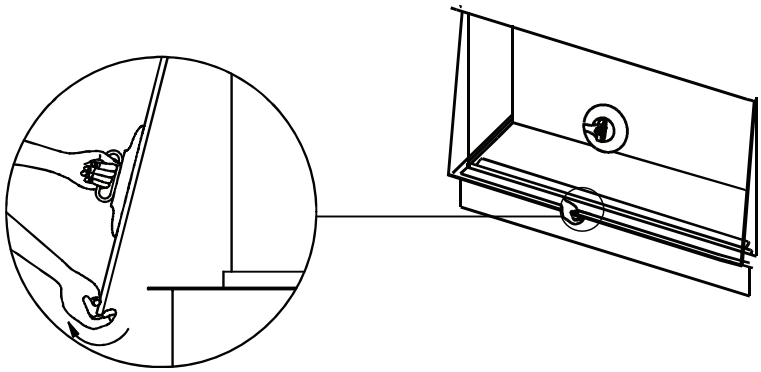

Directives d'installation

Appareil

Insérez le foyer dans l'âtre préparé du foyer existant ou dans la charpente construite à cet effet.

Branchez le foyer ou câblez-le. Voir les détails à la section *Raccordez l'alimentation électrique* à la page 17 de ce guide.

Vérifiez la fonction du foyer à l'aide du panneau des commandes—voir page 21.

Lit de combustion

Un fois l'appareil en position finale, installez le lit de combustion. Allumer l'éclairage du foyer aide à placer les bûches dans une position optimale pour mettre en valeur ses détails. Voir le panneau des commandes manuelles à la page 21, ou utilisez la télécommande—voir *Lit de combustion* à la page 23.

Jeux de bûches

Voir *Jeux de bûches* à la page 11 de ce guide pour les jeux de bûches optionnels.

Si vous avez acheté un jeu de bûches, déballez-les avec soin puis placez-les selon les consignes fournies avec le jeu.

Braises de verre et vermiculite

Les braises de verre et la vermiculite sont fournis avec le foyer.

Placez des braises de verre autour des bûches pour couvrir le fond du lit.

Répandez de la vermiculite dans les espaces entre les braises de verre

Réinstallez la vitre avant

En ordre inverse, réinstallez la vitre sur le foyer, en faisant attention lorsque vous la manipulez—voir page 18 pour référence.

1. Insérez la vitre derrière le bande noire du haut puis poussez le bas de la vitre en place.
2. Réinstallez le panneau horizontal du bas et fixez-le avec deux vis.
3. Réinstallez les panneaux latéraux magnétiques, plaçant le haut en premier puis le bas.

Devanture

Voir *Bordures/Devantures/Plaques de finition* aux pages 12–13 de ce guide pour connaître les dimensions des bordure, devantures et plaques de finition.

Installez les articles choisis selon le guide d'installation les accompagnant.

AVANT D'UTILISER

⚠ AVERTISSEMENT

N'UTILISEZ PAS l'appareil s'il est endommagé ou ne fonctionne pas bien. Si vous pensez que l'appareil est endommagé ou qu'il ne fonctionne pas correctement, appelez un technicien qualifié en vue d'inspecter l'appareil et de remplacer toute pièce du système électrique si nécessaire, avant de réutiliser l'appareil.

⚠ AVERTISSEMENT

Afin de réduire les risques d'incendie, maintenez les tissus, textiles, rideaux ou autres matériaux inflammables à une distance minimale de 39 pouces (1 mètre) de la sortie d'air.

ASSUREZ-VOUS que la fiche du cordon d'alimentation soit bien enfoncée dans la prise de courant. Une mauvaise connexion ou une fiche mal enfoncée risque de surchauffer la prise de courant.

NE PAS débrancher l'alimentation électrique quand l'appareil fonctionne. Utilisez la télécommande pour éteindre l'appareil et assurez-vous que l'interrupteur principal est en position d'arrêt avant de débrancher ou de couper le courant à l'appareil.

L'appareil peut être commandé de trois différentes manières :

- **manuellement,**
- **avec la télécommande, ou**
- **avec l'application mobile iOS/Androit C&JsmartFire.**

PANNEAU DE COMMANDE MANUELLES

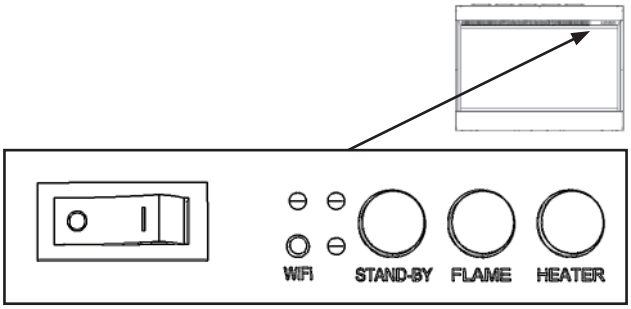

COMMUTATEUR MARCHE/ARRÊT

Appuyez sur "I" pour allumer le foyer; appuyez sur "O" pour l'éteindre.

STAND-BY (VEILLE)

Appuyez sur STAND-BY (veille) pour allumer l'appareil réglé aux derniers paramètres, sans chaleur. Cette fonction met l'appareil en mode de veille avec toutes les fonctions éteintes.

FLAME (FLAMMES)

Appuyez sur FLAME (flamme) de façon répétée pour faire défiler les 6 modes de fonctionnement prévus ainsi que les 3 modes pré-programmables personnalisés.

HEATER (CHAUFFAGE)

Appuyez sur HEATER (chauffage) pour faire défiler les options de chaleur ON-OFF-AUTO (MARCHE-ARRÊT-AUTO). **(L'option AUTO ne fonctionne qu'avec l'application mobile, lorsqu'elle a été programmée)**

WIFI

Appuyez pour allumez ou éteindre la fonction WiFi. Un témoin DEL sur le bouton indique que le WiFi est en fonction. Tenez le bouton pour 3 secondes pour entrer en mode de jumelage.

Désactivation des bips sonores

Chaque fois qu'un bouton est pressé sur l'appareil ou sur la télécommande, un bip sonore se fait entendre. Pour désactiver cette fonction, appuyez et tenez le bouton **FLAME** pendant 3 secondes jusqu'à ce que vous entendiez deux bips.

TÉLÉCOMMANDE

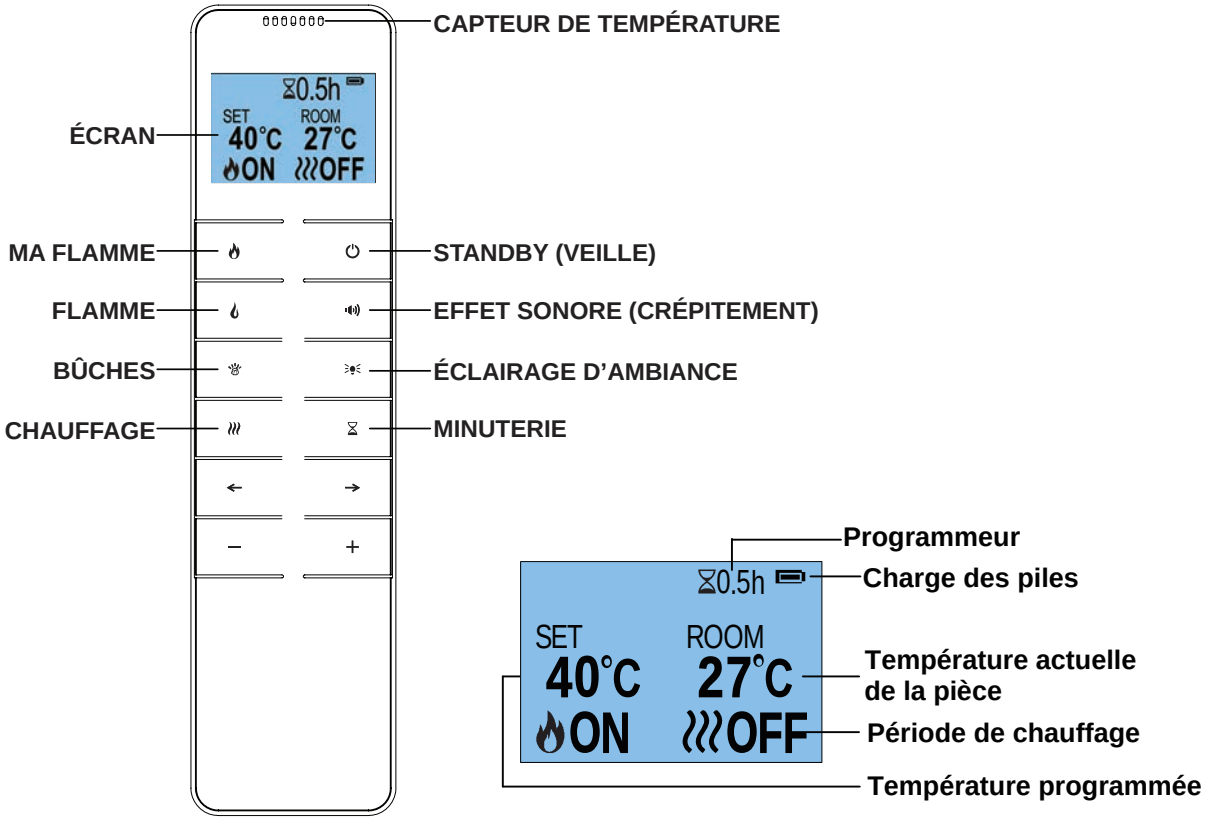

NOTE

La télécommande doit être dans la même pièce que l'appareil car elle contient le thermostat qui règle la puissance calorifique. De plus, lorsque l'application mobile est utilisée, la télécommande doit être dans la même pièce que l'appareil, munie de piles et doit fonctionner pour assurer le contrôle précis de la température.

Configuration et synchronisation de la télécommande

La fréquence de communication entre l'appareil et la télécommande est configurée en usine. Si vous avez des difficultés de communication entre la télécommande et l'appareil, ou si vous installez une manette de remplacement, appuyez et tenez le bouton STANDBY (VEILLE) ⏻ sur la manette et vous entendrez un bip. La télécommande sera connectée à l'appareil.

Ma Flamme 🔥

Appuyez sur 🔥 pour entrer dans l'écran Ma Flamme.

Appuyez sur ← et → pour sélectionner un des 6 modes Ma Flamme (+3 modes qui peuvent être programmés par l'utilisateur).

Trois modes additionnels peuvent être préréglés par l'utilisateur. Simplement choisir la couleur de la flamme et son niveau de luminosité, de même que la couleur du lit et son niveau de luminosité. Une fois la combinaison désirée choisie, appuyez et tenez le bouton Ma Flamme pour 3 secondes jusqu'à ce que l'écran DEL affiche Ma Flamme sauvegardée à 7.

Appuyez sur – ou + pour sélectionner un numéro de réglage entre 7 et 9. Appuyez et tenez 🔥 pendant 3 secondes pour confirmer le réglage.

Effet de flammes

Appuyez sur pour entrer dans l'écran de réglage des flammes.

Appuyez sur ← et → pour sélectionner entre 3 couleurs différentes de flammes et OFF (arrêt).
Appuyez sur – et + pour sélectionner 5 niveaux de luminosité.

Lit de combustion

Appuyez sur pour entrer dans l'écran de réglage du lit de combustion.

Appuyez sur ← et → pour sélectionner 9 couleurs différentes de lit de combustion et OFF (arrêt). Le neuvième choix défile toutes les couleurs.
Appuyez sur – et + pour sélectionner 5 niveaux de luminosité.

Éclairage d'ambiance

Note : Si l'éclairage d'ambiance n'est pas connecté, assurez-vous que la luminosité soit réglée sur zéro.

Appuyez sur pour accéder à l'écran de réglage de l'éclairage d'ambiance.

Appuyez sur ← et → pour sélectionner parmi les 14 couleurs d'éclairage d'ambiance (le 14ème réglage correspond au mode défilement des couleurs).

Appuyez sur – et + pour sélectionner parmi les 5 réglages de luminosité et OFF (arrêt).

Effets sonores de crépitement

Appuyez sur pour accéder au menu des effets sonores.

Appuyez sur ← et → pour sélectionner 2 types d'effets sonores.

Appuyez sur – et + pour régler 5 niveaux de volume et OFF (arrêt).

Mode Chauffage

Appuyez sur pour faire défiler les options de chauffage : ON-OFF-AUTO (Marche-Arrêt-Auto) **(l'option AUTO ne fonctionne qu'avec l'application mobile, lorsqu'elle a été programmée)**.

Pour changer entre les unités de mesure de température °C et °F, appuyez et tenez ← ou → pour 3 secondes.

Appuyez sur – et + pour régler la température de la pièce désirée, de 5 à 40 °C (41 à 104 °F).

NOTE : Il est normal que le chauffage de l'appareil s'arrête de temps en temps. Ceci se produit quand la température ambiante est égale ou supérieure à la température réglée sur la télécommande.

Mode Minuterie

NOTE : Ce réglage ne fonctionne qu'en mode normal. Il permet à l'appareil d'aller en mode de veille après une durée prédéterminée.

Appuyez sur pour choisir un réglage entre 0,5 heure et 10 heures, et ensuite OFF (arrêt).

Commande adaptive de démarrage

L'expérience du cycle de chauffage précédent permet à l'appareil de déterminer le temps d'avance approprié pour allumer le chauffage afin de s'assurer que la température préréglée est atteinte à l'heure préréglée. Par exemple, si votre appareil est programmé pour se mettre en marche à 18h (6h pm) et que la température est réglée à 23 °C (73 °F), le chauffage s'allumera à 17h30 (5h30 pm) pour s'assurer que la pièce soit à 23 °C à 18h.

Détection d'une fenêtre ouverte

Lorsque le capteur détecte une baisse rapide de température dans la pièce, il considère qu'une fenêtre est ouverte; l'icône d'avertissement s'affichera sur l'écran de la télécommande et le chauffage s'éteindra automatiquement.

Lorsque la température intérieure aura remonté ou que l'avertissement aura été annulé manuellement (en utilisant la télécommande), l'appareil se remettra à fonctionner normalement.

Consignes importantes de sécurité pour la télécommande

- Pour enlever les piles, retirez le couvercle du compartiment à piles à l'arrière de la manette de télécommande et remplacez les piles par des piles neuves. Portez attention aux polarités positive et négative.
- Deux piles alcalines AAA sont requises pour la télécommande.
- Les piles épuisées doivent être retirées de l'appareil et jetées de manière sécuritaire.
- Les piles ne sont pas rechargeables et ne doivent pas être rechargées.
- Les piles neuves et usagées ne doivent pas être mélangées.
- Les piles doivent être insérées dans le sens correct des polarités.
- Enlevez les piles si l'appareil ne sera pas utilisé pour de longues périodes de temps.
- Les bornes d'alimentation ne doivent pas être court-circuitées.

Réinitialisation du coupe-circuit thermique

Cet appareil est doté d'un coupe-circuit électronique de sécurité. Ce dispositif est un dispositif de sécurité qui éteint l'appareil si, pour une raison quelconque, l'appareil surchauffe (par exemple, lorsqu'il est couvert). Si le chauffage s'arrête alors que l'effet de flamme continue de fonctionner normalement, cela indique le déclenchement du rupteur thermique.
Le coupe-circuit thermique peut uniquement être réinitialisé quand l'appareil est refroidi et réinitialisé. Pour réinitialiser le coupe-circuit thermique de sécurité, suivez les consignes suivantes :

1. Éteignez l'appareil (interrupteur Marche/Arrêt manuel) et laissez-le éteint pendant environ 10 à 15 minutes.
2. Coupez l'alimentation électrique à l'appareil en le débranchant de la prise de courant ou en action-nant le disjoncteur au panneau de service.
3. Enlevez toute obstruction aux sorties d'air ou sur les pales du ventilateur, etc.
4. Rétablissez l'alimentation électrique à l'appareil et allumez-le. Le coupe-circuit de sécurité sera réinitialisé.
5. Assurez-vous que l'appareil fonctionne correcte-ment. Si le coupe-circuit de sécurité se déclenche à nouveau, faites vérifier l'appareil par un électricien agréé.

APPLICATION MOBILE

Visitez votre boutique d'applications mobiles iOS ou Android pour télécharger l'application C&JsmartFIRE. Ou encore, balayez les codes QR ci-dessous. Suivez les directives à l'écran de votre appareil mobile pour créer un compte. Une fois installée, suivez la procédure ci-dessous pour jumeler votre appareil mobile et votre foyer.

1. Ouvrez l'appli et tapez "Add Device" sur l'écran. Tapez "smartFire" et sélectionnez le réseau WiFi puis entrez le mot de passe.
   NOTE : Votre appareil mobile doit être connecté au même réseau que celui où vous voulez connecter votre foyer.
2. Assurez-vous que le foyer soit allumé puis appuyez et tenez le bouton WiFi de l'appareil jusqu'à ce que vous entendiez 3 bips en mode EZ. En même temps, le témoin WiFi et le lit de combustion clignoteront.
3. Suivez les directives de l'appli pour choisir le mode EZ et confirmer que le témoin lumineux clignote. Tapez Next and commencez à ajouter votre appareil mobile. Si l'opération ne réussit pas en mode EZ, essayez en mode AP. Appuyez sur le bouton WiFi et vous entendrez 3 bips, puis tenez le bouton jusqu'à ce que vous entendiez un autre 5 bips pour entrer en mode AP et confirmez que le témoin clignote. Tapez "Go to Connect" et choisissez un WiFi nommé "SmartLife-XXX" et commencez à l'ajouter à l'appar-eil mobile.

Nous avons créé des instructions très détaillées pour opérer l'application de même que des vidéos pour vous guider dans la procédure de téléchargement de l'application, la création d'un compte, le jumelage avec votre appareil mobile et l'opération du foyer. Balayez les codes QR ci-dessous et celui derrière la télécommande pour voir le mode d'emploi et les vidéos.

Téléchargement de l'application

Mode d'emploi et vidéo

Entretien

AVERTISSEMENT

Avant d'entreprendre l'entretien ou le nettoyage de l'extérieur du foyer, débranchez le cordon d'alimentation ou coupez le courant au disjoncteur et laisser le foyer refroidir complètement.

Éteignez TOUJOURS l'appareil de chauffage et débranchez le cordon d'alimentation de la prise de courant ou coupez le courant AVANT de nettoyer, d'effectuer l'entretien ou de déplacer ce foyer. Le non-respect de cette consigne risque d'entraîner un choc électrique, un incendie ou des blessures corporelles.

Mise en garde

Les nettoyants abrasifs ne devraient pas être utilisés sur la vitre. Les liquides ne doivent pas être vaporisés directement sur les surfaces de l'appareil.

Remplacement des piles de la télécommande

Quand les piles sont chargées à fond, l'icône de piles affiche .

Quand les piles sont chargées à moitié, l'icône de piles affiche .

Quand les piles sont déchargées et qu'il faut les remplacer, l'icône de piles affiche .

Nettoyage de l'appareil

Les produits de nettoyage ou de polissage ne sont pas recommandés. Les empreintes digitales ou autres marques sur la vitre avant seront éliminés à l'aide d'un chiffon doux, humide et non pelucheux et un nettoyant ménager pour vitres de bonne qualité.

La vitre avant sera toujours parfaitement essuyée avec un chiffon ou une serviette en papier propre et non pelucheux. **NE JAMAIS immerger l'appareil dans l'eau, ni l'asperger d'eau!** Cela pourrait provoquer un choc électrique, un incendie ou des blessures corporelles.

Pièces de remplacement

	Pièce	Qté	Nº de pièce
1	Unité maîtressse de contrôle (unités Chauffage + PCB)	1	9880
2	Vitre avant	1	9881
3	Écran arrière	1	9882
4	Éclairage inférieur	1	9647
5	Panneau gauche avant	1	9883
6	Panneau gauche arrière	1	9884
7	Écran de flammes	1	9885
8	Panneau droit avant	1	9886
9	Panneau droit arrière	1	9887
10	Plaque d'entrée	4	9653
11	Plaque de guidage	1	10529
12	Panneau de contrôle	1	9655
13	Plaque d'effet de flamme DEL	1	9888
14	Moteur	1	9657
15	Broche d'effet de flammes	1	9889
16	Télécommande	1	9659
17	Broche d'effet du lit de combustion	1	9890
18	Ventouse magnétique	1	9661
19	Ventouse	1	9662
20	Base de lit de combustion	1	9891
21	Panneau DEL lit de combustion avant	3	9892
22	Panneau DEL lit de combustion	2	9893
	Cordon d'alimentation	1	9669
	Braises noires	1	9894
	Bûches de bouleau BLK	1	9872
	Bûches bois de grève DWK	1	9873
	Bûches bois fendus SWK	1	9874

Pièces de remplacement

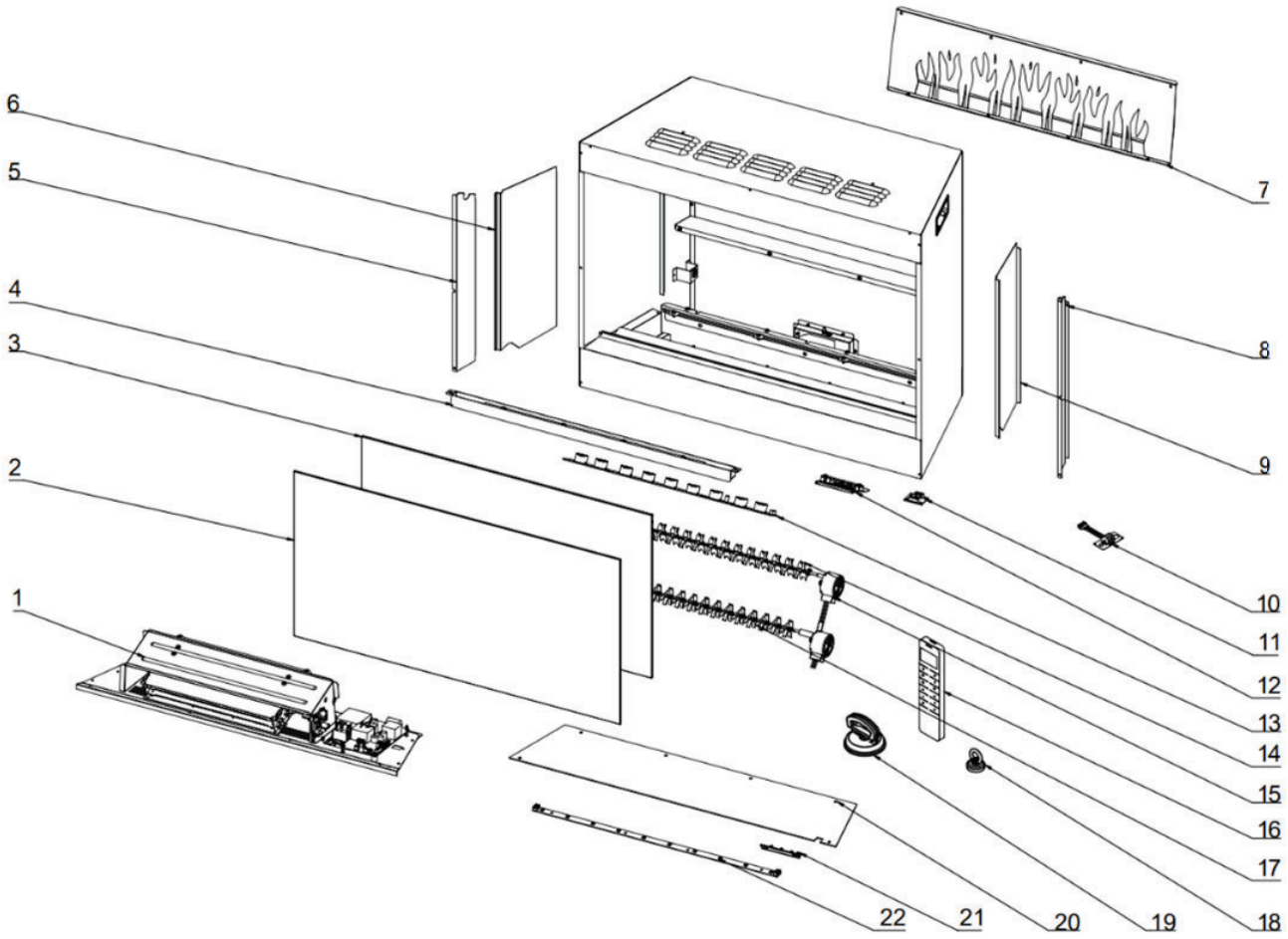

Schéma des connexions

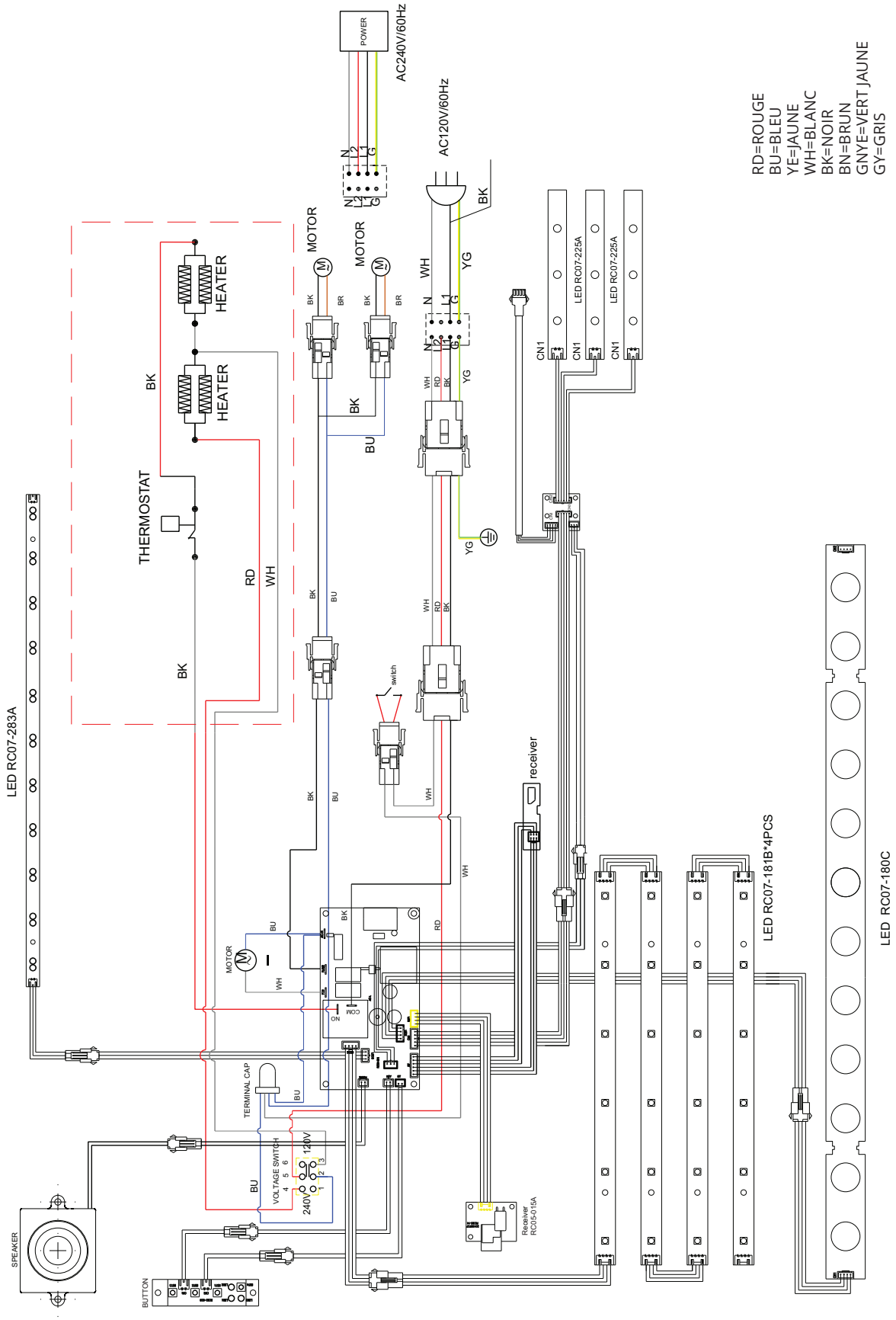

Garantie pour Foyers électriques Valor

Votre nouveau foyer est couvert par une garantie limitée. Pour toute l'information concernant cette garantie, balayez le code QR ci-dessous ou allez à foyervalor.com

Important—Enregistrez votre garantie

L'enregistrement de garantie de votre foyer Valor est exigé et devrait être fait dans les 90 jours de l'achat. Il peut être complété en balayant le code QR ci-dessous ou en visitant foyervalor.com

L'enregistrement de votre produit nous permet de communiquer avec vous en cas de questions concernant le service ou la garantie. Nous ne partageons ni ne vendons l'information que vous fournissez. Nous l'utilisons seulement à des fins de soutien à la clientèle et de garantie.

Distribué au Canada et États-Unis exclusivement par

Foyers Valor — Siège social
#190, 2255 Dollarton Hwy, North Vancouver, BC V7H 3B1
Téléphone : 604.984.3496
Courriel : info@valorfireplaces.com

Fabriqué par Charlton & Jenrick Ltd
Unit D, Stafford Park 2, Telford, Shropshire, TF3 3AR, UK.
Tel: ++ 44 1952 200 444 Fax ++ 44 1952 200 480
w: www.charltonandjenrick.co.uk
e: sales@charltonandjenrick.co.uk