INSTALLATION MANUAL

# Valor H6 Series

## 1430CIK Clean Installation Kit

**CSA approved for use with Valor H6 1400M models ONLY**

# ⚠ DANGER

**HOT GLASS** WILL CAUSE BURNS.

**DO NOT TOUCH** GLASS UNTIL COOLED.

**NEVER** ALLOW CHILDREN TO TOUCH GLASS.

**A barrier designed to reduce the risk of burns from the hot viewing glass is provided with this appliance and must be installed for the protection of children and other at-risk individuals.**

**INSTALLER**
**Leave this manual with the appliance.**

**CONSUMER**
**Retain this manual for future reference.**

This kit must be installed by a qualified installer, service agency or gas supplier at the time of the heater installation. These instructions are to be used in conjunction with the fireplace main installation instructions.

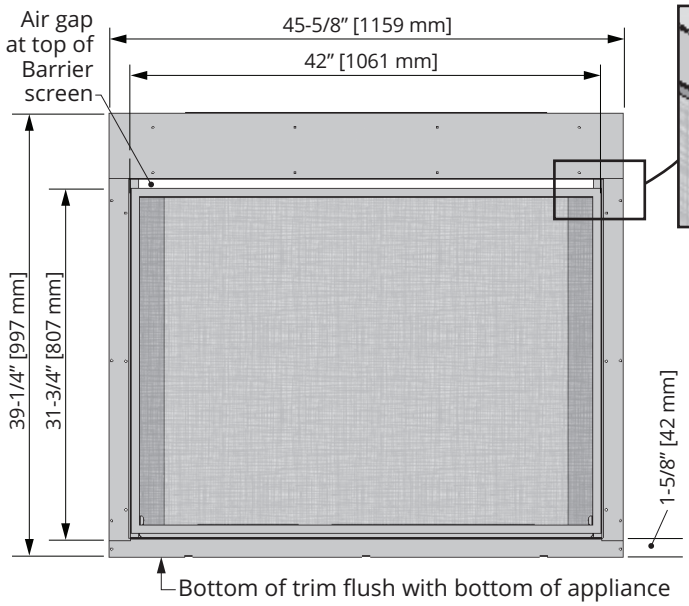


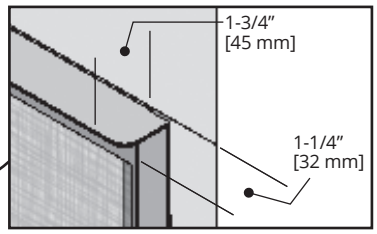


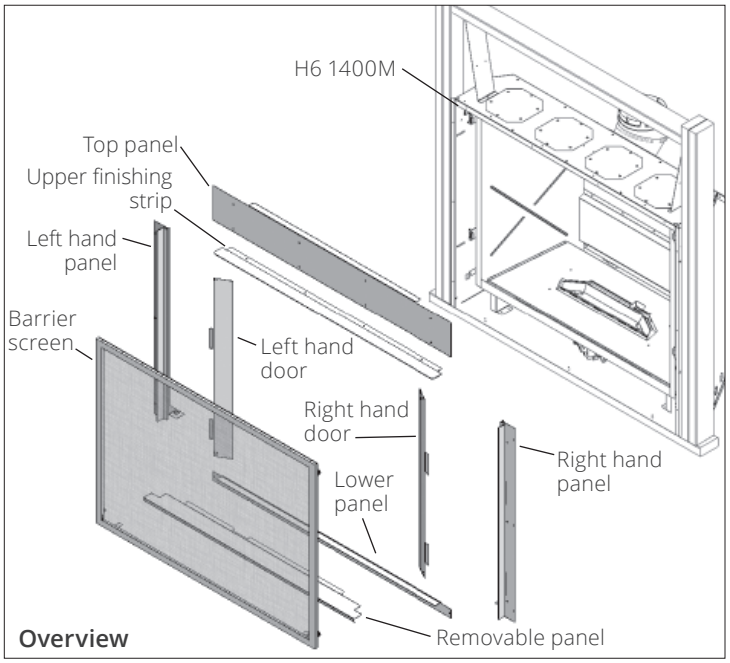


Overview

The 1430CIK Clean Installation Kit installs at the time of framing the appliance **BEFORE** installing the wall finish. **Non-combustible wall finishes are required** and are applied over top of flanges and butted up to 1430's frame—see appliance installation manual for more information about finishing around this kit.

This kit is not intended to and **cannot be installed with any other trim.**

**4008898-02**
© Copyright Miles Industries Ltd., 2026

## 1430CIK - Finishing up the wall

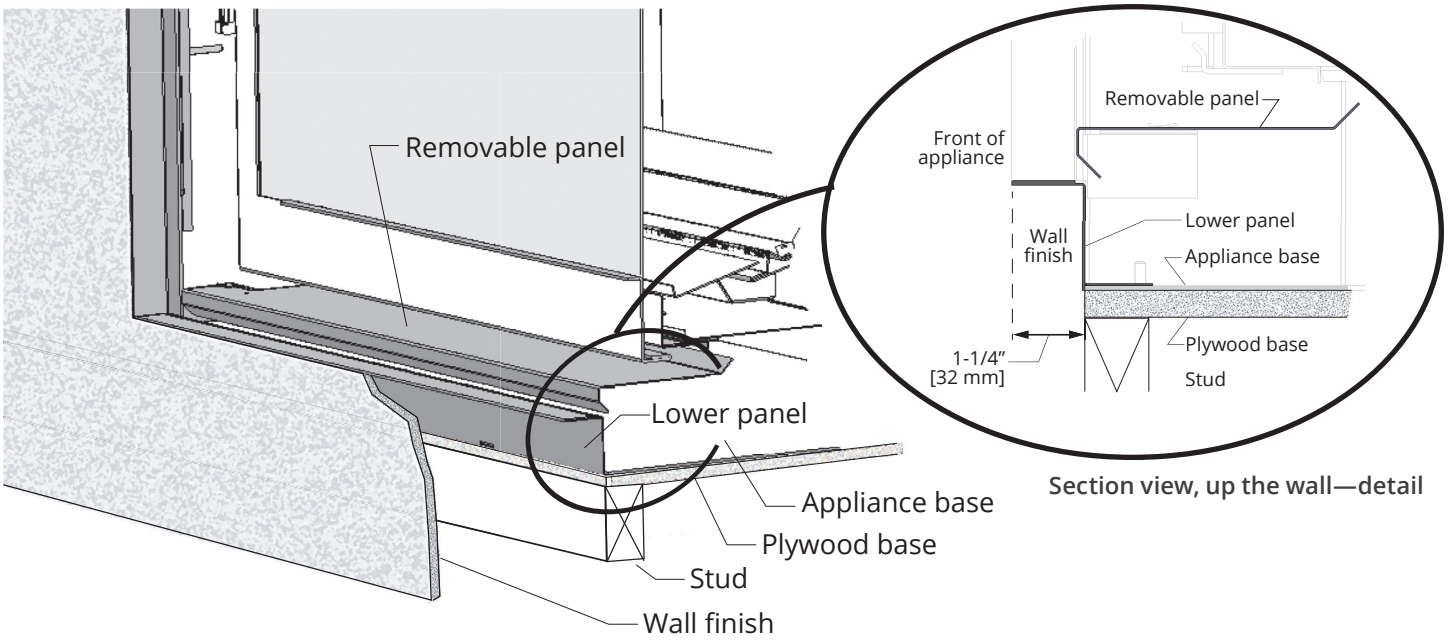


Section view, up the wall—detail

**⚠ WARNING**

**Raised, non-combustibe hearths or exposed surfaces, although safe, can get quite hot and may present a burn hazard to children and other at-risk individuals.**

## 1430CIK - Finishing with hearth

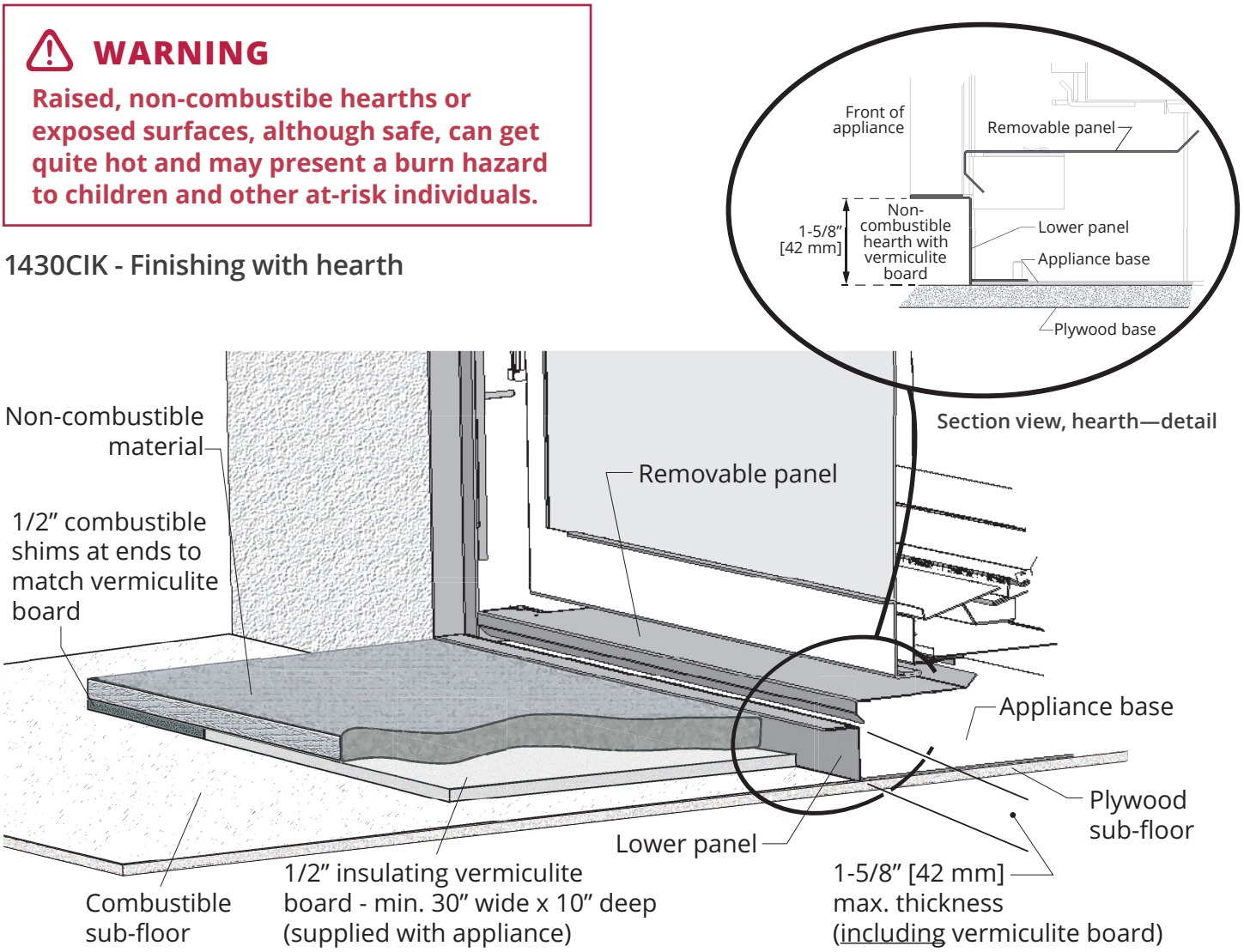


Section view, hearth—detail

## Install Appliance with 1430 Clean Installation Kit

The frame fixing brackets provided loose with the appliance are not needed with this kit.

The positioning brackets, convection gap filler brackets and trim spport brackets installed on the appliance are not needed with this kit and must be removed as indicated below.

## Hearth considerations

You need to know whether there will be a hearth or not in front of the appliance and some rules must be considered:

### Without hearth (up the wall)

In the case where there is no hearth, the bottom of the appliance must be raised at least 4 inches above any exposed combustible floor in front. See *Finishing up the wall* diagram on previous page.

### With hearth

Hearths or any exposed surface directly in front of the appliance, raised above the bottom of the appliance (max. 1-5/8" thick), or located within 4" vertically below the bottom of the appliance will need to be constructed of non-combustible material and must include the 1/2" vermiculite insulation board provided to be used as a thermal break between non-combustible and combustible material underneath. See *Finishing with hearth* diagram on previous page and appliance's Installation Manual for more information.

Raising the appliance further will help reduce floor temperatures.

## Installation at time of framing

### Prepare the appliance

1. On top of the appliance's case in front of the stand-offs, remove the positioning brackets (2 screws each).

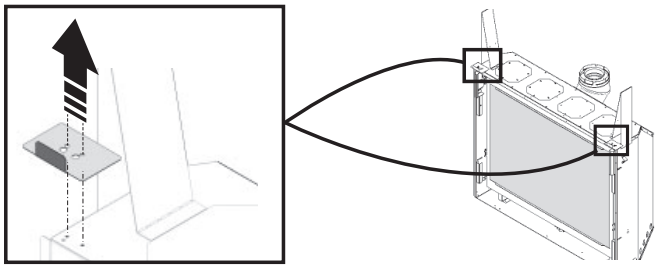

2. On top, on each side of the window, remove the convection brackets (1 nut/side).

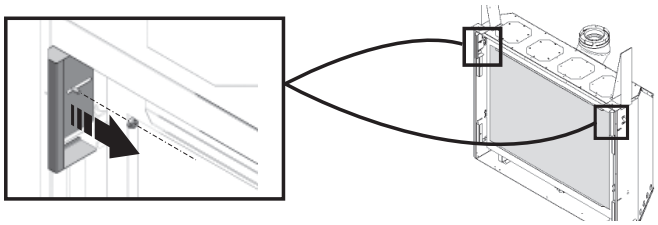

3. On each side of the firebox, remove, from outside of the appliance's case, four brackets which are used with other fronts (2 screws each).

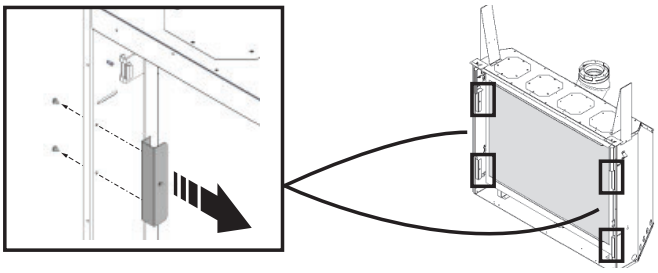

### Installation

1. Align the appliance with the cavity, and push it in until the front face is flush with the studs.

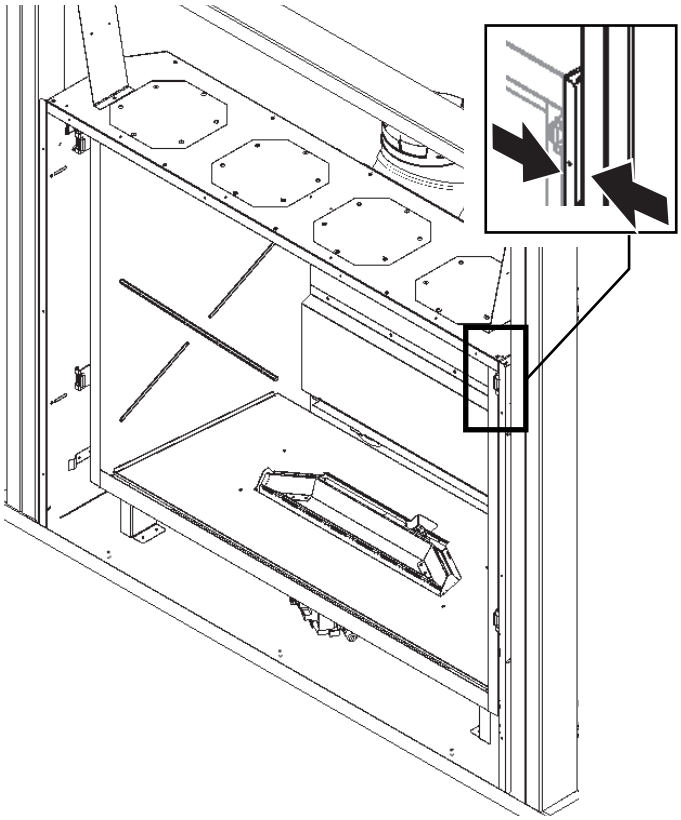

2. Install the lower panel securing it to the three studs at the base of the appliance (3 nuts supplied).

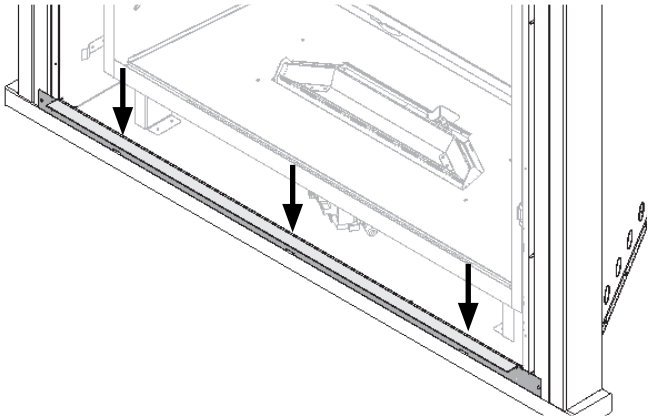

3. On the appliance, install the side panels as indicated (3 x 1/2" screws per side).

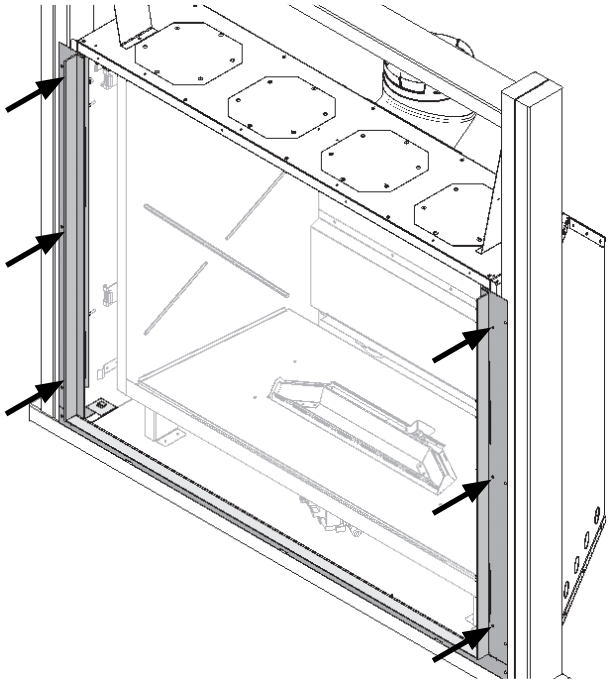

4. Install the upper finishing strip in the orientation shown below, under the appliance's case top edge. The finishing strip is secured to the appliance using the removable baffle's 4 existing screws holes.

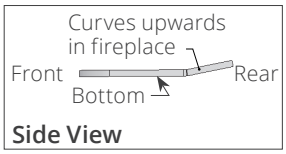


**With no HeatShift.** Remove the 4 screws retaining the removable convection baffle and discard them. Slide the finishing strip over the baffle's tabs, then secure the strip and baffle together to the appliance using 4 countersunk screws supplied with this kit.

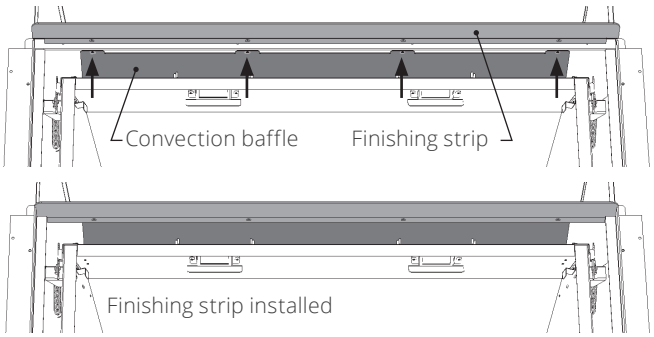


**ONLY with HeatShift.** Remove the 4 screws retaining the removable convection baffle. Remove the baffle, then slide the finishing strip over the screw holes and secure it to the appliance with 4 countersunk screws supplied. Discard the convection baffle and its original screws.

## NOTE

**Use of the optional HeatShift System requires the convection baffle to be removed above the firebox. See Appliance Preparation, Optional HeatShift or HeatShift section in Appendix D of the appliance's installation manual.**

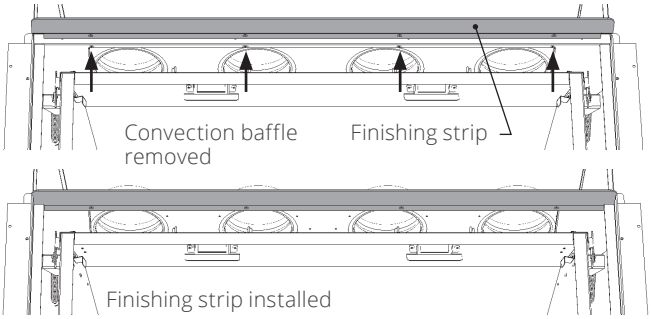


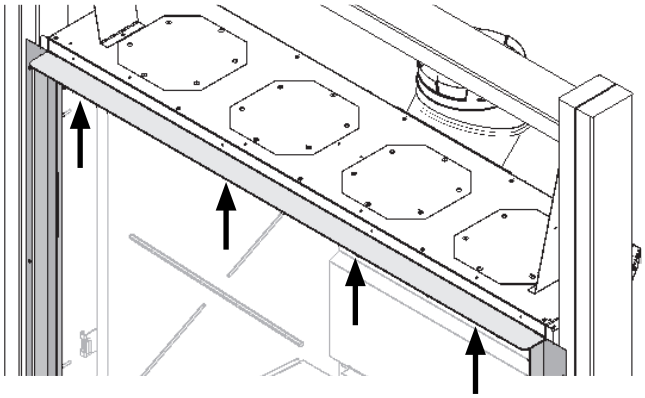

Ensure there is no gap between the upper finishing strip and the side panels.
If there is a gap, loosen the side panel's 3 screws, push the panel up to close the gap and tighten the screws.

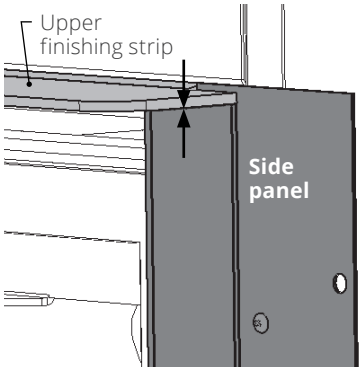

5. Install the top panel as indicated (4 x 1/2" screws).

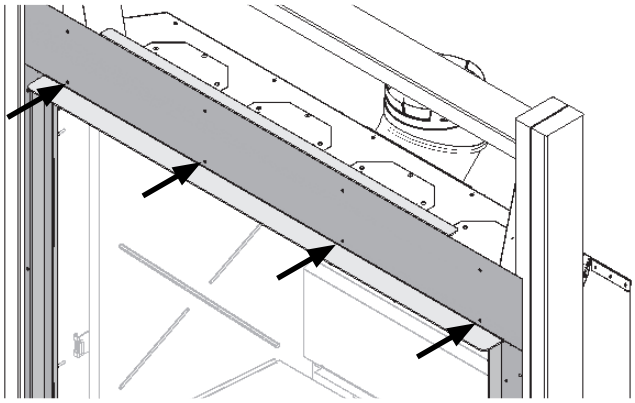

6. Ensure the appliance is snug against the framing and secure it to the studs on each side (4 fixing points per side). Use wood screws (not supplied with this kit).

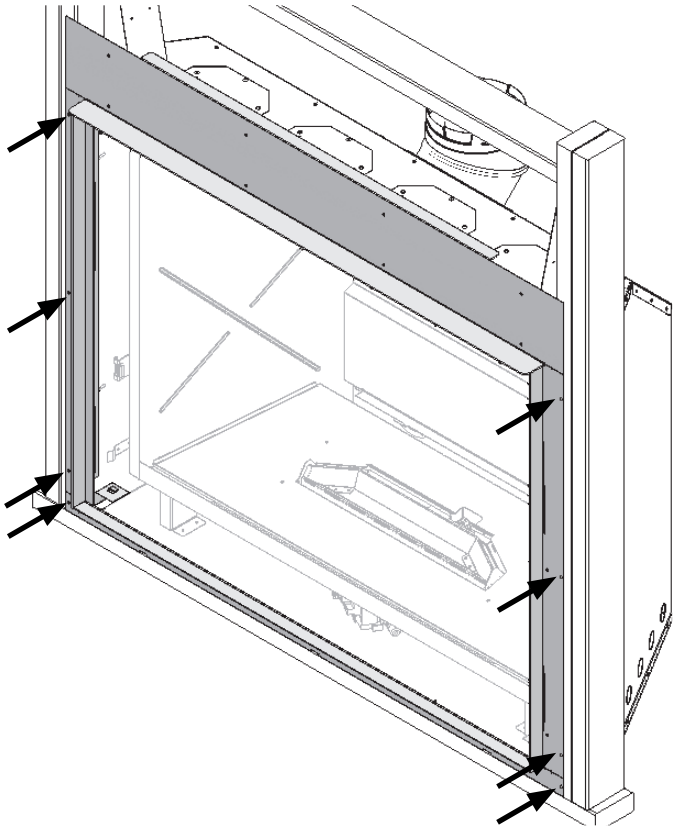

7. Set aside the side doors, removable panel and barrier screen to install later when the appliance's set-up and wall finish application are completed.
8. Continue the installation of the appliance.

## Finish kit installation

Once the appliance installation and wall finish is completed, finish the installation of the kit.

1. Slide the removable panel at the bottom of the fireplace into the clips on the horizontal supports on each side; the panel covers the valve and goes under the firebox. Push the panel in until fully

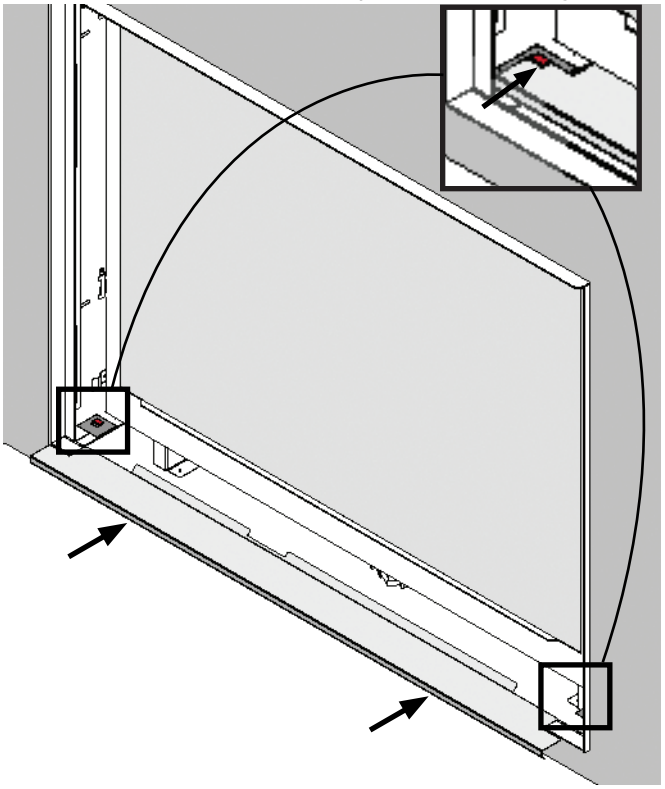

2. Identify the left hand door from the right using diagram below.

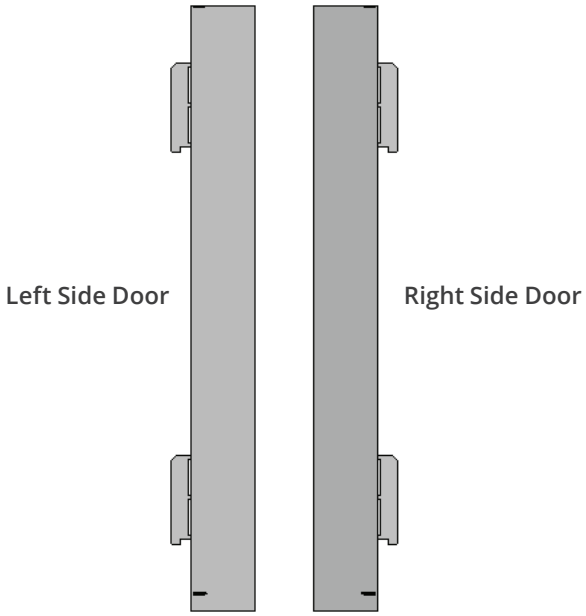

3. Position LH door to left side of front frame, identify top and bottom door slots just behind front panel and slide door locator laterally into slots. Then slide door down.

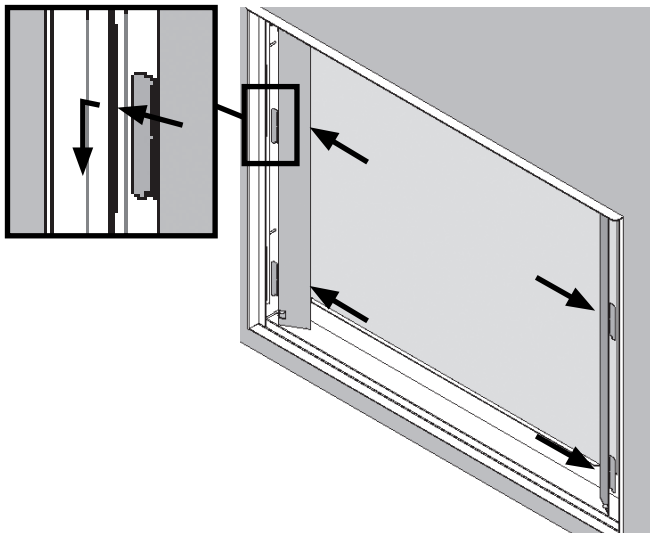

4. Repeat for other door.
5. Install the barrier screen. The tabs rest at the bottom, and the screen is held in place by magnets.
   a. Rest the bottom tabs on the edge of the removable panel as indicated.
   b. Push the screen against the steel front panel.

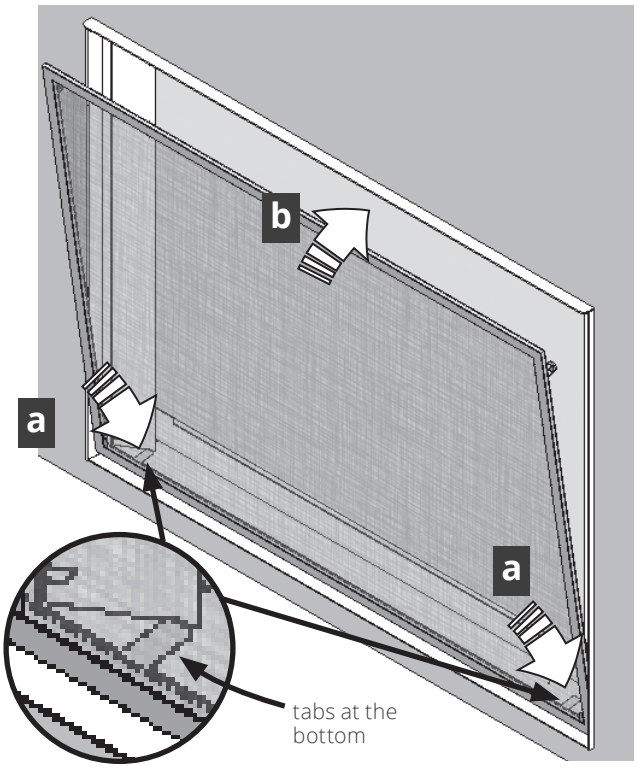


## Repair Parts List

| | Description | Part Number |
|---|---|---|
| 1 | Top panel | 4008471AZ |
| 2 | Upper finishing strip | 4008469AZ |
| 3 | Left hand side panel | 4008459AZ |
| 4 | Right hand side panel | 4008462AZ |
| 5 | Left hand side door | 4008465AZ |
| 6 | Right hand side door | 4008467AZ |
| 7 | Lower panel | 4008470AZ |
| 8 | Removable panel | 4008472AZ |
| 9 | Barrier screen | 4008457AZ |
| not shown | #8 x 1/2 low profile screws black (10) | 4004560 |
| not shown | #8-18 x 1/2 countersunk screws (4) | 4007627 |
| not shown | #8 - 32 Hex nuts (3) | 4001517 |

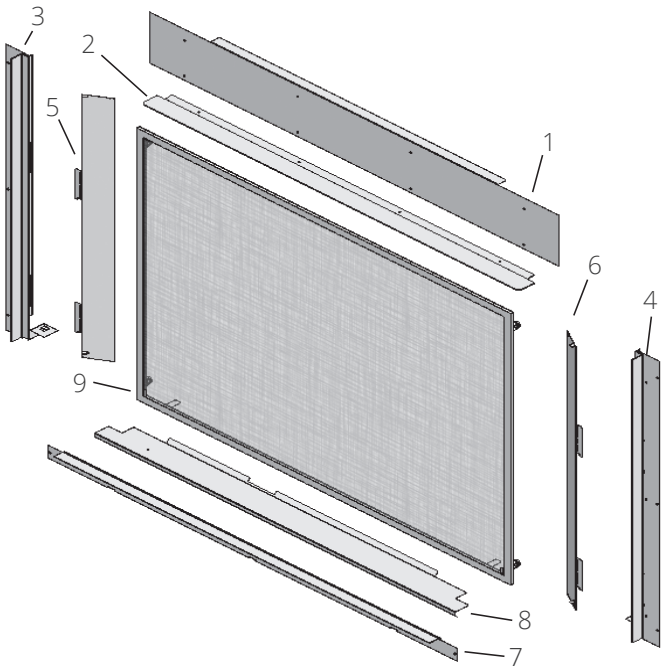


### IMPORTANT

**The barrier screen should sit as low as possible, to leave an air gap at the top. This is intentional for proper air flow.**

### ⚠ WARNING

**For safety purpose, ensure the barrier screen is re-installed onto the fireplace after maintenance.**

Designed, Manufactured by / for Miles Industries Ltd. www.valorfireplaces.com
190 – 2255 Dollarton Highway, North Vancouver, B.C., CANADA V7H 3B1 Tel. 604-984-3496 Fax 604-984-0246

# Valor Série H6

## Encadrement minimal 1430CIK

**Certifié par la CSA pour usage avec les foyers Valor H6 1400M SEULEMENT**

# ⚠ DANGER

**VITRE CHAUDE -** RISQUE DE BRÛLURES.

**NE TOUCHEZ PAS** UNE VITRE NON REFROIDIE.

**NE LAISSEZ JAMAIS** UN ENFANT TOUCHER LA VITRE.

**L'écran pare-étincelles fourni avec ce foyer réduit le risque de brûlure en cas de contact accidentel avec la vitre chaude et doit être installé pour la protection des enfants et des personnes à risques.**

**INSTALLATEUR**
**Laissez cette notice avec l'appareil.**

**CONSOMMATEUR**
**Conservez cette notice pour consultation ultérieure.**

**Ce kit doit être installé par un installateur qualifié, une agence de service ou un fournisseur de gaz au moment de l'installation du foyer. Ces instructions doivent être utilisées conjointement avec le Guide d'installation du foyer.**

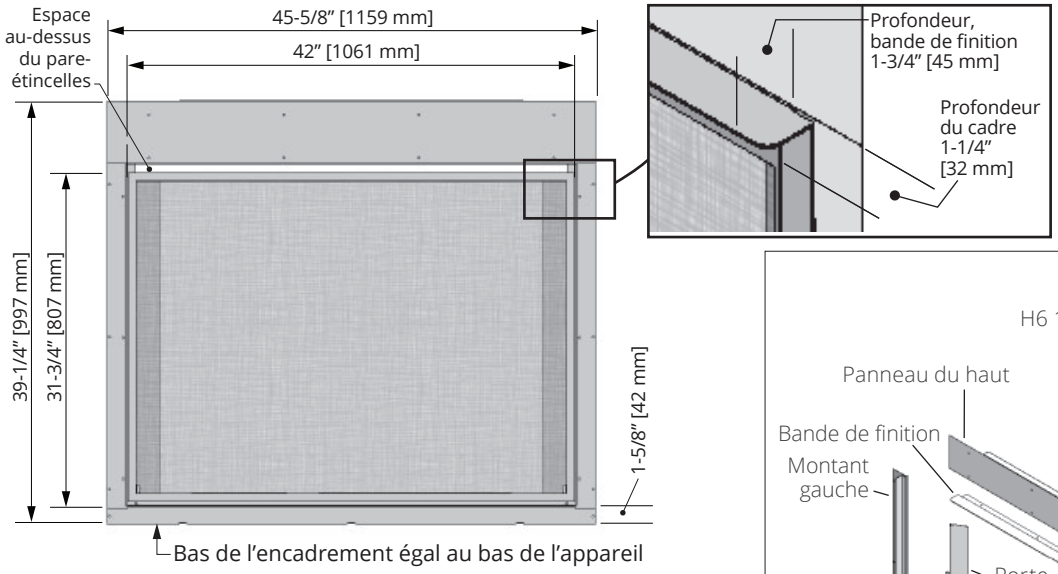


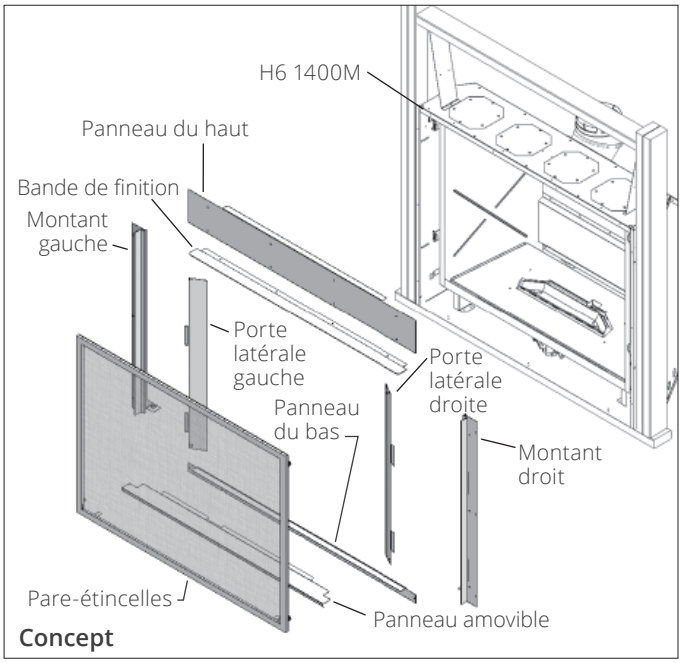

Concept

L'Encadrement minimal 1430CIK s'installe au foyer au moment de l'encastrement dans la charpente AVANT la finition du mur. La position de l'appareil est fixe. **Les matériaux de finition incombustibles exigés** sont ensuite appliqués en couvrant le kit jusqu'au périmètre du cadre—voir le Guide d'installation du foyer pour les détails concernant la finition du mur autour du cadre.

Cet encadrement **ne peut être installé avec d'autres bordures.**

© Tous droits réservés, Miles Industries Ltd., 2026

## Finition au mur

Coupe transversale, au mur—détail

Panneau amovible

Panneau du bas

Base du foyer

Contreplaqué

Linteau

Finition du mur

Devant du foyer

Matériau de finition

1-1/4" [32 mm]

Panneau amovible

Panneau du bas

Base du foyer

Contreplaqué

Linteau

**⚠ AVERTISSEMENT**

**Les dalles ou surfaces exposées incombustibles, même si elles sont sécuritaires, peuvent devenir très chaudes et peuvent causer des brûlures aux enfants et personnes à risques.**

## Finition avec dalle

Coupe transversale, dalle—détail

Devant de l'appareil

1-5/8" [42 mm]

Dalle incombustible avec panneau isolant en vermiculite

Panneau amovible

Panneau du bas

Base de l'appareil

Sous-plancher

Matériau incombustible

Cales combustibles de 1/2" [13 mm] d'épaisseur à chaque bout du panneau de vermiculite pour combler l'espace

Panneau amovible

Base du foyer

Panneau du bas

Sous-plancher combustible

Panneau isolant de vermiculite de 1/2" [13 mm] - min. 30" large x 10" profond (fourni avec l'appareil)

Épaisseur max. de 1-5/8" [42 mm] (incluant panneau

Contreplaqué

## Installez l'appareil avec Encadrement 1430CIK

Les supports de fixation des côtés fournis avec l'appareil ne sont pas utilisés avec le 1430CIK.

Les angles de positionnement, déflecteurs de convection et supports de bordure installés sur l'appareil ne sont pas utilisés et doivent être enlevés tel qu'indiqué ci-dessous.

## Dalle ou plancher protecteur

Vous devez savoir à ce point si une dalle ou un plancher protecteur seront utilisés devant le foyer. Certaines exigences doivent être respectées:

### Sans dalle ou plancher protecteur

Dans le cas ou il n'y a pas de dalle ou plancher protecteur devant le foyer, l'appareil doit être surélevé d'au moins 4 pouces (102 mm) lorsque la surface exposée devant le foyer est combustible.

### Avec dalle ou plancher protecteur

Une dalle ou toute surface exposée devant l'appareil, qu'elle soit plus haute que la base de l'appareil—maximum 1-5/8" (42 mm) d'épaisseur—ou qu'elle soit verticalement située à moins de 4" (102 mm) sous la base de l'appareil, devra être fabriquée de matériaux incombustibles. Elle devra inclure le panneau isolant en vermiculite de 1/2" (13 mm), fourni à titre d'isolant thermique entre le matériau incombustible de la dalle/plancher/surface exposée et le matériau combustible en-dessous—voir l'illustration *Finition avec dalle* à la page précédente et le Guide d'installation du foyer.

Soulever l'appareil aidera à réduire la température du plancher ou dalle devant le foyer.

## Installation au moment de l'encastrement

### Préparez l'appareil

1. Sur le dessus de la caisse de l'appareil, enlevez les deux angles de positionnement qui se trouvent au devant (2 vis chacun).

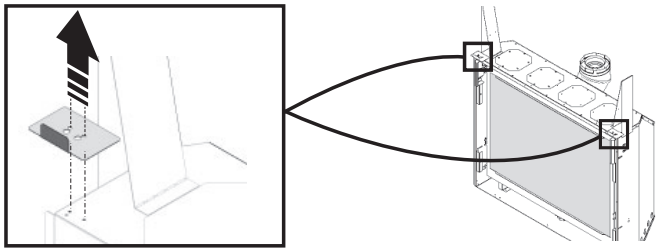

2. De chaque côté du haut de la fenêtre, enlevez les supports de convection (1 écrou par côté).

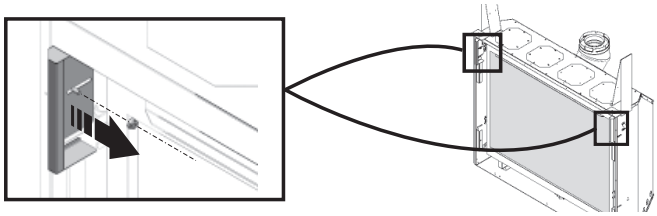

3. De chaque côté de la fenêtre, enlevez les quatre supports de bordure utilisés avec les autres bordures, les dévissant de l'extérieur de la caisse (2 vis par support).

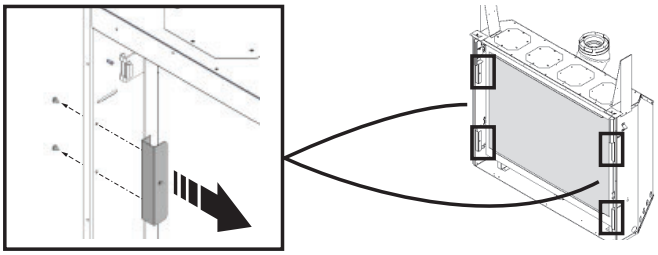

### Installation

1. Insérez l'appareil dans la charpente le poussant jusqu'à ce que sa surface avant soit alignée aux potteaux de la charpente.

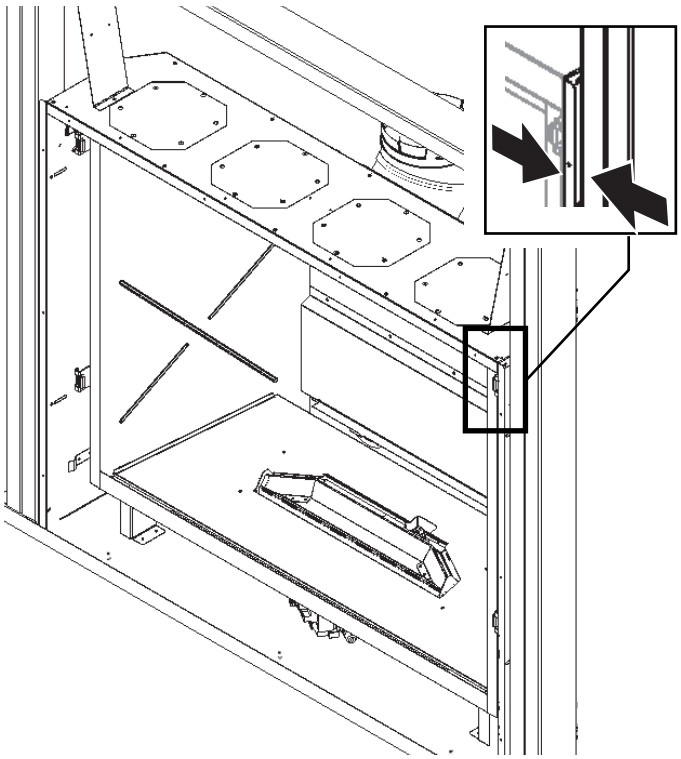

2. Installez le panneau du bas sur les trois chevilles du bas du foyer, le fixant au foyer avec trois écrous fournis.

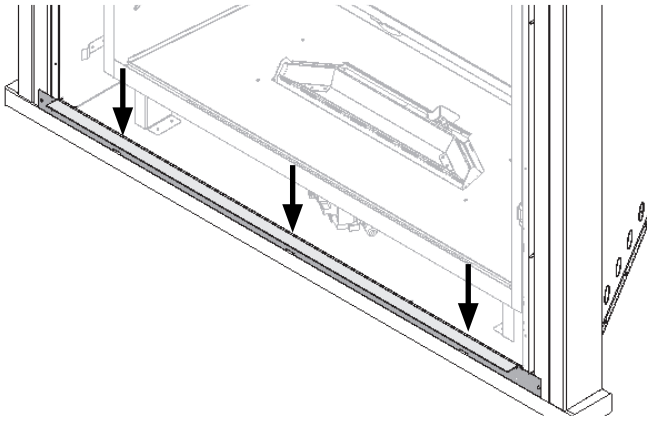

3. Sur l'appareil, installez les montants des côtés (3 vis de 1/2" par côté).

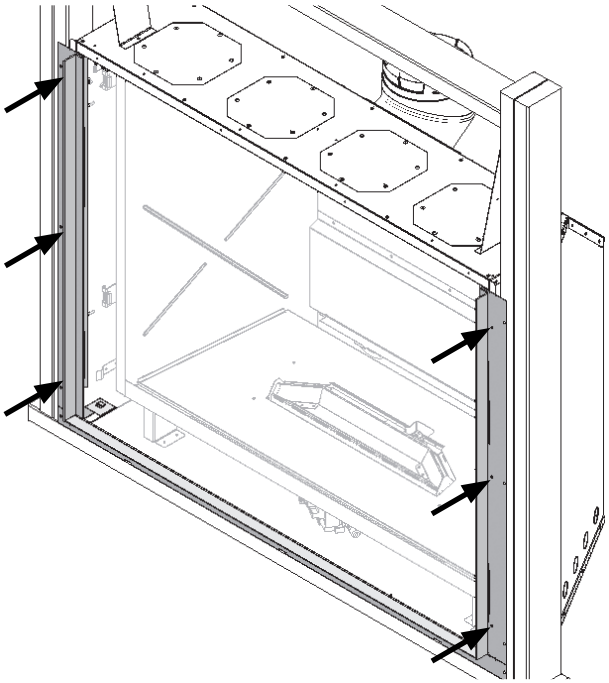

4. Orientez la bande de finition selon l'image ci-dessous et installez-la sous le rebord supérieur de la caisse de l'appareil. La bande de finition est fixée à l'appareil dans les mêmes trous de vis que le déflecteur de convection amovible.

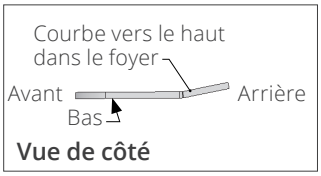


**Sans HeatShift.** Enlevez les 4 vis retenant le déflecteur de convection amovible et jetez-les. Insérez la bande de finition couvrant les quatre languettes du déflecteur et fixez les deux pièces ensemble à l'appareil avec 4 vis à tête fraisée fournies.

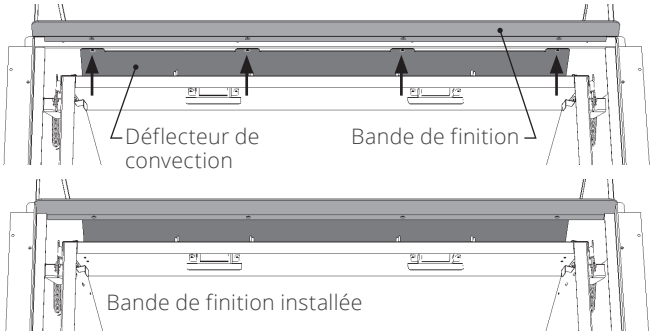


**<u>SEULEMENT</u> avec HeatShift.** Enlevez les 4 vis retenant le déflecteur de convection amovible. Enlevez le déflecteur puis insérez la bande de finition sur les trous de vis du déflecteur et fixez la bande à l'appareil avec 4 vis fraisées fournies. Recyclez ou jetez le déflecteur de convection et ses vis originales.

## NOTE

**Vous DEVEZ enlever le déflecteur de convection si vous utilisez le système HeatShift optionnel.**
**Voir *Préparation, HeatShift, si utilisé* ou l'*Appendice D* du Guide d'installation du foyer.**

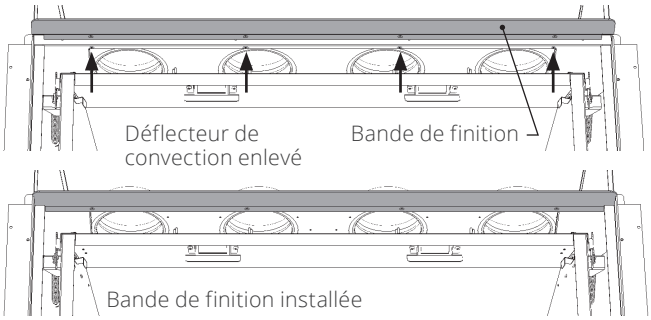


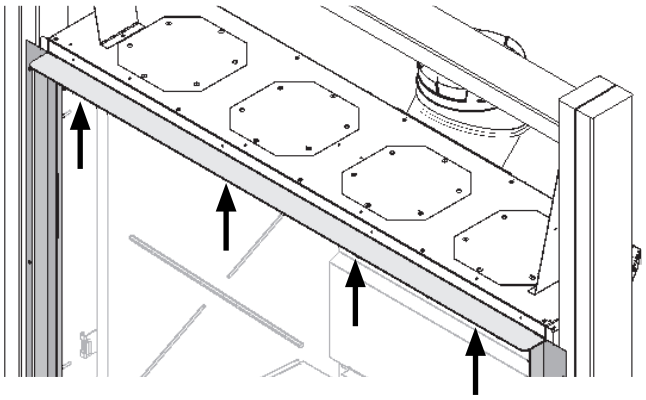

Assurez-vous qu'il n'y ait aucun espace entre la bande de finition et les panneaux des côtés. Si c'est le cas, dévissez le panneau de côté, remontez-le pour fermer l'espace et revissez les vis.

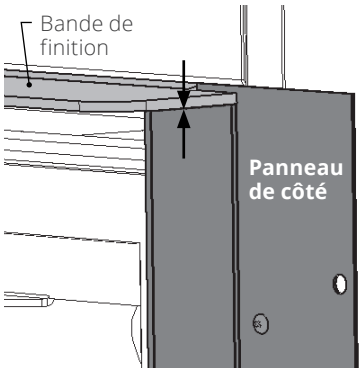

5. Installez le panneau du haut et fixez-le avec 4 vis de 1/2" fournies.

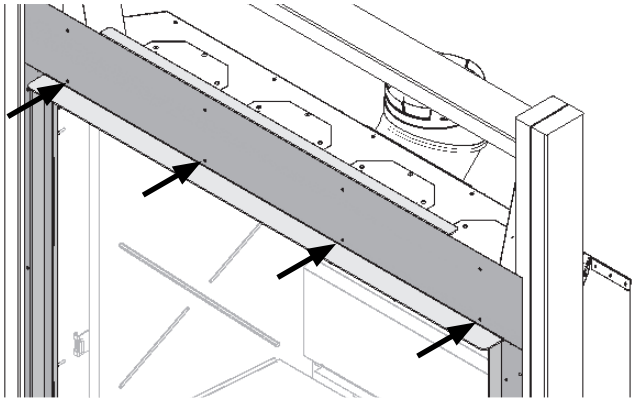

6. Assurez-vous que l'appareil soit tout contre les poutres de la charpente et fixez-le aux poutres de chaque côté Utilisez quatre vis à bois par côté (non fournies).

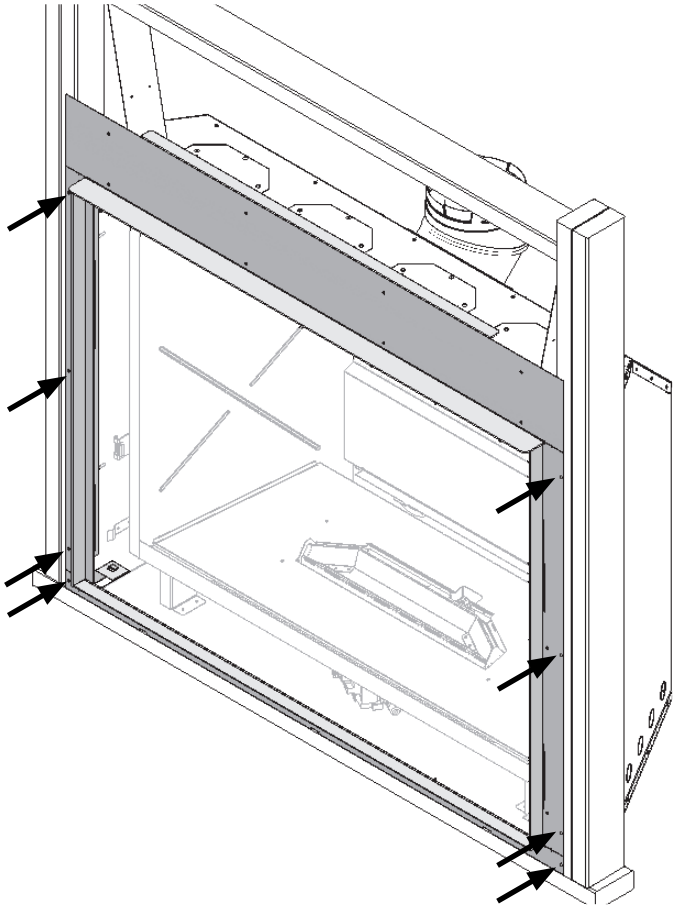

7. Mettez les portes latérales, le panneau amovible et le pare-étincelles de côté pour les installer une fois l'installation du foyer et la finition du mur complétées.
8. Continuez l'installation du foyer.

## Complétez l'installation du 1430CIK

Une fois l'installation des pièces internes terminée et la finition du mur appliquée, complétez l'installation de l'encadrement.

1. Placez le panneau amovible sur les plaques horizontales des montants, en bas de chaque côté et poussez-le vers l'intérieur en l'insérant jusqu'au fond dans les attaches des plaques. Le panneau couvre les commandes et va jusqu'en-dessous de la fenêtre.

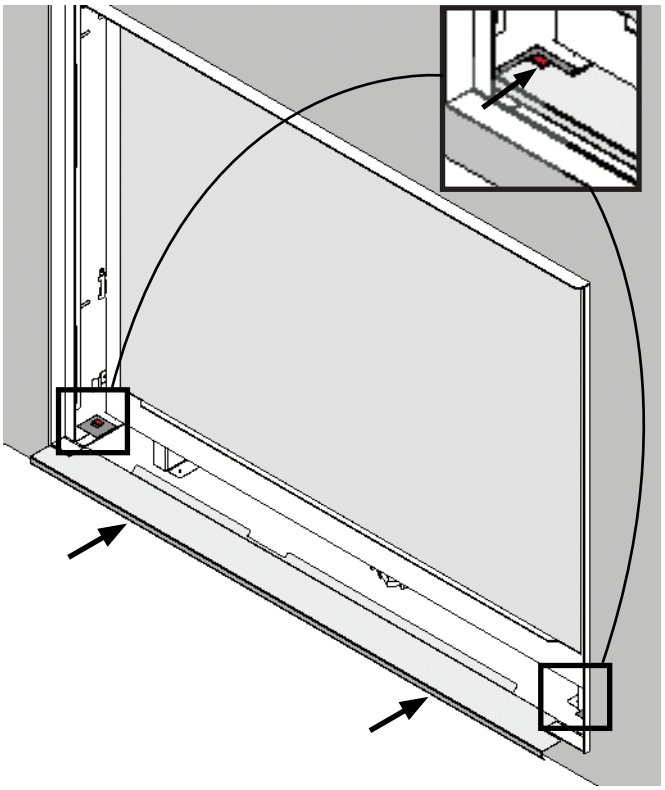

2. Identifiez les porte latérales gauche et droite.

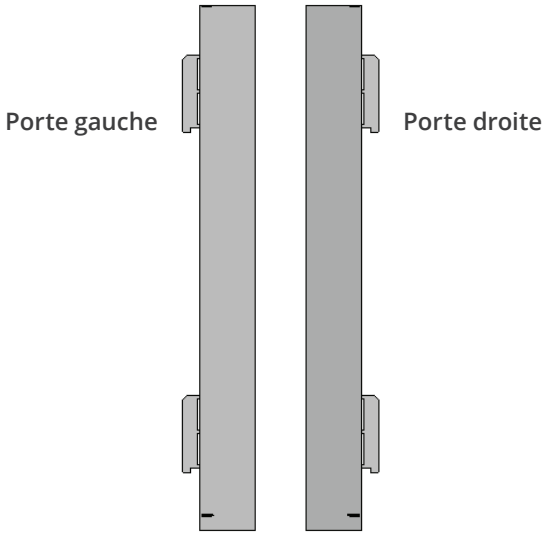


Onglets en bas

3. Installez la porte gauche en insérant ses onglets latéralement dans les fentes situées juste derrière la façade du montant de la bordure tel qu'indiqué. Poussez la porte vers le bas pour la sécuriser.

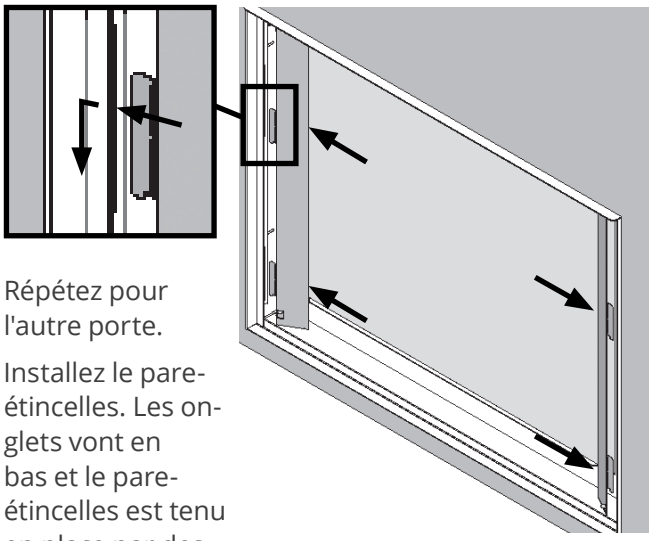

4. Répétez pour l'autre porte.
5. Installez le pare-étincelles. Les onglets vont en bas et le pare-étincelles est tenu en place par des aimants.
   a. Posez les onglets du bas sur le panneau amovible.
   b. Poussez le pare-étincelles au cadre de métal pour le fixer avec les aimants.

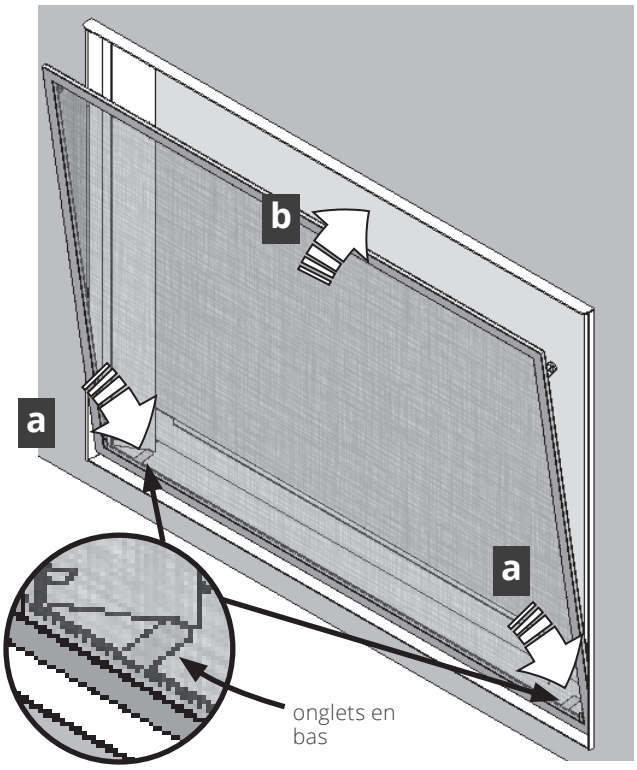


## Pièces

| Code | Description | Pièces nº |
|---|---|---|
| 1 | Panneau du haut | 4008471AZ |
| 2 | Bande de finition | 4008469AZ |
| 3 | Montant gauche | 4008459AZ |
| 4 | Montant droit | 4008462AZ |
| 5 | Porte latérale gauche | 4008465AZ |
| 6 | Porte latérale droite | 4008467AZ |
| 7 | Panneau du bas | 4008470AZ |
| 8 | Panneau amovible | 4008472AZ |
| 9 | Pare-étincelles | 4008457AZ |
| pas montrées | Vis noires, profil bas, #8 x 1/2 (10) | 4004560 |
| | Vis tête fraisée plate - #8-18 x 1/2 (4) | 4007627 |
| | Écrous Hex - #8 - 32 (3) | 4001517 |

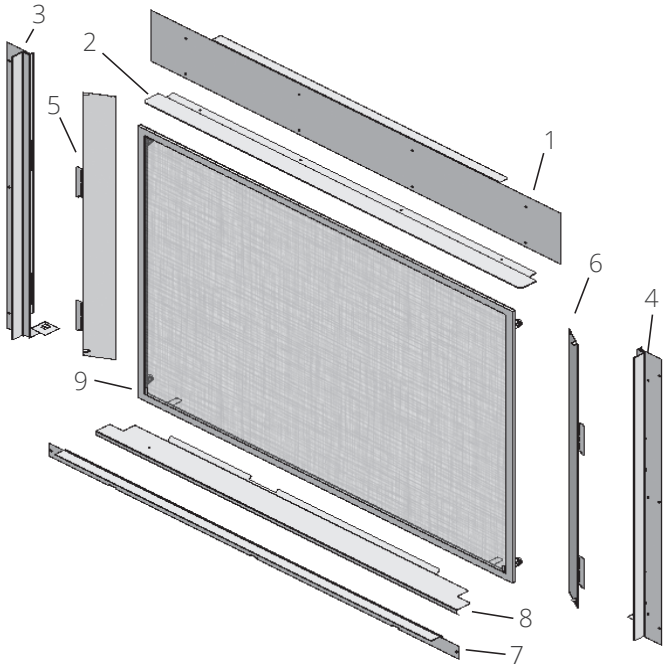


## IMPORTANT

**Une fois fixé, poussez le pare-étincelles vers le bas le plus possible pour laisser un espace en haut afin de permettre la circulation d'air.**

## ⚠ AVERTISSEMENT

**Pour votre sécurité, assurez-vous que le pare-étincelles soit bien réinstallé sur le foyer après entretien.**

Conçue et fabriquée par / pour Miles Industries Ltd.
190 – 2255 Dollarton Highway, North Vancouver, BC, CANADA V7H 3B1
www.foyervalor.com
Tél. 604-984-3496 Téléc. 604-984-0246