Guide d'installation

L1

Foyer à gaz à évent direct
et dégagement zéro
gaz naturel 1500KN
gaz propane 1500KP

Installateur : Placez l'étiquette du modèle/numéro de série ici.

Installateur : Laissez cette notice avec l'appareil.
Consommateur : Conservez cette notice pour consultation ultérieure.

⚠ AVERTISSEMENT :
RISQUE D'INCENDIE OU D'EXPOSION

Le non-respect des avertissements de sécurité pourrait entraîner des blessures graves, la mort ou des dommages matériels.

Ne pas entreposer ni utiliser d'essence ni d'autres vapeurs ou liquides inflammables dans le voisinage de cet appareil ou de tout autres appareil.

QUE FAIRE SI VOUS SENTEZ UNE ODEUR DE GAZ

- **Ne pas tenter d'allumer l'appareil.**
- **Ne touchez à aucun interrupteur. Ne pas vous servir des téléphones se trouvant dans le bâtiment où vous vous trouvez.**
- **Sortez immédiatement du bâtiment.**
- **Appelez immédiatement votre fournisseur de gaz depuis un voisin. Suivez les instructions du fournisseur.**
- **Si vous ne pouvez joindre le fournisseur de gaz, appelez le service d'incendies.**

L'installation et l'entretien doivent être assurés par un installateur ou un service d'entretien qualifié; ou par le fournisseur de gaz.

⚠ DANGER

Vitre chaude - risque de brûlures.

Ne touchez pas une vitre non refroidie.

Ne laissez jamais un enfant toucher la vitre.

L'écran pare-étincelles fourni avec ce foyer réduit le risque de brûlure en cas de contact accidentel avec la vitre chaude et doit être installé pour la protection des enfants et des personnes à risques.

Cet appareil peut être installé dans une maison mobile déjà sur le marché et établie de façon permanente, là où la règlementation le permet. Cet appareil ne doit être utilisé qu'avec le type de gaz indiqué sur la plaque signalétique. Cet appareil ne peut être converti pour l'utilisation avec un autre type de gaz, à moins que la conversion ne soit faite à l'aide d'un kit de conversion certifié.

INSTALLATEUR : Laissez cette notice avec l'appareil.

CONSOMMATEUR : Conservez cette notice pour consultation ultérieure.

Massachusetts :

Dans l'état du Massachusetts, l'installation de la tuyauterie et la connexion finale doivent être effectuées par un plombier ou un technicien du gaz qualifiés. Voir les exigences de Détecteur de monoxyde de carbone page 63.

AVERTISSEMENT

Ce produit peut vous exposer à des agents chimiques, y compris le benzène, identifié par l'État de Californie comme pouvant causer le cancer ou des malformations congénitales ou autres troubles de l'appareil reproducteur. Pour de plus amples informations, prière de consulter www.P65Warnings.ca.gov.

Note : Le gaz naturel, dans son état original, contient du Benzène.

Foyers Valor
190–2255 Dollarton Highway
North Vancouver, BC, Canada V7H 3B1
T 604.984.3496 F 604.984.0246
foyervalor.com

Ce guide contient les instructions pour l'installation du **FOYER SEULEMENT.** Une bordure **NÉCESSAIRE** pour compléter l'installation. Un pare-étincelles est fourni avec la bordure. **Consultez le guide fourni avec la bordure pour son installation.**

Cet appareil est un appareil de chauffage domestique. Il ne doit pas être utilisé à d'autres fins, tel que le séchage de vêtements, etc.

Cet appareil peut être installé dans une chambre à coucher ou un boudoir.

This manual is available in English upon request.

NATIONAL FIREPLACE INSTITUTE NFI ADVOCATE

Aux États-Unis, nous recommandons que nos foyers à gaz soient installés et entretenus par des professionnels certifiés par NFI (National Fireplace Institute®). [traduction]

DESIGN CERTIFIED

CERTIFIED

L'information contenue dans ce guide est correcte au moment de l'impression. Miles Industries Ltd. se réserve le droit de changer ou modifier ce guide sans préavis. Miles Industries Ltd. n'offre aucune garantie, expresse ou implicite, pour l'installation ou l'entretien du foyer et n'assume aucune responsabilité pour dommage(s) découlant d'une installation ou entretien fautifs.

© Droits d'auteurs Miles Industries Ltd., 2026. Tous droits réservés.
Conçu et fabriqué pour Miles Industries Ltd.

Bienvenue chez Valor®

Cet appareil a été installé professionnellement par :
Détaillant : _____
Télépone :_____

Veuillez lire ce guide AVANT d'installer et d'opérer cet appareil.

Consignes de sécurité 4
Specifications 6
Accessoires 7
Accessoires d'évacuation certifiés 8
Dimensions et emplacement 10
Planification 11
- Avant d'installer 11
- Concept 12
- Dégagements aux combustibles 13
- Encastrement 15
- Finition du mur 19
  - Spécifications des matériaux 19
  - Panneau de béton incombustible 19

Évacuation 22
- Concept 22
- Coaxiale 23
  - Systèmes d'évacuation coaxiale typiques 23
  - Grille d'évacuation 24
  - Position des restricteurs 25
  - Sortie d'évacuation horizontale 26
  - Sortie d'évacuation verticale 27
- Conversion colinéaire 28
  - Applications 28
  - Préparez le foyer existant 28
  - Installation dans un foyer existant 29
  - Installation partielle dans un foyer existant 30
  - Installation dans une cheminée adjacente 31
  - Exemple d'accessoires—conversion colinéaire 32

Installation 33
- Préparation de l'appareil 33
  - Convertissez la buse d'évent (si nécessaire) 34
  - Placez l'appareil dans la charpente 35
  - Enlevez la fenêtre 36
- Système HeatShift™—si utilisé 37
  - Enlevez le déflecteur de convection 37
  - Installez les buses HeatShift 37
- Alimentation électrique 38
- Alimentation de gaz 40
- Panneaux intérieurs 42
- Lits de combustion 43
  - Bûches de bouleau 1505BLKV2 43
  - Bois de grève 1505DWKV2 46
  - Verre décoratif Murano 1500DGM 49
  - Pierres et gravier 1514RSS 50
  - Bois fendus 1505SWKV2 52
- Réinstallation de la fenêtre et vérification 55
- Interrupteur mural 56
- Synchronisation de la télécommande 58
- Vérification de l'opération et aération 60
- Pare-étincelles et bordure 61

Schéma des connexions 62
Commonwealth du Massachusetts 63
Appendice A—Consignes d'allumage 65
Appendice B—Guide de télécommande 66
Appendice C—Interrupteur mural 73
Appendice D—Système HeatShift 74
Appendice E—Pièces de remplacement 95

Consignes de sécurité

Ce guide contient des directives très importantes concernant le fonctionnement sécuritaire de votre foyer de même que des directives pour son entretien. Veuillez lire attentivement et vous assurez de comprendre toutes les directives avant d'utiliser votre foyer. Le défaut de suivre ces directives pourrait résulter en risque d'incendie et annuation de la garantie.

Vous pouvez obtenir un guide de remplacement visitez **foyervalor.com**.

⚠ AVERTISSEMENT : Extrêmement chaud!

Chaleur et inflammabilité

- Certaines parties de votre foyer sont extrêmement chaudes, particulièrement la vitre. Utilisez le pare-étincelles fourni avec le foyer ou une barrière afin de réduire les risques de brûlures sévères.
- La vitre de la fenêtre peut excéder 500 °F (260 °C) en chauffant à pleine capacité.
- Toujours tenir l'entourage du foyer libre de matériaux combustibles, d'essence ou d'autres gaz et liquides inflammables.
- Attention aux murs chauds! Le mur directement au-dessus du foyer peut devenir très chaud quand le foyer fonctionne. Même s'il est construit de matériaux sécuritaires, il peut atteindre des températures excédant 200 °F (93 °C). Ne pas toucher!
- Attention à la dalle/tablette devant le foyer! Toute surface directement devant la fenêtre du foyer peut devenir très chaude quand le foyer fonctionne. Même si elle est construite de matériaux sécuritaires, elle peut atteindre des températures excédant 200 °F (93 °C) dépendant de sa profondeur. Évitez d'y touchez! Ne placez pas d'objet sur cette surface! La température devant le foyer sera réduite si le pare-étincelles est installé.
- Certains matériaux ou objets, même s'ils sont sécuritaires, peuvent se décolorer, rétrécir, se déformer, craquer, peler ou subir d'autres avaries à cause de la chaleur produite par le foyer. Évitez de placer des chandelles, toiles, photos ou autres articles inflammables ou sensibles à la chaleur, ou des meubles, à moins de 36 pouces (0,9 m) du foyer.
- En raison de températures élevées, l'appareil devrait être installé où il y a peu de circulation et loin du mobilier et tentures.
- On ne devrait pas placer de vêtements ni d'autres matières inflammables sur l'appareil ni à proximité.

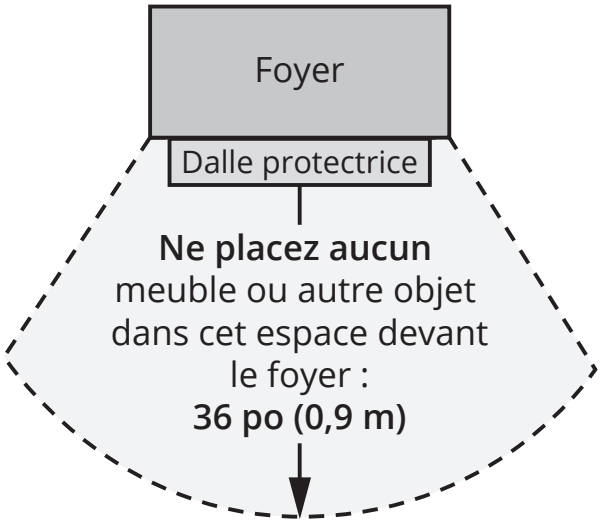

Pare-étincelles et sécurité

- Un écran destiné à réduire le risque de brûlure attribuable à la vitre chaude est fourni avec cet appareil et devrait être installé pour la protection des enfants et des personnes à risques.
- Les enfants et les adultes devraient être informés des dangers que posent les températures de surface élevées et se tenir à distance afin d'éviter des brûlures ou que leurs vêtements ne s'enflamment.
- Les jeunes enfants devraient être surveillés étroitement lorsqu'ils se trouvent dans la même pièce que l'appareil. Les tout petits, les jeunes enfants ou les adultes peuvent subir des brûlures s'ils viennent en contact avec la surface chaude. Il est recommandé d'installer une barrière physique si des personnes à risques habitent la maison. Pour empêcher l'accès à un foyer, installez une barrière de sécurité; cette mesure empêchera les tout petits, les jeunes enfants et toute autre personne à risque d'avoir acès à la pièce et aux surfaces chaudes.
- Tout écran ou protecteur retiré pour permettre l'entretien de l'appareil doit être remis en place avant de mettre l'appareil en marche.

Consignes de sécurité

Fenêtre de verre

⚠ AVERTISSEMENT

Ne pas utiliser l'appareil si le panneau frontal en verre n'est pas en place, est craqué ou brisé.

Ne pas frapper ou claquer la fenêtre.

Confiez le remplacement du panneau à un technicien agréé.

- La fenêtre doit être en place et scellée avant l'allumage sécuritaire du foyer.
- La fenêtre vitrée ne peut être remplacée que d'une seule pièce, telle que fournie par le fabricant. Aucune substitution ne peut être utilisée.
- Ne pas utiliser de nettoyant abrasifs sur la fenêtre vitrée. Ne pas nettoyer la fenêtre vitrée lorsqu'elle est chaude.

Évacuation

- Cet appareil doit être utilisé avec un système d'évacuation tel que décrit dans ce guide d'installation. Aucun autre système d'évacuation ou élément ne doit être utilisé.
- Ne bloquez jamais le débit d'air comburant et d'évacuation. Gardez le devant de l'appareil libre de tout obstacle et matériau afin de permettre l'entretien et l'opération adéquate.
- Ce foyer à gaz et son système d'évacuation doivent évacuer l'air comburant directement à l'extérieur de l'édifice et ne doivent jamais être reliés à une cheminée desservant un autre appareil brûlant des combustibles solides. Chaque foyer à gaz doit utiliser un système d'évacuation séparé. Les systèmes d'évacuation communs sont interdits.

Usage recommandé

- Ce foyer est conçu et certifié à titre de chauffage d'appoint et fourni son meilleur potentiel d'économie d'énergie lorsqu'il est utilisé en présence de l'utilisateur. L'usage d'une source de chaleur primaire alternative est conseillé.
- Cet appareil ne peut être utilisé avec des combustibles solides.
- Ne pas utiliser cet appareil comme source temporaire de chauffage durant la construction.

Inspection initiale et annuelle

- L'installation et la réparation devraient être confiées à un technicien qualifié. L'appareil devrait faire l'objet d'une inspection par un technicien professionnel avant d'être utilisé et au moins une fois l'an par la suite. Des nettoyages plus fréquents peuvent être nécessaires si les tapis, la literie, et cetera produisent une quantité impportante de poussière. Il est essentiel que les compartiments abritant les commandes, les brûleurs et les conduits de circulation d'air de l'appareil soient tenus propres.
- Ne pas se servir de cet appareil s'il a été plongé dans l'eau, même partiellement. Faire inspecter l'appareil par un technicien qualifié et remplacer toute partie du système de contrôle et toute commande qui ont été plongées dans l'eau.

⚠ AVERTISSEMENT

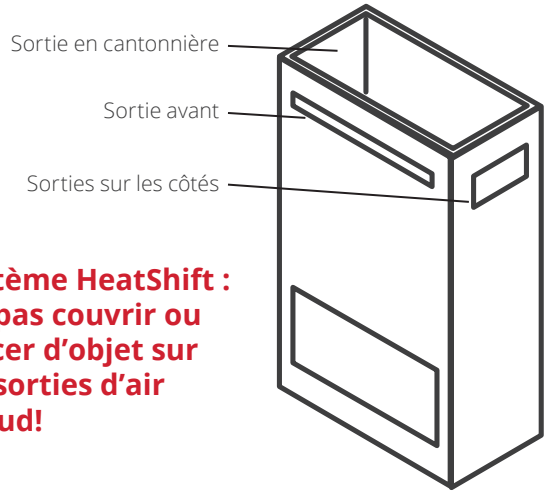

Système HeatShift : Ne pas couvrir ou placer d'objet sur les sorties d'air chaud!

Specifications

Normes et codes

Cet appareil est homologué selon les normes de l'ANSI Z21.88/CSA 2.33 *American National Standard / CSA Standard for Vented Gas Fireplace Heaters for use in Canada and USA*, et selon CGA 2.17-91 *High Altitude Standard* au Canada. Cet appareil ne peut être utilisé que pour les installations à évent direct.

Cet appareil est conforme au CSA P.4.1-15 *Testing method for measuring annual fireplace efficiencies*.

L'installation doit être effectuée selon les codes locaux ou, en l'absence de codes locaux, selon le *National Fuel Gas Code*, ANSI Z223.1/NFPA 54 ou le *Code d'installation du gaz naturel et du propane* en vigueur au Canada CAN/CGA-B149.1. Seul un technicien qualifié et licencié, ou expérimenté doit installer cet appareil.

Cet appareil doit être mis à la terre selon les codes locaux ou, en l'absence de tels codes, selon le *National Electrical Code*, ANSI/NFPA 70 ou le *Code canadien de l'électricité*, CSA C22.1.

Indices signalétiques

Modèle	1500KN	1500KP
Gaz	Naturel	Propane
Altitude (pi)*	0-4 500 pieds*	
Apport maximal (Btu/hre)	30 000	30 000
Apport minimal (Btu/hre)	19 000	21 000
Pression d'admission (c.e.)	3,5"	9,0"
Pression d'alimentation minimale (c.e.)	5"	11"
Pression d'alimentation maximale (c.e.)	10"	14"
Injecteur du brûleur (nº)	DMS#36	DMS#51
Injecteur de veilleuse (nº)	51	30
Vis d'apport minimal (nº)	220	160

*Installations à hautes altitudes

Les taux d'apport sont indiqués en Btu par heure et sont certifiés sans ajustement pour les altitudes jusqu'à 1 370 m (4 500 pi) au-dessus du niveau de la mer.

Pour les altitudes au-dessus de 1 370 m (4500 pi) aux États-Unis, les installations doivent être faites selon ANSI Z223.1 en vigueur et/ou les codes locaux ayant juridiction. Dans certaines régions, les taux d'apport sont déjà réduits pour compenser pour l'altitude—contactez votre fournisseur de gaz local pour confirmer.

Pour les installations au-dessus de 1 370 m (4 500 pi) au Canada, consultez les autorités locales ou provinciales ayant juridiction.

Alimentation de gaz

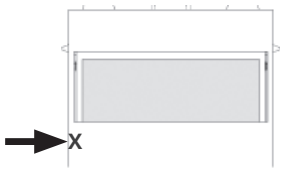

Le foyer 1500KN utilise le gaz naturel.
Le foyer 1500KP utilise le gaz propane.

La pression d'alimentation doit être entre les limites indiquées à la section *Indices signalétiques*.

La connexion d'alimentation est de 3/8" NPT mâle et est située du côté gauche de la boîte de foyer. Un robinet d'arrêt manuel (non-inclus) doit être installé sur la conduite d'alimentation afin de pouvoir isoler l'appareil pour l'entretien. Consultez la section *Alimentation de gaz*page 40 de gaz pour les détails.

Conversion de gaz

Les foyers 1500K sont offerts pour usage avec le gaz naturel ou le gaz propane. Les foyers peuvent être convertis d'un type de gaz à l'autre. Consultez le Guide d'installation fourni avec le kit de conversion de gaz pour plus de détails.

Alimentation électrique

Les foyers 1500K installés à l'intérieur fonctionnent avec des piles et chauffent sans électricité. Cependant, le courant électrique est requis pour faire fonctionner les accessoires optionnels : Ventilateur de circulation d'air 1595CFKV2, Module WiFi ou Ventilateur de zone 1270RBK.

Système HeatShift™

Les foyers 1500K sont conçus pour permettre l'installation du système HeatShift optionnel, un système qui redistribue l'air chaud du foyer en utilisant la convection naturelle, sans nécessiter de ventilateur.

La sortie d'air chaud peut être située plus haut sur le mur, sur les murs des côtés ou même dans une autre pièce. Ce qui réduit la température immédiatement au-dessus du foyer et permet d'y placer un téléviseur, une oeuvre d'art, etcetera.

Veuillez noter que les dimensions d'encastrement et les dégagements de manteau ou tablette sont affectés par l'installation du système HeatShift. Voir *Appendice D—Système HeatShift* page 74 pour plus de détails.

Conversion pour usage à l'extérieur

Les foyers 1500K sont fournis pour applications intéreures mais peuvent être adaptés pour applications extérieures. Le foyer, utilisé à l'extérieur, doit être à l'abri des intempéries tel que définies dans le guide d'installation de la trousse de conversion pour applications extérieures GV60CKO.

Accessoires

Accessoires requis

Information correcte au moment de l'impression et sujette à changement sans préavis.

Lits de combustion (un au choix)		
1505DWKV2	Bois de grève	
1500DGM	Verre décoratif Murano	
1514RSS	Pierres et gravier	
1505SWKV2	Bois fendus	
1505BLKV2	Bûches de bouleau	
Panneaux intérieurs (un au choix)		
1515FBL	Cannelés noirs	
1525RGL	Verre réfléchissant (exige Supports à rainure et ancrage 1725RGL-3)	
1560PBL	Unis, noirs	
Bordure (une au choix)		**Pare-étincelles**
1530CIK**	Encadrement - pare-étincelles mailles fines - **HeatShift EXIGÉ**	4007929
1550LSBv2	Bordure Linear 3-1/2 po, noire	4004215
1575LFB	Bordure de finition Linear 1 po, noire	4005564
Accessoires d'évacuation certifiés		
Voir les pages suivantes pour une liste d'accessoires d'évacuation certifiés		

Accessoires optionnels

Information correcte au moment de l'impression et sujette à changement sans préavis.

Trousses de conversion de gaz	
1500KNGK	Conversion au gaz naturel
1500KPGK	Conversion au gaz propane
Autres accessoires	
GV60CKO*	Conversion à foyer extérieur
1595CFKV2*	Ventilateur de circulation d'air - **exige Module de commande (V-Module) GV60VM**
1270RBK	Ventilateur de zone HeatSplit
GV60WIFI*	Wifi module - **exige Module de commande (V-Module) GV60VM**
LDK	Système HeatShift (par gravité) - **OBLIGATOIRE avec le 1530CIK**
Barrière de sécurité	Les barrières de sécurité pour enfants telle que la Cardinal VersaGates sont disponibles chez votre marchand local d'ameublement et d'accessoires pour enfants.

⚠ AVERTISSEMENT

***AUCUNE CONNEXION ÉLECTRIQUE PERMISE pour installations à l'extérieur!**

⚠ AVERTISSEMENT

****Système HeatShift EXIGÉ lorsque l'Encadrement 1530CIK est installé!**

Accessoires d'évacuation certifiés

Accessoires d'évacuation certifiés pour foyers Valor 1500 et 1600[4]							
Description des produits			Code de produits / disponibilité par fabricant				
			DURA-VENT	SELKIRK	ICC EXCEL DIRECT	MILES INDUSTRIES	BDM
Capuchons de sortie	Horizontal	Coaxial standard	46DVA-HC	4DT-HC	TM-4HT	658DVK2	DVR6-HC
		Coaxial deluxe	—	—	TM-4RHT	—	DVR6-HCP
		Coaxial grands vents	—	—	—	—	—
	Vertical	Coaxial standard	46DVA-VC	4DT-VT	—	—	DVR6-VCH DVR6-VCSB
		Coaxial grands vents	46DVA-VCH	—	TM-4SVT	—	—
		Coaxial allongé	46DVA-VCE	—	—	—	—
		Colinéaire	46DVA-CL33 46DVA-CL34 46DVA-CL33H 46DVA-33P 46DVA-CL34P	—	TM-IVT	559CLT	940033B 940034B 940033HWS 940033RD
	Périscopique, élévation 14"		46DVA-SNK14	4DT-ST14	TM-4ST14	—	DVR6-SNK14
	Périscopique, élévation 36"		46DVA-SNK36	4DT-ST36	TM-4ST16	—	DVR6-SNK36
Adaptateurs d'évent		Raccord coaxial-à-colinéaire	46DVA-GCL 46DVA-GLC34 46DVA-CLAA 46DVA-34CLAA	ADT-AAC	TM-4CAA	1156CLA[4]	DVR6-A34
		Raccord colinéaire-à-coaxial	46DVA-GK 46DVA-CT 46DVA-CLTA 46DVA-34CLTA	ADT-CTB	TM-4CTA	—	DVF34-A6
		Adaptateur pour Sortie murale MTO-4 ou MTO-4F	—	—	—	DVA-M4/7 avec DuraVent seulement	—
Conduits souples d'aluminium		Diamètre de 3" ou 4"	NOTE : Les conduits à 2 épaisseurs homologués selon CAN/ULC S635 peuvent être utilisés pour l'évacuation d'appareils à gaz, tel que le conduit fabriqué par Z-Flex, Flexmasters et autres.				
			Série 2280	AF3-35L AF4-35L	TM-ALK33 TM-ALK43 TM-ALT33 TM-ALT43	—	952703 952704
Conduits de longueurs ajustables et extensions 4" x 6-5/8"		Galvanisé ou noir	46DVA-08A 46DVA-08AB (3" à 7")	—	—	—	DVR6-08A DVR6-08AB
		Galvanisé ou noir	46DVA-16A 46DVA-16AB (3" à 14-1/2")	ADT-AJ12 ADT-AJ12B (4" à 10")	TC-4DLS1 TC-4DLS1B	—	DVR6-16A DVR6-16AB
		Galvanisé ou noir	46DVA-17TA 46DVA-17TAB (11" à 17")	ADT-TL14 ADT-TL14B (14" à 22")	TC-4DLS2 TC-4DLS2B (1-7/8" – 21")	—	—
		Galvanisé ou noir	46DVA-24TA 46DVA-24TAB (17" à 24")	ADT-TL38 ADT-TL38B (38" à 70")	TC-4DLA30 TC-4DLA30B (16.5" – 29")	—	—
		Flex coaxial	46DVA-36FF 46DVA-60FF 46DVA-120FF	—	—	—	—
Coudes DV	30°	Galvanisé	46DVA-E30	—	—	—	—
	45°	Galvanisé	46DVA-E45 (joint articulé)	4DT-EL45	TE-4DE45	—	DVR6-E45
		Noir	46DVA-E45B (joint articulé)	4DT-EL45(B)	TE-4DE45B	—	DVR6-E45B
	60°	Galvanisé	46DVA-E60	—	—	—	—
	90°	Galvanisé	46DVA-E90 (joint articulé)	4DT-EL90	TE-4DE90	—	DVR6-E90
		Noir	46DAV-E90B (joint articulé)	4DT-EL90(B)	TE-4DE90B	—	DVR6-E90B

Accessoires d'évacuation certifiés

Description des produits			Code de produits / disponibilité par fabricant				
			DURA-VENT	SELKIRK	ICC EXCEL DIRECT	MILES INDUSTRIES	BDM
Conduits 4" sur 6 5/8" (ø int. x ø ext.)	Longueur de 6"	Galvanisé	46DVA-06	4DT-06	TC-4DL6	—	DVR6-06
		Noir	46DVA-06B	4DT-06(B)	TC-4DL6B		DVR6-06B
	Longueur de 7"	Galvanisé	—	—	—	—	—
		Noir					
	Longueur de 9"	Galvanisé	46DVA-09	4DT-09	TC-4DL9	—	DVR6-09
		Noir	46DVA-09B	4DT-09(B)	TC-4DL9B		DVR6-09B
	Longueur de 12"	Galvanisé	46DVA-12	4DT-12	TC-4DL1	—	DVR6-12
		Noir	46DVA-12B	4DT-12(B)	TC-4DL1B		DVR6-12B
	Longueur de 18"	Galvanisé	46DVA-18	4DT-18	—	—	DVR6-18
		Noir	46DVA-18B	4DT-18(B)			DVR6-18B
	Longueur de 24"	Galvanisé	46DVA-24	4DT-24	TC-4DL2	—	DVR6-24
		Noir	46DVA-24B	4DT-24(B)	TC-4DL2B		DVR6-24B
	Longueur de 36"	Galvanisé	46DVA-36	4DT-36	TC-4DL3	—	DVR6-36
		Noir	46DVA-36B	4DT-36(B)	TC-4DL3B		DVR6-36B
	Longueur de 48"	Galvanisé	46DVA-48	4DT-48	TC-4DL4	—	DVR6-48
		Noir	46DVA-48B	4DT-48(B)	TC-4DL4B		DVR6-48B
Solins	Solin 0/12-6/12		46DVA-F6	4DT-AF6	TF-4FA	—	DVR6-AF012
	Solin 7/12-12/12		46DVA-F12	4DT-AF12	TF-4FB	—	DVR6-AF712
	Solin plat		46DVA-FF	—	TF-4F	—	DVR6-TCF
	Solin pour cheminée de maçonnerie		—	—	TF-4MF	559FSK	—
	Solin, nouveau parement		—	—	—	658NSFK	—
Accessoires pour système d'évacuation	Fourreau		46DVA-WT	4DT-WT1	TM-4WT	—	DVR6-WTU
	Collier tempête		46DVA-SC	4DT-SC	TM-SC	—	DVT68-SC
	Plaque décorative		46DVA-DC	—	TM-4TR TM-4TP	—	DVR6-DC
	Boîte-support plafond	Cathédrale	46DVA-CS	4DT-CCS	TM-4SS	—	DVR6-CS
		Régulier	—	4DT-CS	—	—	—
	Coupe-feu de plafond		46DVA-FS	4DT-FS	TM-4RDS TM-CS	—	DVR6-CFS
	Coupe-feu radiant d'entretoit		46DVA-IS	ADT-AIS	TM-4AS	—	DVR6-AIS
	Courroie de suspension		46DVA-WS	4DTWB	TM-WS	—	DVR6-WS
	Écarteurs pour vinyle		46DVA-VSS	4DT-VSS (avant parement) 4DT-VSSB (après parement)	TM-VSS	—	DVR6-VSS
	Courroie pour coudes / Support pour décalage		46DVA-ES	4DT-OS	TM-OS	—	DVR6-ES
	Grillage de sortie		46DVA-WG	—	TM-HTS TM-RHTS	845TG 658TG	DVR6-SHRD

Notes:
1. Suivez les directives d'installation fournies avec les produits de chaque fabricant.
2. À moins d'avis contraire, tous les produits listés ci-dessus doivent être utilisés avec des conduits 4 po sur 6-5/8 po.
3. **Ne combinez pas les conduits de différents fabricants, sauf ceux de Miles Industries, certifiés pour usage avec ceux d'autres fabricants.**
4. Le Raccord colinéaire Valor 1156CLA de Miles Industries ne peut pas être utilisé sur les modèles 1600. Utilisez-le seulement sur les modèles 1500.

Dimensions et emplacement

Dimensions

46” [1168 mm]
42” [1067 mm]
Centre d’évent
Sortie pour Système de canalisation HeatShift LDK (enlevez les plaques)
19-7/8” [505 mm]
18” [457 mm]
15-1/16” [383 mm]
8-5/8” [219 mm]

Dessus

Déflecteur de chaleur requis pour applications à buse d’évent vers l’arrière
18-1/2” [469 mm]
15-1/16” [383 mm]
Buse d’évent de 6-5/8” dia. convertible du dessus à l’arrière à l’installation
Linteau de charpente
Centre d’évent
Min. 44-1/2” [1130 mm] jusqu’au haut du panneau de béton
Min. 43” [1092 mm] jusqu’au dessous du linteau
33-1/8” [841 mm]
Point d’entrée électrique
Sortie pour ventilateur 1270RBK (enlevez la plaque)

Écarteurs pour dégagement zéro
4” [102 mm]
3-3/4” [95 mm]
Sortie pour ventilateur 1270RBK (enlevez la plaque)
Point d’entrée du gaz

Côté gauche

32-3/8” [822 mm]
14-1/2” [369 mm]
9-3/8” [238 mm]
39-11/16” [1009 mm]

Devant

Côté droit

Emplacement

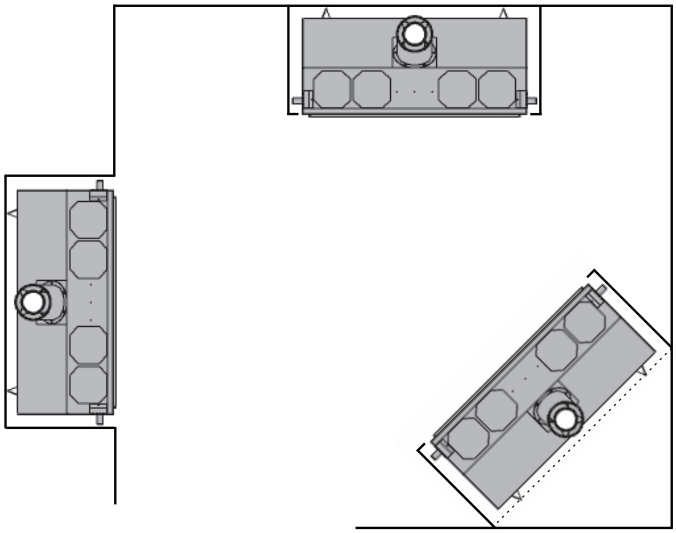

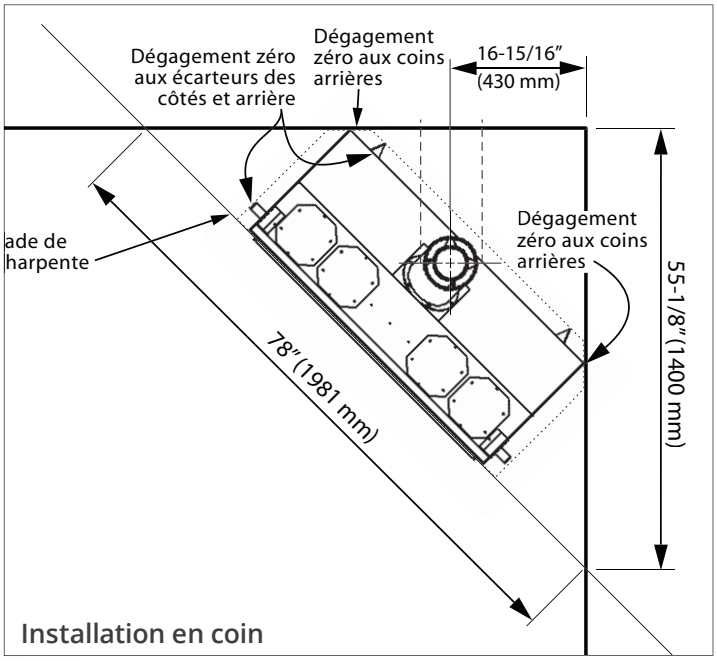

Installation en coin

Planification

Attention

SEUL le personnel qualifié et licencié devrait installer cet appareil.

1. AVANT DE COMMENCER, VOUS DEVEZ SAVOIR—DEMANDEZ AU PROPRIÉTAIRE :
   - Est-ce que le Système HeatShift* optionnel sera utilisé;
   - Hauteur de l'appareil et de la dalle, si utilisée;
   - Épaisseur et type de matériaux de finition autour de l'appareil;
   - Bordure utilisée*;
   - Autres accessoires optionnels (s'il y en a);
   - Configuration d'évacuation.
2. Déballez l'appareil et enlevez tout ce qui se trouve autour de l'appareil et à l'intérieur. Recyclez l'emballage.
3. Vérifiez, à l'aide de la liste de contenu de l'emballage, si vous avez en main tous les articles nécessaires à l'installation, incluant :
   - Lit de combustion (emballé séparément);
   - Panneaux intérieurs (emballés séparément);
   - Porte-piles et interrupteur mural;
   - Articles pour installer le système HeatShift (si utilisé);
   - Accessoires d'évacuation;
   - Trousse de conversion de gaz (si nécessaire);
   - Accessoires pour raccordement électrique (si nécessaire).
4. Lisez attentivement l'Aide-mémoire de l'installateur inclus avec la documentation pour connaître la séquence d'installation.

AVERTISSEMENT

***Système HeatShift EXIGÉ lorsque l'Encadrement 1530CIK est installé!**

AVERTISSEMENT

AUCUNE CONNEXION ÉLECTRIQUE PERMISE pour installations à l'extérieur!

Planification

Note : Cet appareil peut être installé à l'extérieur dans un endroit à l'abri des intempéries selon le guide d'installation de la trousse de conversion pour l'extérieur GV60CKO.

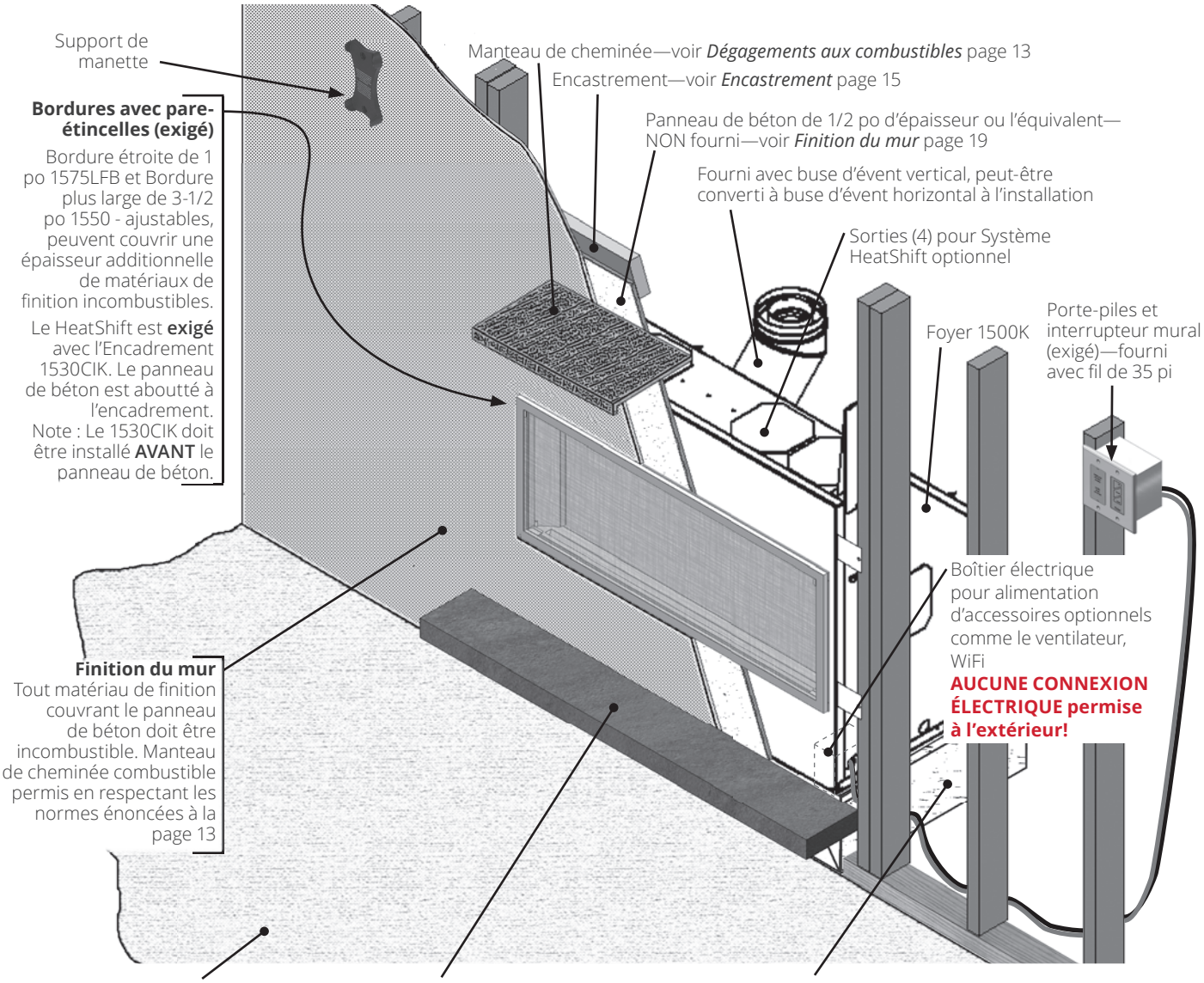

⚠ AVERTISSEMENT

La chaleur du foyer peut causer la décoloration, déformation, contraction, des craquelures ou autres dommages à certains objets qui seraient placés à proximité du foyer. Évitez de placer des bougies, photos ou autres articles sensibles à la chaleur près ou autour du foyer.

⚠ AVERTISSEMENT

SURFACES DES MURS CHAUDES! Les murs directement au-dessus du foyer sont construits de matériaux incombustibles et, même si sécuritaires, leur température peut excéder 200°F (93°C) selon les matériaux. Ne pas toucher! Finissez les murs à l'aide de matériaux conçus pour résister à ces températures.

Dégagements aux combustibles

Manteau combustible Vu de côté

NOTE
L'usage du Système HeatShift optionnel affecte les dégagements au manteau et dalle protectrice. Voir *Appendice D—Système HeatShift* **page 90.**

AVERTISSEMENT
Système HeatShift EXIGÉ lorsque l'Encadrement 1530CIK est installé!

Saillie 'A' du manteau	Hauteur 'B' du manteau
1" [25 mm]	33" [838 mm]
6" [152 mm]	38" [965 mm]
8" [203 mm]	40" [1016 mm]
10" [254 mm]	42" [1067 mm]
12" [305 mm]	44" [1118 mm]

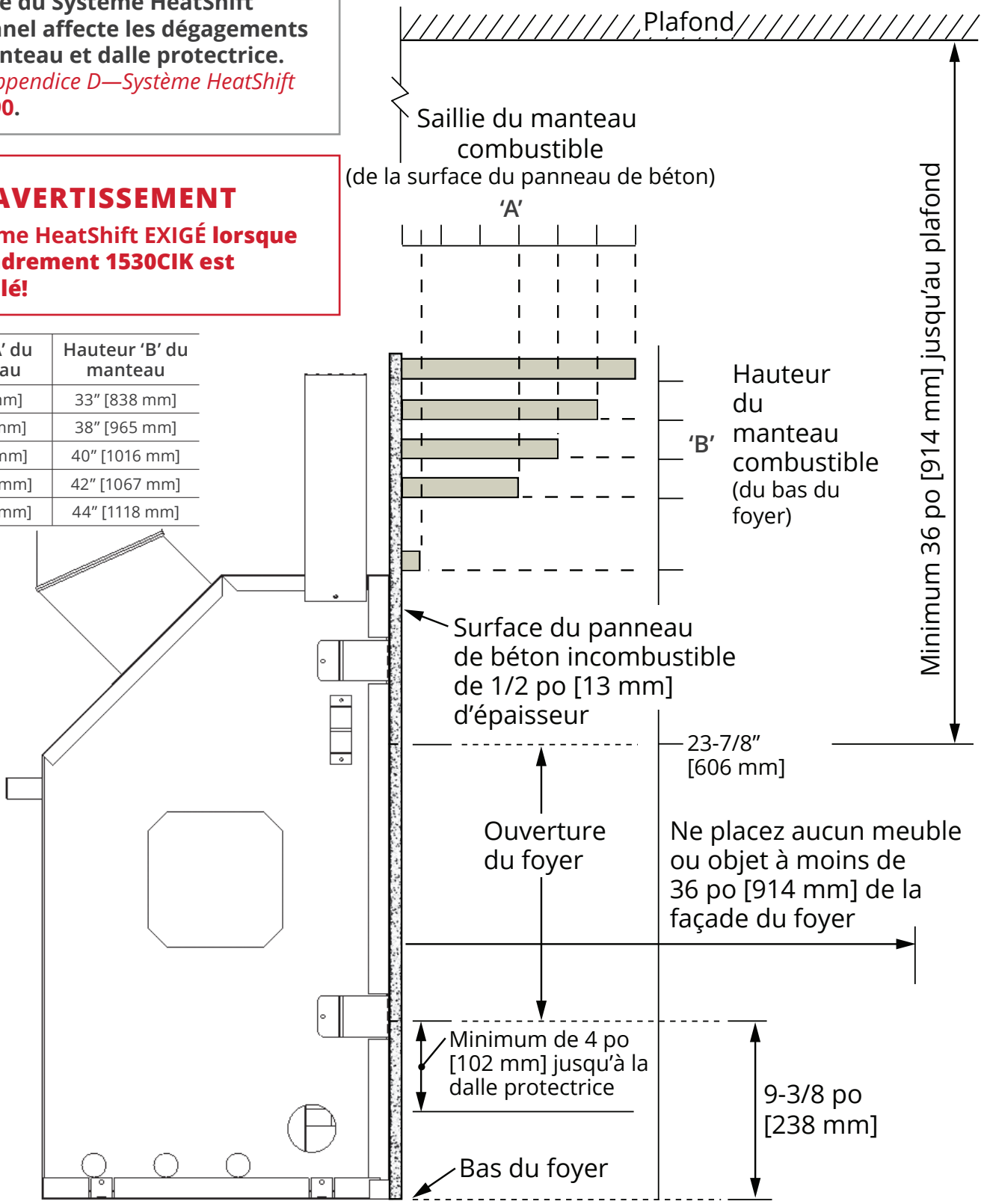

Mur de côté / patte de manteau combustible **Vus du dessus**

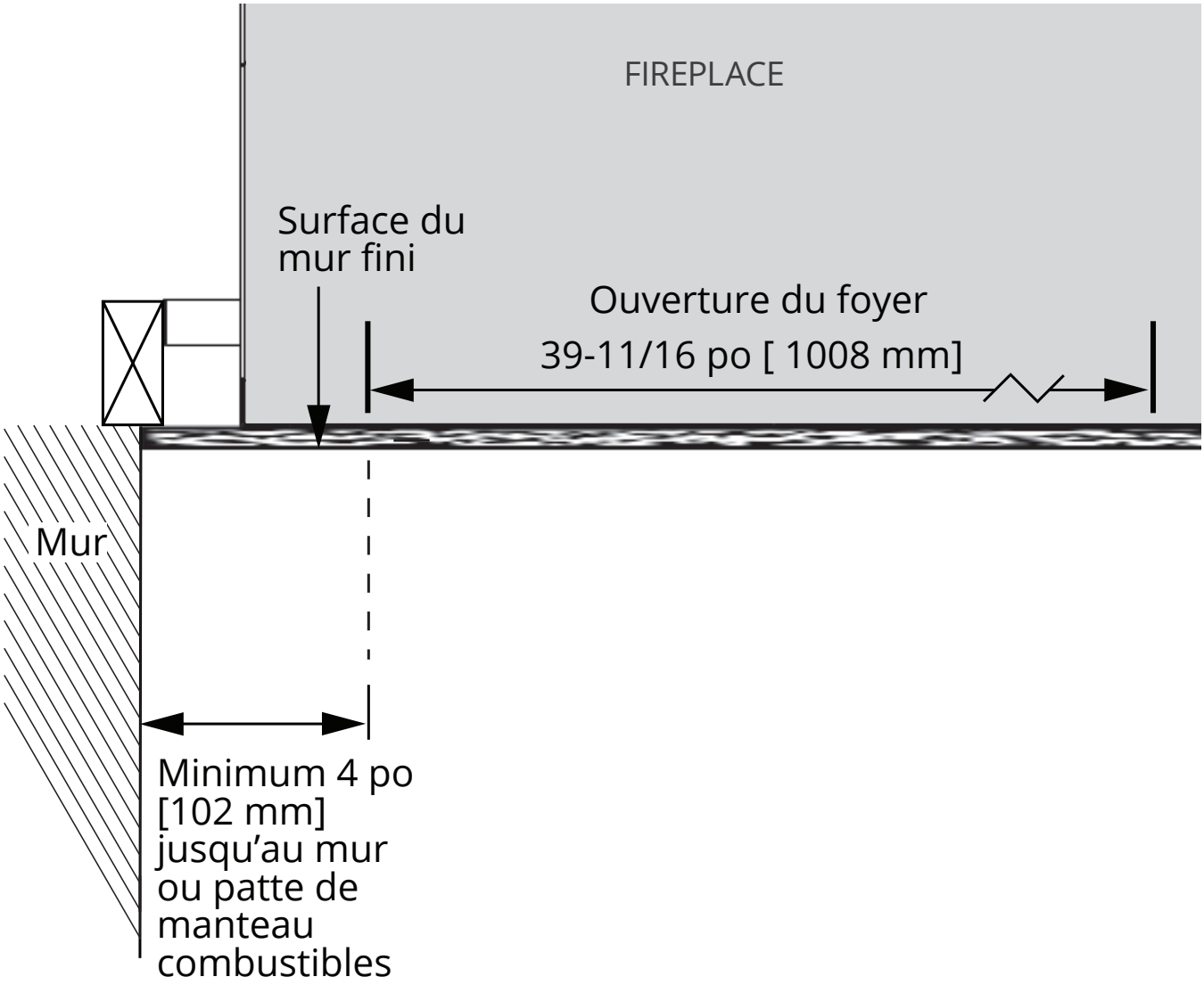

Charpente

NOTE

L'usage du Système HeatShift optionnel affecte les dégagements au manteau et dalle protectrice. Voir *Appendice D—Système HeatShift* **page 74.**

AVERTISSEMENT

Système HeatShift EXIGÉ lorsque l'Encadrement 1530CIK est installé!

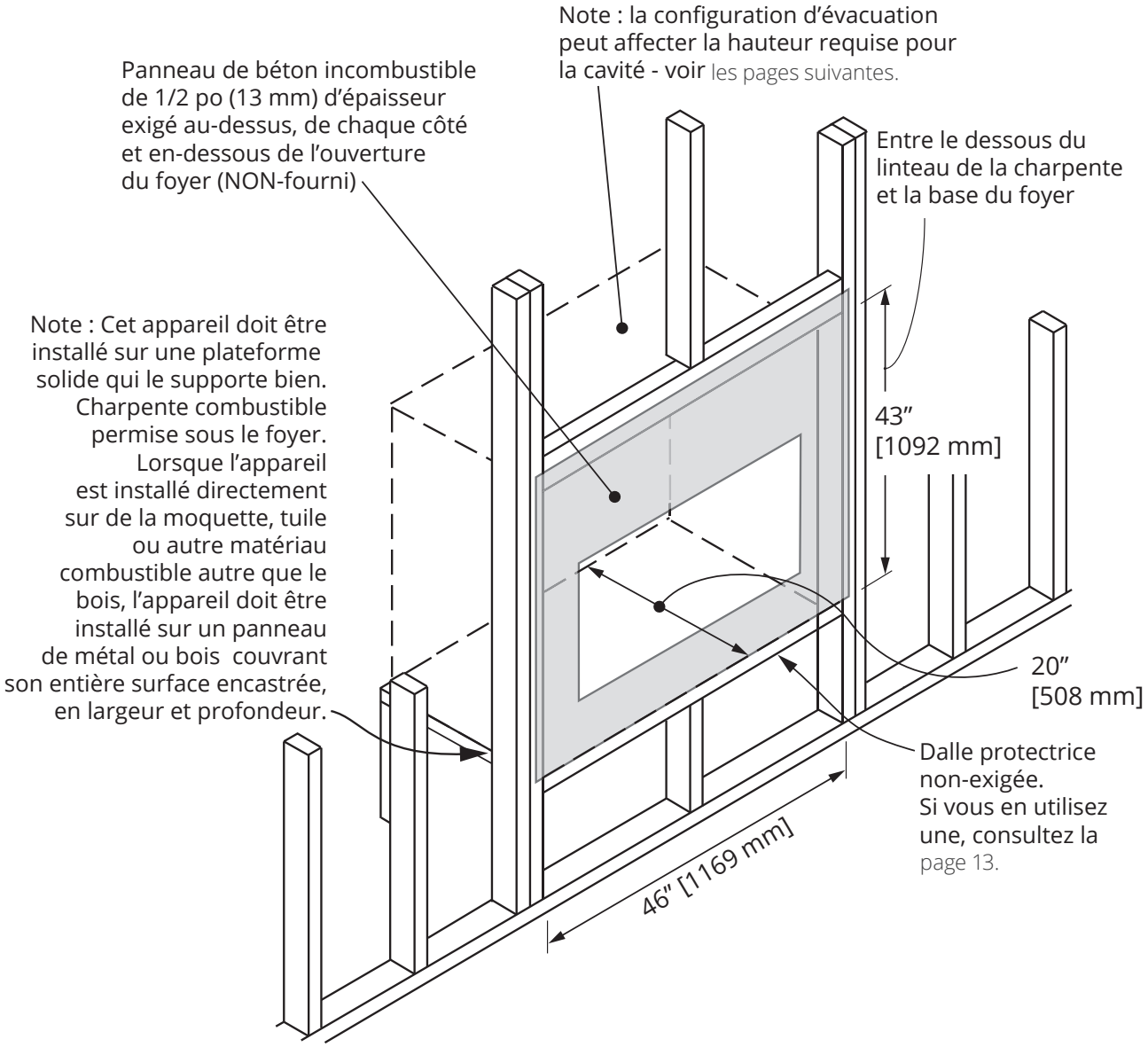

Tablette partielle, sortie dessus

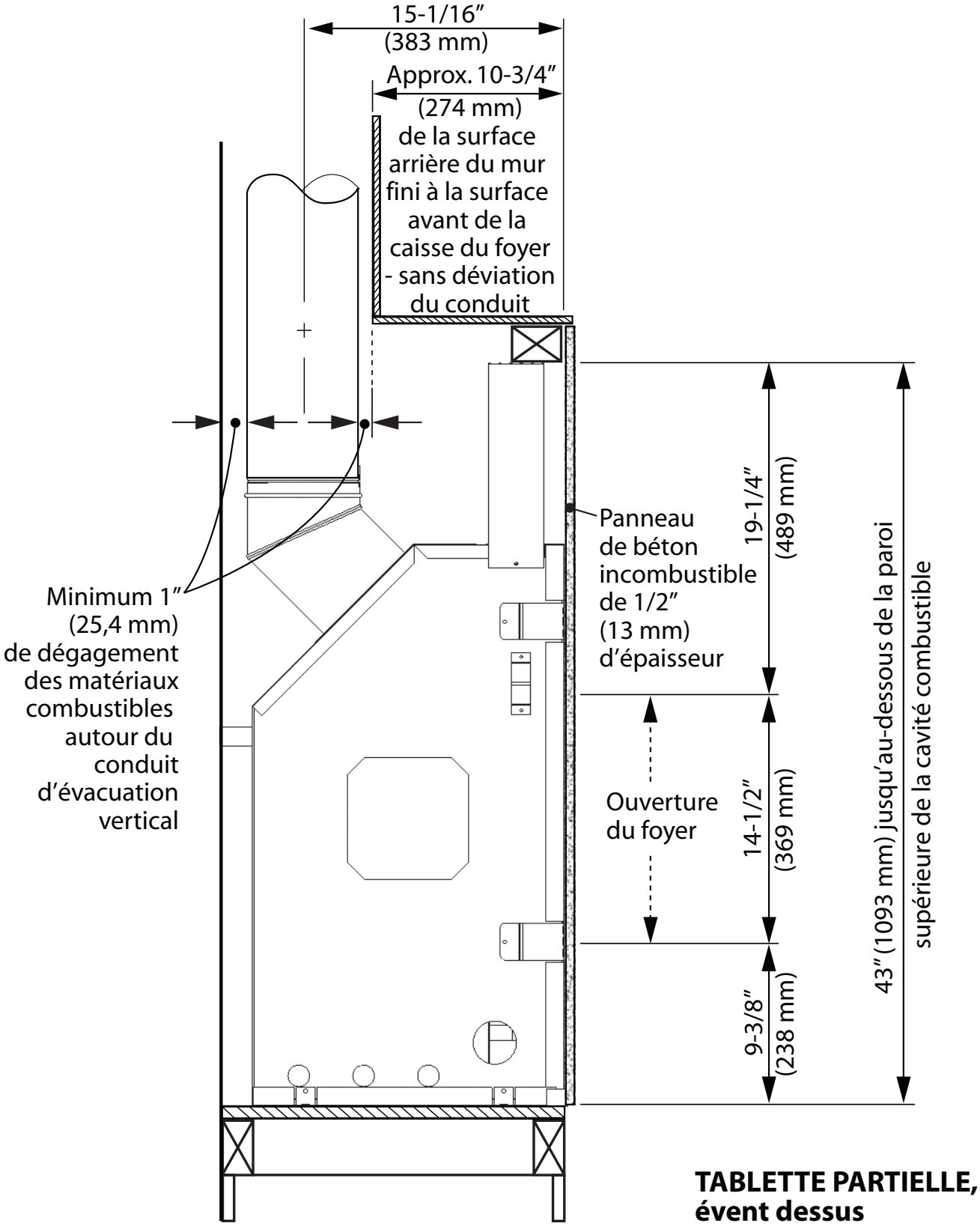

TABLETTE PARTIELLE, évent dessus

Tablette partielle, sortie dessus avec coude

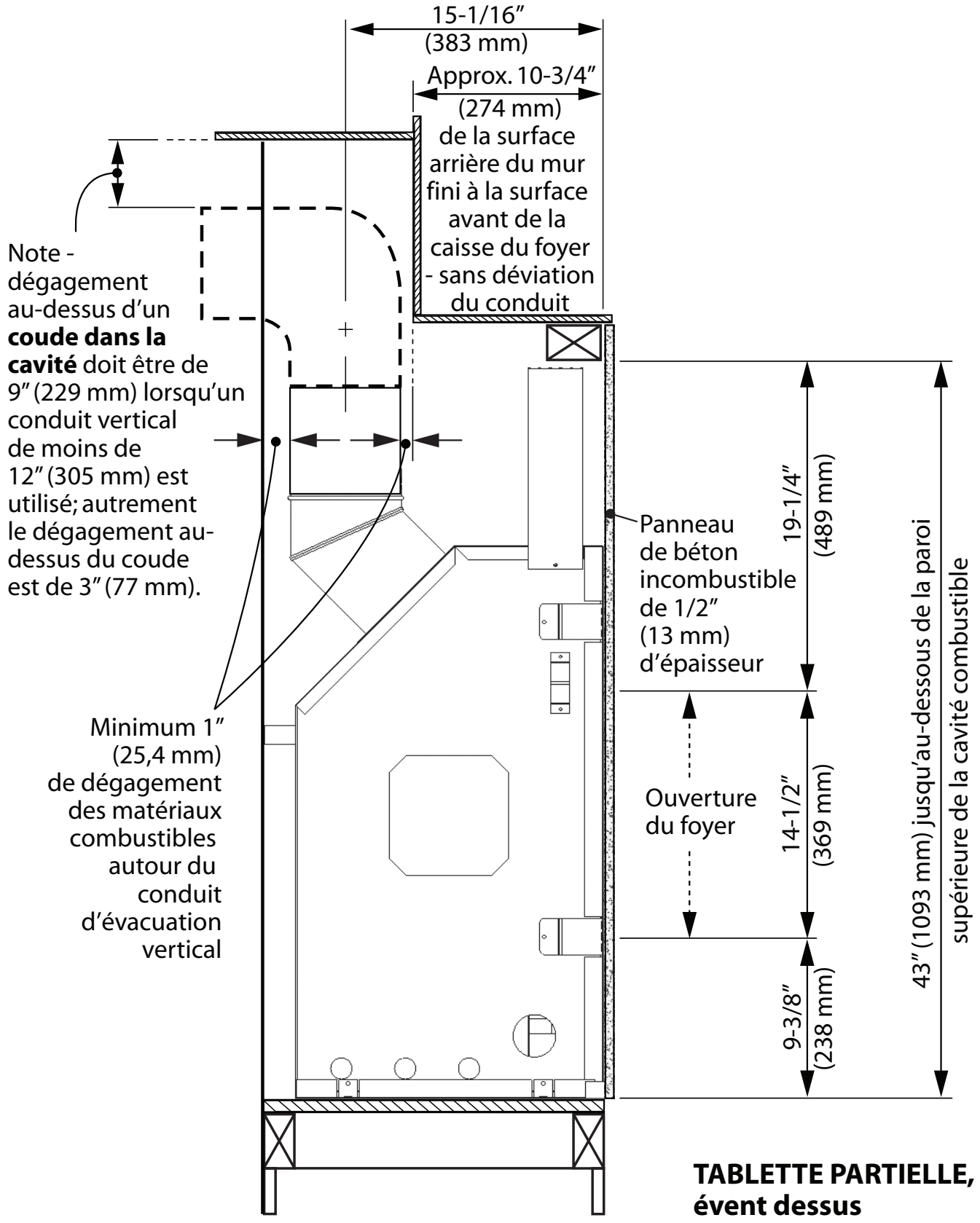

TABLETTE PARTIELLE, évent dessus

Tablette pleine, sortie arrière

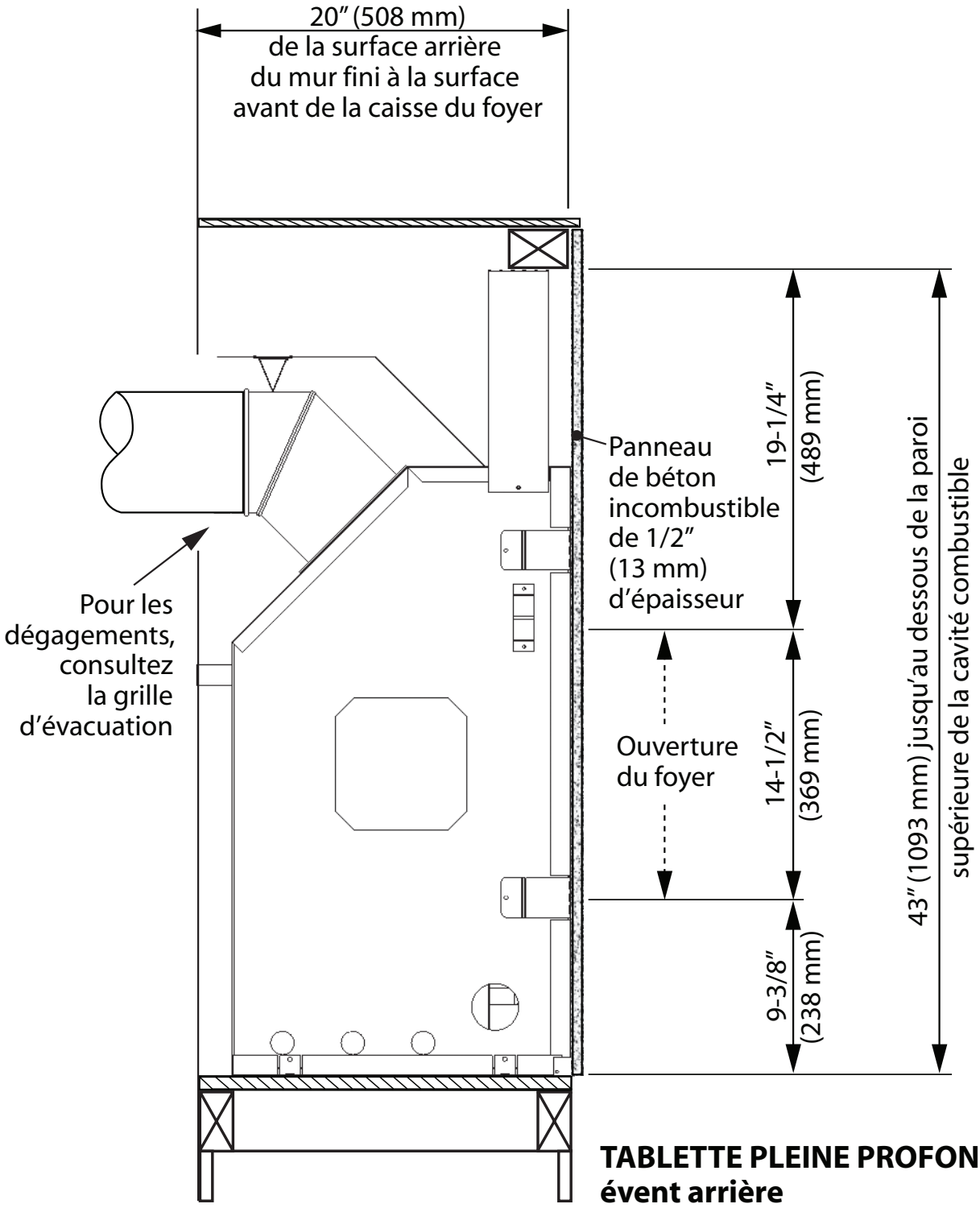

TABLETTE PLEINE PROFONDEUR, évent arrière

Spécifications des matériaux

Incombustibles

Matériaux qui ne s'enflamment ni ne brûlent. Il s'agit de matériaux tels que l'acier, le fer, les briques, le carrelage, le béton, l'ardoise, le verre, le plâtre ou toute combinaison de ces derniers.

Les matériaux dont on sait qu'ils ont réussi l'essai ASTM E 136, Méthode de test standard du comportement des matériaux dans un four à conduit vertical à 750 °C (1382 °F), peuvent être considérés comme incombustibles.

Combustibles

Les matériaux en bois ou recouverts de bois, papier comprimé, fibres végétales, plastiques ou autres matériaux qui peuvent s'enflammer et brûler, qu'ils soient ignifugés ou non, recouverts de plâtre ou non, doivent être considérés comme des matériaux inflammables.

Panneau de béton incombustible

Le foyer Linear L1 exige un panneau de béton incombustible de 1/2 po (13 mm) ou équivalent qui doit être utilisé comme surface de mur directement autour de l'ouverture de l'appareil. Les dimensions minimales du panneau sont indiquées ci-dessous.

L'extension du panneau de béton en-deça des minimums indiqués aidera à éviter les fissures dues à l'expansion des différents matériaux.

Percez à l'avance le panneau de béton avec des trous surdimensionnés et ne serrez pas trop les vis pour éviter les fissures dues à l'expansion provoquée par la chaleur.

Le panneau standard de placoplâtre peut être utilisé autour du panneau de béton mais il est préférable d'éviter de changer de matériau pour éviter les fissures.

Dimensions minimales du panneau de béton incombustible. Toute finition du mur appliquée au foyer, aux dimensions montrées ci-dessous doit être incombustible.

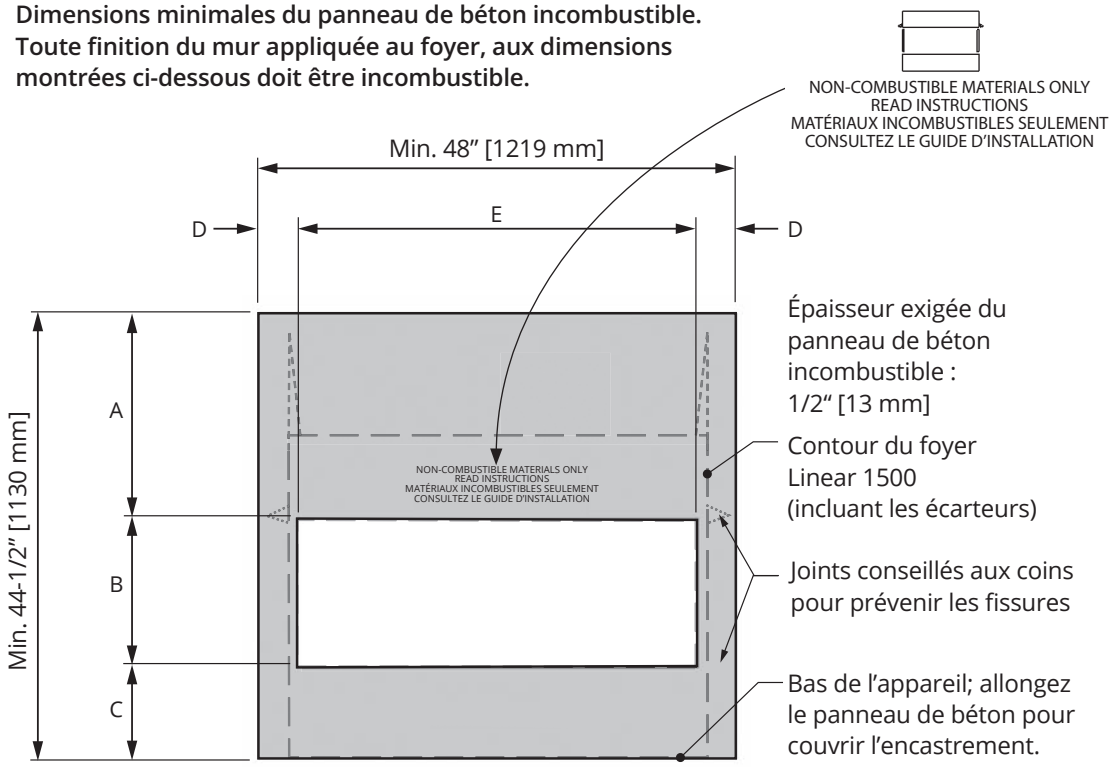

pouces [mm]	avec bordures 1550 ou 1575	avec encadrement 1530CIK
A	Min. 20-1/2 [521]	Min. 20-1/8 [511]
B	14-3/4 [375]	15-13/16 [401]
C	Min. 9-1/4 [235]	Min. 8-9/16 [218]
D	Min. 4 [102]	Min. 3-1/2 [89]
E	Min. 40 [1016]	Min. 41 [1041]

Finition autour des bordures

Un matériau additionnel incombustible tel que la tuile peut être appliqué sur la surface du panneau de béton ou le panneau peut servir de finition.

Notez cependant qu'une bordure est requise dans tous les cas. **Les matériaux de finition ne doivent pas couvrir la bordure.**

Bordures 1575 et 1550

Seules les bordures 1575 et 1550 pourront être installées par-dessus le matériau de finition, jusqu'à 1/2 pouce d'épaisseur pour la 1575 et jusqu'à 1 pouce d'épaisseur pour la 1550.

Encadremenet 1530

L'encadrement 1530 doit être installé **AVANT** le panneau de béton. Le panneau de béton et les matériaux de finition **NE PEUVENT PAS** être en-dessous de l'encadrement; ils doivent être aboutés au cadre.

Bordure plus large (1550) peut être ajustée jusqu'à 1 po d'épaisseur par-dessus la surface du panneau de béton.
Panneau de béton rentre sous la bordure.

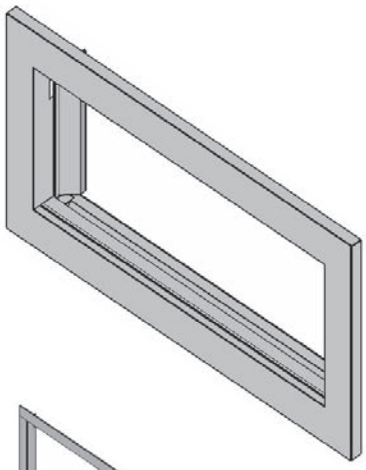

Bordure étroite (1575) peut être ajustée jusqu'à 1/2 po d'épaisseur par-dessus la surface du panneau de béton.
Panneau de béton rentre sous la bordure.

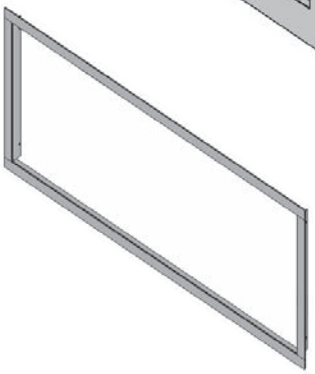

Encadrement 1530CIK exige HeatShift. Panneau de béton abouté au cadre.
Cadre doit être installé AVANT le panneau de béton.

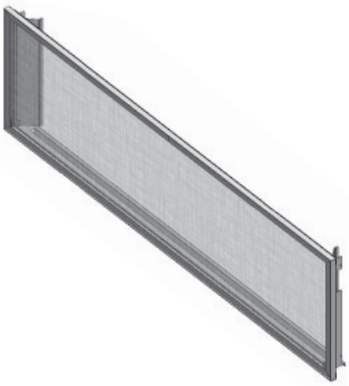

Prévenir les fissures dans la finition

Nous recommandons l'installation du système HeatShift optionnel afin de réduire la température du mur et minimiser la possibilité de fissure des matériaux de finition.

⚠ AVERTISSEMENT

Système HeatShift EXIGÉ lorsque l'Encadrement 1530CIK est installé!

Si un fini simple, sans tuile ou autre matériau est désiré, une attention particulière devra être portée aux joints du panneau incombustible et de sa transition avec le placoplâtre afin de contrôler la formation future de fissures.

Le rétrécissement et mouvement des différents matériaux de la charpente et du panneau incombustible peuvent causer la fissuration des matériaux de finition tel que la tuile et autres.

Veuillez noter que les températures sur les surfaces du mur incombustibles au-dessus du foyer peuvent excéder 200°F (93°C).

Voice quelques trucs pour aider à prévenir les fissures :

- Permettez aux matériaux de sécher complètement avant de finir le mur. Saturé d'eau, le panneau de béton peut absorber jusqu'à 30 pourcent de son poids en eau et peut rétrécir jusqu'à 1/8 de pouce sur une longueur de 48 pouces lorsqu'il sèche. Faire fonctionner le foyer avant d'appliquer la finition du mur aidera à éliminer toute humidité.
- Percez toujours d'avance les trous de vis sur le panneau de béton et utilisez des vis appropriées pour le matériau utilisé.
- Utilisez toujours du ruban sur les joints.
- Décalez toujours les joints du panneau mural.
- Derrière les joints, doublez les poutres et poteaux ou utilisez le côté large des poutres et poteaux pour ajouter au support des joints. Un adhésif sur l'arrière du panneau de béton derrière les joints peut aider à contrôler les mouvements créés par l'expansion et la contraction.
- Utilisez plusieurs couches minces de composé à joints et laissez bien sécher chaque couche.
- Assurez-vous que les matériaux utilisés pour la charpente sont bien secs.
- Après avoir appliqué le matériau de finition du mur, chauffez graduellement afin de sécher doucement tout excès d'humidité plutôt que de sécher trop rapidement.
- Évitez de couper le panneau de béton ou les tuiles autour des coins à l'ouverture du foyer; plutôt, créez un joint qui intersecte le coin de l'ouverture.
- Évitez d'utiliser une large pièce sans joint autour de l'ouverture du foyer. L'expansion au-dessus de l'ouverture créera des fissures aux coins supérieurs. Plutôt, créez un joint qui intersecte dans le coin interne pour éviter les fissures.

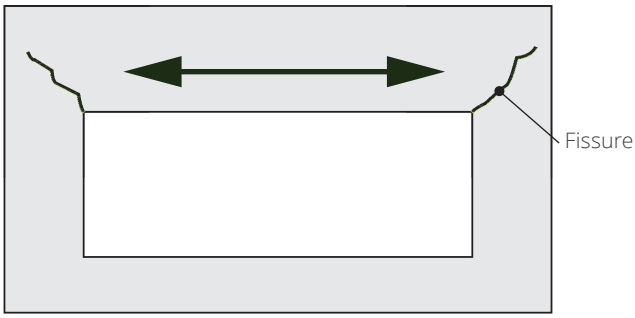

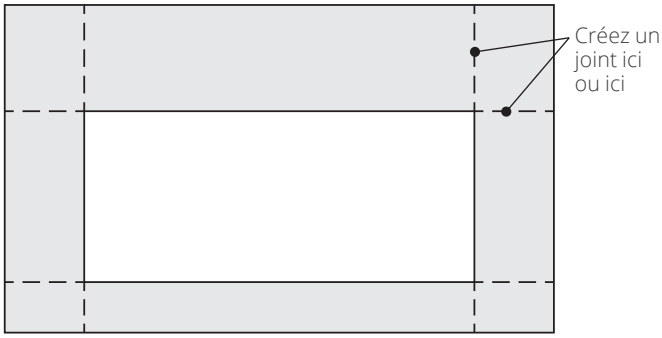

Évent sur le dessus ou à l'arrière

Cet appareil est fourni avec une buse d'évent de 45 degrés à sortie sur le dessus qui peut être convertie, lors de l'installation, en buse d'évent à sortie vers l'arrière—voir *Convertissez la buse d'évent (si nécessaire)* page 34.

Conduits d'évacuation

Cet appareil est certifié pour installation avec des conduits et accessoires coaxiaux pour évent direct d'un diamètre de 4 po sur 6-5/8 po listés dans ce guide—voir *Accessoires d'évacuation certifiés* page 8. Suivez les directives d'installation fournies avec chaque conduit et accessoire utilisés.

Cet appareil peut également être converti en une évacuation colinéaire (3 x 3 po) pour installation dans un foyer et cheminée à combustible solide—voir section *Conversion colinéaire* page 29 et *Accessoires d'évacuation certifiés* page 8.

Étanchéité des conduits d'évacuation

Scellez tous les joints **extérieurs** des conduits et coudes coaxiaux incluant chaque joint **extérieurs** des coudes à l'aide de ruban adhésif d'aluminium de haute qualité certifié pour les hautes températures de 2 pouces de largeur (tel que la marque Nashua-322-2 ou similaire). Couvrez complètement tous les joints **extérieurs** et pressez le ruban fermement pour bien l'adhérer.

Un enduit d'étanchéité de silicone noir à haute température peut être utilisé sur les joints **extérieurs** comme substitut au ruban d'aluminium.

Assurez-vous que tous les joints des conduits se chevauchent sur un minimum de 1 ¼ de pouce (32 mm).

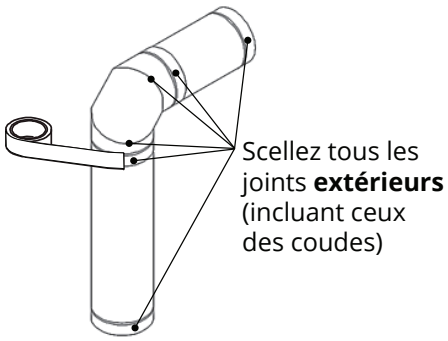

Tout parcours horizontal des conduits doit être élevé de 1/4 po (7 mm) pour chaque portion de 1 pi (30 cm) dans la direction du courant d'évacuation. Pour une sortie d'évacuation au mur, le dernier conduit avant la sortie peut être incliné vers le bas afin de permettre le drainage.

Épaisseur du mur

Les conduits d'évacuation de cet appareil peuvent pénétrer un mur combustible d'au plus 8 po (20 cm) d'épaisseur. Un mur incombustible peut être de n'importe quelle épaisseur jusqu'à la longueur maximale permise pour le conduit horizontal de l'installation.

Évacuation à travers murs et plafonds combustibles

Lorsque le conduit d'évacuation pénètre un mur ou plafond combustibles, percez un trou d'un minimum de 10 po sur 10 po (254 mm sur 254 mm) pour le passage du conduit afin de vous assurer que l'isolant ne touche pas le conduit. Suivez les directives d'installation fournies avec chaque conduit et accessoire utilisés.

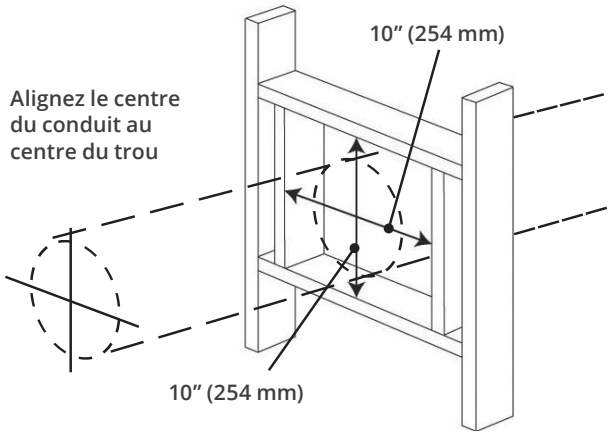

Avis à l'installateur – Isolation du conduit d'évacuation

L'installateur est responsable de s'assurer que les installations d'évacuation à travers les murs extérieurs sont étanches et à l'épreuve des conditions atmosphériques de façon à :

- Prévenir l'infiltration d'eau de pluie dans le mur extérieur en appliquant un joint d'étanchéité entre le pourtour de la plaque murale extérieure et la surface du mur extérieur.
- Prévenir la pénétration de l'humidité de la maison dans le mur en appliquant un joint d'étanchéité entre le pourtour de la plaque murale intérieure et le pare-vapeur.
- Prévenir l'infiltration d'eau de pluie et la pénétration de l'humidité en appliquant un joint d'étanchéité entre la paroi extérieure du conduit d'évacuation et les plaques murales intérieure et extérieure.

Nous conseillons l'utilisation d'un produit d'étanchéité à base de polyuréthane de haute qualité.

Systèmes d'évacuation coaxiale typiques

IMPORTANT

Ne vous fiez pas sur l'appareil pour supporter les conduits d'évacuation aux longs parcours verticaux. Supportez les conduits verticaux, particulièrement aux décalages. Les parcours horizontaux devraient être supportés par des courroies à chaque 4 pieds.

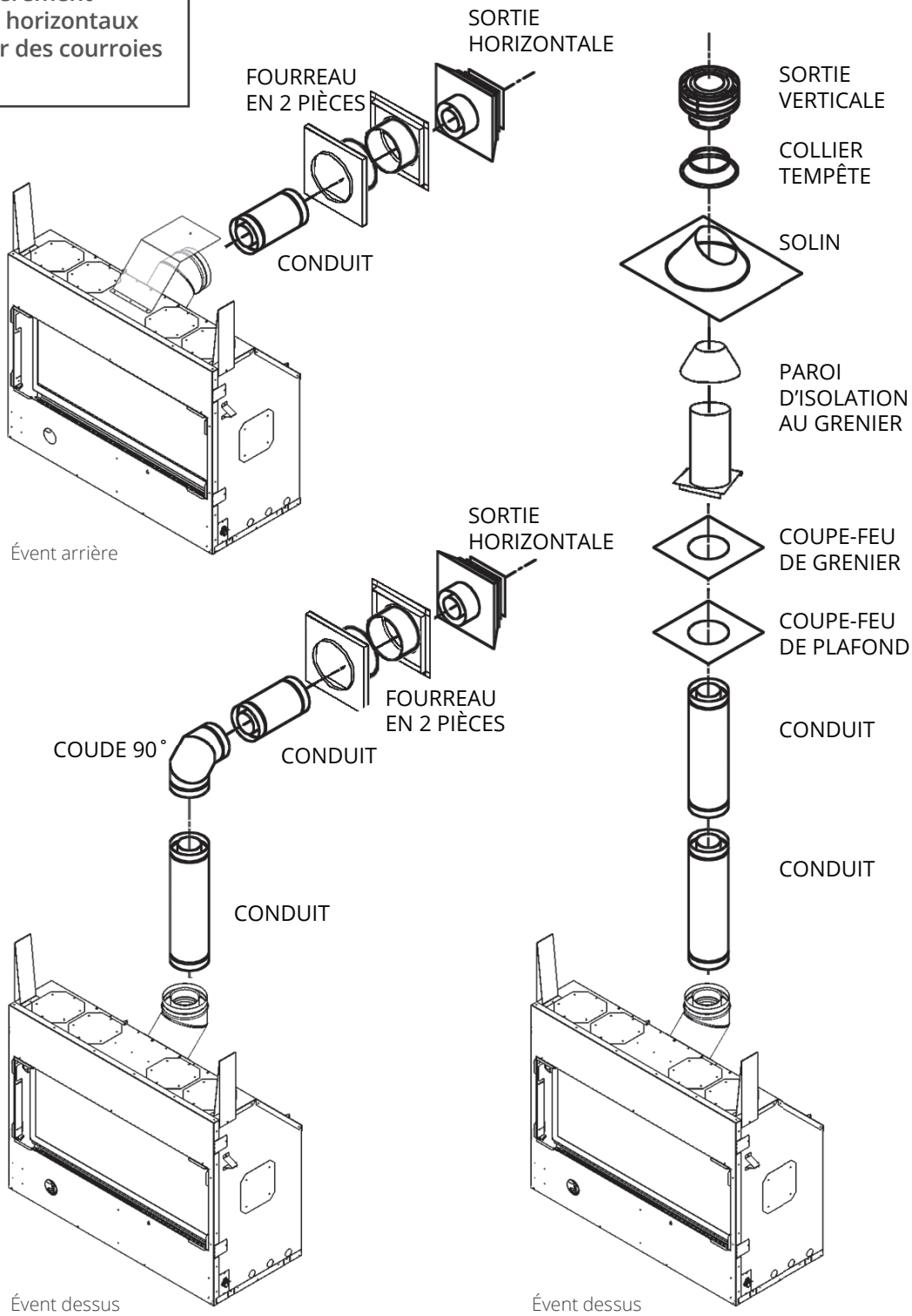

Comment lire la grille d'évacuation

La grille ci-dessous s'applique aux systèmes d'évacuation avec sorties sur le toit ou au mur.

1. La longueur totale du conduit d'évacuation ne doit pas excéder 40 pi (12,2 m).
2. La hauteur minimale pour une sortie sur le toit est de 6 pi (1,9 m).
3. Toute combinaison d'élévation et parcours du système peut-être utilisée tant qu'elle est dans les limites acceptables indiquées dans la grille ci-dessous.
4. Un maximum de 4 coudes de 90°—ou l'équivalent (2 coudes de 45° = 90°)—peuvent être utilisés excluant la buse d'évent de 45° fournie avec l'appareil.
5. Chaque coude de 90° installé horizontalement est équivalent à 3 pi (91 cm) de longueur horizontale; donc, 3 pi (91 cm) doivent être déduits de la longueur du parcours horizontal permis. (Le coude de 45° est équivalent à un conduit horizontal de 18 po (46 cm).
6. Tout parcours horizontal doit être élevé de 1/4 po (7 mm) pour chaque portion de 1 pi (30 cm) dans la direction du courant d'évacuation. Pour une sortie d'évacuation au mur, le dernier conduit avant la sortie peut être incliné vers le bas afin de permettre le drainage.
7. Un restricteur d'air est exigé pour toutes les installations—voir *Position des restricteurs* page 25
   Note : Le restricteur est déjà installé à l'orifice d'évacuation dans a boîte de foyer.

Grille d'évacuation

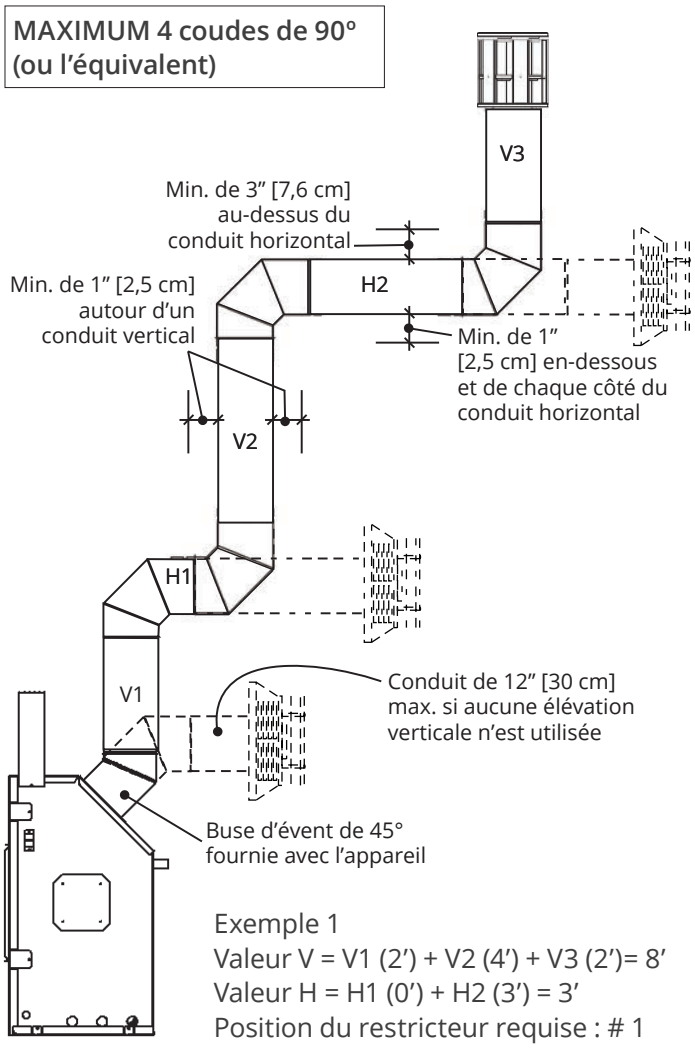

Exemple 1
Valeur V = V1 (2') + V2 (4') + V3 (2')= 8'
Valeur H = H1 (0') + H2 (3') = 3'
Position du restricteur requise : # 1

Configurations d'évacuation coaxiales permises incluant la position du restricteur

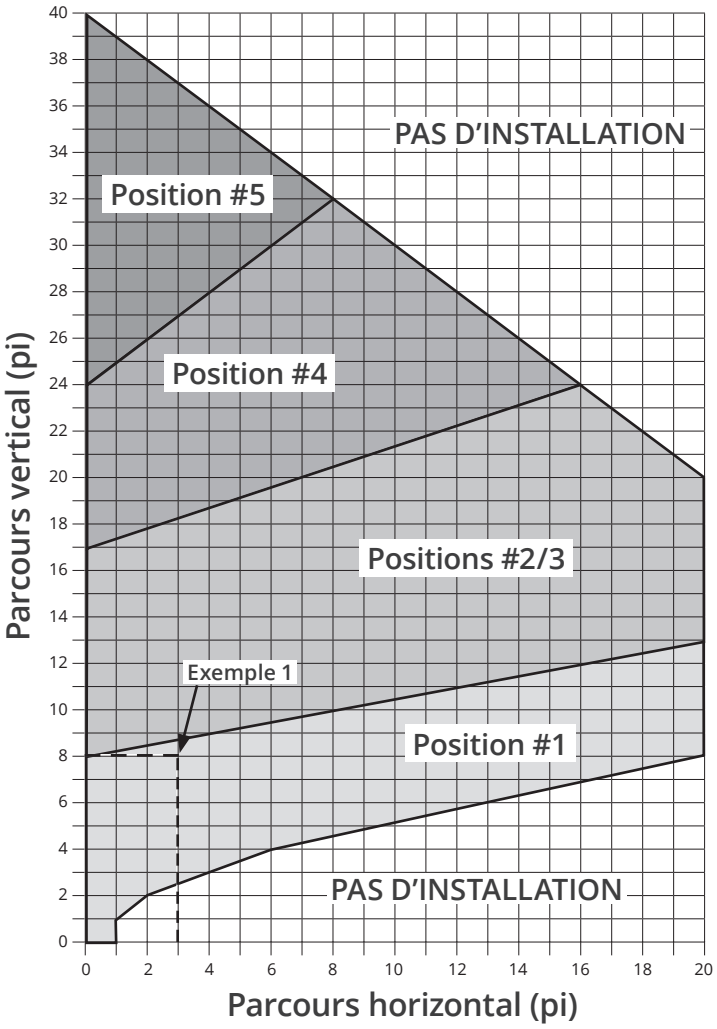

Position des restricteurs

Le restricteur d'air est situé à l'orifice d'évacuation dans la paroi supérieure de la boîte de foyer. Réglez la position du restricteur avant d'installer le panneau de céramique. Dans les cas ou un ajustement futur serait nécessaire, le panneau de céramique du haut devra être enlevé pour accéder au restricteur—voir *Panneaux intérieurs* page 42.

UN RESTRICTEUR EST NÉCESSAIRE POUR TOUTES LES INSTALLATIONS afin d'améliorer l'aspect des flammes et le rendement. Un restricteur d'air à cinq positions est fourni et installé dans l'appareil. Le niveau de restriction requis dépend de l'élévation verticale du système d'évacuation et, à un moindre degré, du parcours horizontal et du nombre de coudes utillisés.

Le niveau de restriction est basé sur des essais effectués en laboratoire. La position idéale du restricteur peut varier légèrement, particulièrement lorsque la longueur des conduits d'évacuation est près des limites de configurations permises pour chaque position.

La grille à la page précédente indique la position du restricteur à utiliser en fonction de la longueur du conduit d'évacuation.

Pour régler la position du restricteur :

1. Vérifiez la grille de la page précédente afin d'établie la position requise.
2. Dévissez les deux vis de chaque côté du restricteur déja installé **sur la paroi supérieure à l'intérieur de la boîte de foyer.**
3. Glissez le restricteur à la position requise.
4. Resserrez les deux vis.

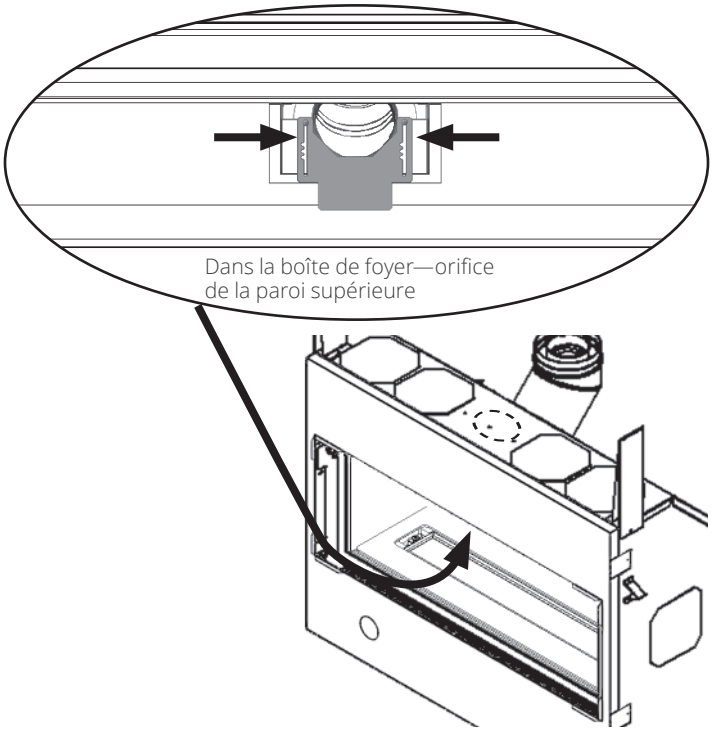

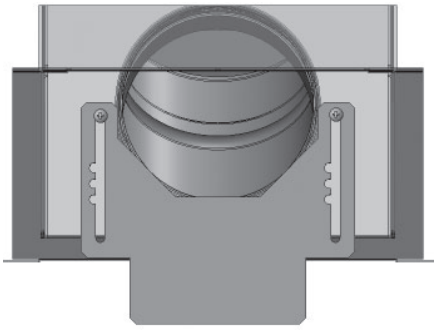

Position #1

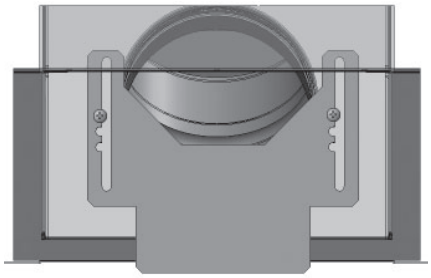

Position #2

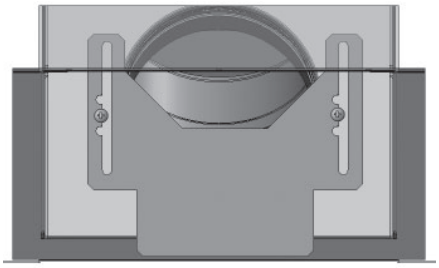

Position #3

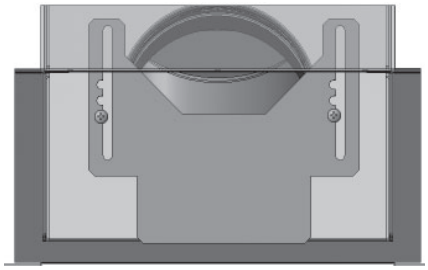

Position #4

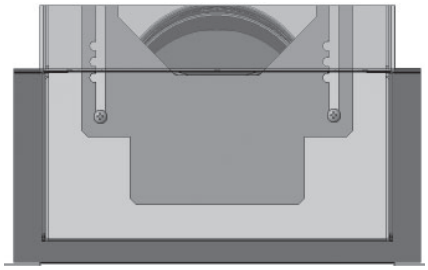

Position #5

Emplacement de sortie d'évacuation horizontale

- La sortie d'évacuation doit être située sur un mur extérieur ou sur le toit.
- Cet appareil à évent direct est conçu pour fonctionner lorsque la sortie d'évacuation est en contact avec l'air libre de toute perturbation.
- Les dégagements minimum à respecter autour de la sortie d'évacuation, lorsque celle-ci est située sur un mur extérieur, sont indiqués ci-dessous. Toute diminution des dégagements relatifs à la sortie d'évacuation pourrait engendrer une perturbation de la circulation d'air ou compromettre la sécurité. Les codes locaux ou règlements peuvent exiger des dégagements plus grands.
- L'extrémité de la sortie d'évacuation doit dépasser le mur ou le revêtement extérieur.
- L'extrémité de la sortie d'évacuation ne doit pas être installée à un endroit susceptible d'être recouvert par un amoncellement de neige.
- La sortie d'évacuation doit être couverte par une grille de protection telle que la 658TG ou la 845TG lorsqu'accessible—à moins de 7 pi (2,13 m) du sol.

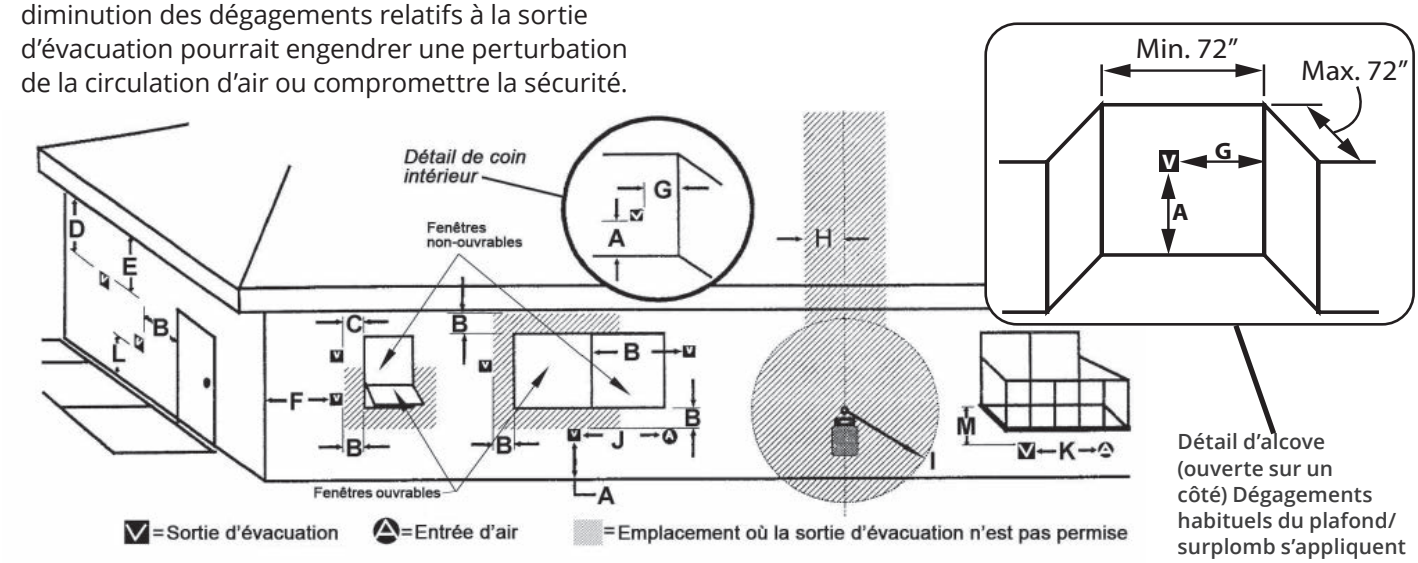

	EMPLACEMENTS DE SORTIE D'ÉVACUATION—INTERVALLES MINIMUMS	DÉGAGEMENTS MINIMUM (po/cm)	
A	Dégagement au-dessus d'une pente, véranda, porche, terrasse surélevée ou hotte	12 po	30 cm
B	Dégagement à partir d'une fenêtre ou d'une porte ouvrable	12	30
C	Dégagement à partir d'une fenêtre non-ouvrable (recommandé afin d'éviter la condensation sur la fenêtre)	12	30
D	Dégagement vertical entre un espace ventilé en surplomb (ex. toit) et la sortie d'évacuation, située en-dessous, sur une largeur de 60 cm (2 pi) de l'axe central de la sortie	18	46
E	Dégagement à partir d'un espace non-ventilé en surplomb	12	30
F	Dégagement à partir d'un coin extérieur (mesuré à partir du centre de l'évent)	12	30
G	Dégagement à partir d'un coin intérieur (mesuré à partir du centre de l'évent)	12	30
H	Dégagement horizontal à partir de l'axe central du compteur/régulateur situé à moins de 15 pieds (4,6 m) sous la sortie d'évacuation	36	90
I	Dégagement à partir de la sortie d'air vicié du régulateur	36	90
J	Dégagement à partir d'une entrée d'air non mécanisée de l'immeuble ou d'une entrée d'air comburant de tout autre appareil	12	30
K	Dégagement à partir d'une entrée d'air mécanisée	72	180
L	Dégagement au-dessus d'un troittoir pavé ou d'une entrée pavée pour véhicules situés sur un lieu public. ***Note :*** *Une sortie d'évacuation ne doit pas être installée directement au-dessus d'un trottoir pavé ou d'une entrée pavée pour véhicules situés entre deux résidences familiales pour l'utilisation des deux habitations.* ***CECI NE S'APPLIQUE PAS aux appareils sans condensation, à évent direct, dans la Province de l'Ontario.***	84	210
M	Dégagement sous une véranda, porche, terrasse surélevée ou balcon *Permis uniquement si la véranda, porche, terrasse surélevée ou balcon est entièrement ouvert sur un minimum de deux côtés sous le plancher.*	12	30

Note : Les codes et règlements locaux peuvent exiger des dégagements différents.

Sortie d'évacuation verticale

Pente du toit	Minimum "H"
Plat à 7/12	1' (30 cm)
Plus de 7/12 à 8/12	1,5' (46 cm)
Plus de 8/12 à 9/12	2' (61 cm)
Plus de 9/12 à 10/12	2,5' (76 cm)
Plus de 10/12 à 11/12	3,25' (99 cm)
Plus de 11/12 à 12/12	4' (122 cm)
Plus de 12/12 à 14/12	5' (152 cm)

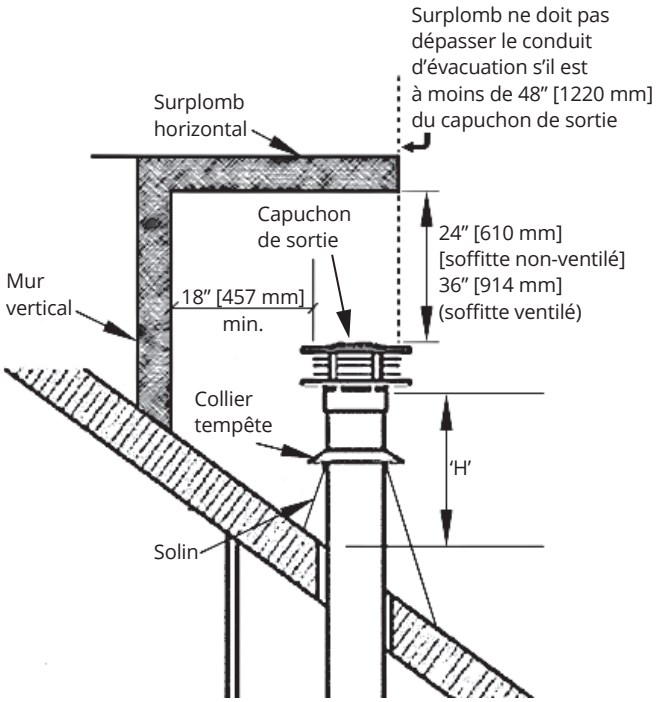

Applications

Cet appareil peut être converti pour applications colinéaires. La partie colinéaire du système d'évacuation ne peut être installée que dans un foyer et cheminée à combustibles solides.

Cet appareil ne doit pas être raccordé à une cheminée desservant un autre appareil à combustibles solides.

Types d'installations

- Installation dans un foyer existant
- Installation partielle dans un foyer existant
- Installation dans une cheminée adjacente

Voir les pages suivantes pour les détails de chaque type d'installation.

Exigences pour évacuation colinéaire

- Conduits verticaux maximum 40 pi (12,2 m);
- Conduits verticaux minimum 10 pi (3,0 m);
- Décalage maximal de 8 pi (2,4 m) avec conduits à un minimum de 45° de l'axe horizontal;
- Ne pas laisser les conduits s'affaisser;
- Restricteur : non utilisé pour évacuation colinéaire.

> **NOTE**
>
> **Les conduits flex d'aluminium colinéaires devraient être inspectés périodiquement par un technicien qualifié pour corrosion et dommages et remplacés lorsque nécessaire. Si l'installation ne permettra pas l'inspection future ou le remplacement de conduits d'évacuation flex d'aluminium, des conduits d'évacuation d'acier inoxydables devraient être utilisés.**

Préparez le foyer existant

Certains points sont à considérer AVANT D'INSTALLER le L1 dans l'âtre d'un foyer existant. En général, les altérations qui pourraient compromettre l'intégrité du foyer existant ne sont pas permises.

il est interdit de couper tout morceau de tôle du foyer existant pour permettre l'installation du L1. En cas de doute, vérifiez avec les autorités locales.

Généralement, les pièces vissées ou boulonnées, tel que les registres ou les déflecteurs, peuvent être enlevés pour facitliter l'installation du L1. Les briques réfractaires, les portes vitrées, les rails de pare-étincelles et le porte-bûche peuvent également être enlevés.

Nettoyage du foyer et de la cheminée

Procédez au ramonage de la cheminée et au nettoyage de l'âtre du foyer incluant le bac à cendres et la trappe à ramoner avant d'installer l'appareil L1 et les conduits souples. Les résidus de créosote et de suie dans l'âtre de la cheminée ou dans la trappe à ramoner peuvent causer des odeurs désagréables ou tacher les surfaces environnantes une fois le L1 installé. Consultez un ramoneur pour connaître le meilleur moyen d'effectuer le nettoyage.

Registres existants

Dans un foyer préfabriqué à dégagement zéro, le registre devra être enlevé pour procéder à l'installation des conduits souples. Le registre est généralement boulonné en place. Les registres des foyers de maçonnerie peuvent demeurer en place mais ils doivent être fixés de façon permanente en position ouverte.

Bordures de retenue des cendres

Certains foyers—particulièrements les préfabriqués—ont une bordure surélevée au bord avant pour retenir les cendres. Vérifiez bien les dimensions requises afin de vous assurer qu'il y aura assez d'espace derrière cette bordure pour installer l'appareil L1 (certaines bordures peuvent être enlevées de la base réfractaire).

Parcours de la conduite de gaz

Planifiez le parcours de la conduite de gaz avant de commencer. Utilisez le trou existant dans la boîte de foyer pour la conduite de gaz.

Si le foyer préfabriqué n'a pas de trou d'accès, percez soigneusement un trou d'au plus 1,5 po (38 mm) au bas d'un des côtés ou au fond de la boîte de foyer. Après l'installation de la conduite de gaz, bouchez le trou d'accès avec un produit d'étanchéité incombustible. Voir le détail de la position d'entrée de gaz à la section *Dimensions*.

Également, considérez l'interférence possible que l'installation d'un ventilateur ou d'un robinet de sûreté peuvent avoir avec la parcours de la conduite de gaz.

Les dégagements pour les manteaux de cheminée combustibles doivent être conformes aux dégagements requis pour le foyer original à combustibles solides dans lequel le L1 est installé.

Fixation de la plaque de conversion au foyer existant (fournie avec adaptateur d'évent)

Fixez la plaque de conversion « Ce foyer a été converti... » au foyer existant à l'aide de vis ou autre moyen mécanique et remisez les pièces non-utilisées derrière le foyer pour utilisation future.

Installation dans un foyer existant

Cet appareil ne doit pas être raccordé à une cheminée desservant un autre appareil à combustibles solides.

Articles nécessaires :

- Raccord coaxial à colinéaire Valor 1156CLA;
- 2 conduits flex à 2 plis certifiés pour appareils à gaz :
  - 1 de 3 po de diamètre pour entrée d'air et
  - 1 de 3 po de diamètre pour évacuation;
- Trousse de sortie colinéaire 3 x 3 avec solin ou adaptateur de sortie co-linéaire à co-axial et capuchon de sortie verticale grands vents ou capuchon de sortie à profil bas.

Les écarteurs de caisse pour dégagement zéro fournis avec le foyer peuvent être enlevés pour cette application.

Raccord colinéaire 1156CLA

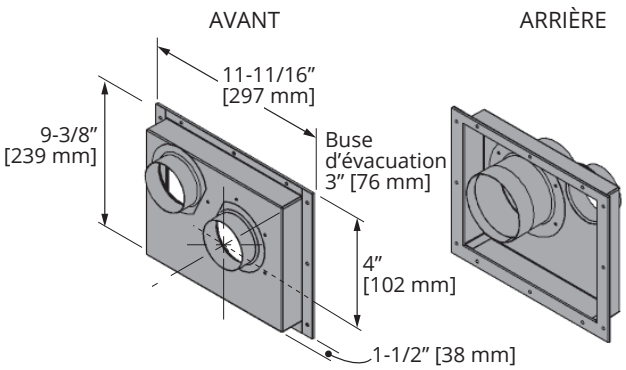

NOTE

Voir le guide d'installation 1156CLA pour tous les détails.

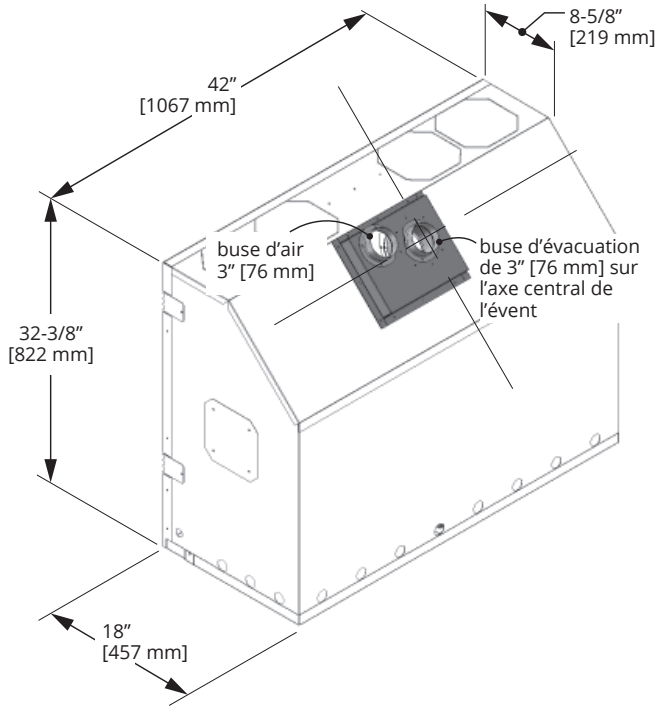

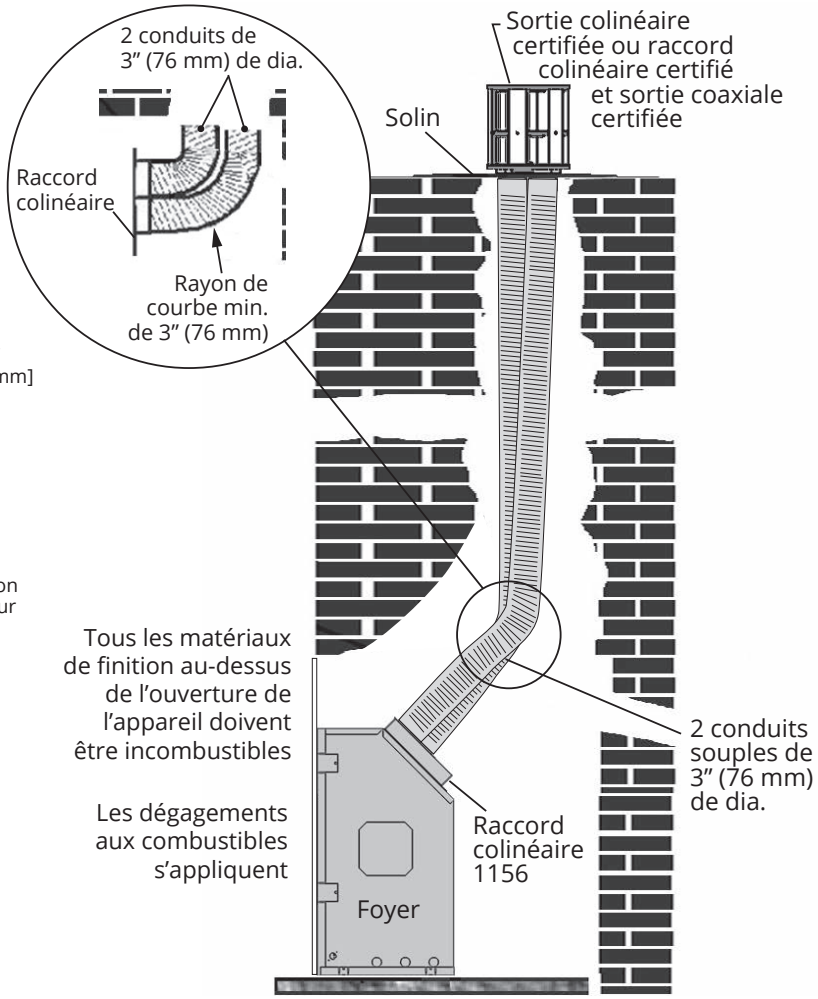

Installation colinéaire dans un foyer existant

Installation partielle dans un foyer existant

L'appareil peut être inséré partiellement dans une âtre incombustible tel qu'illustré ci-dessous.

Dans ce cas, l'appareil doit être complètement encastré et les dégagements indiqués dans ce guide doivent petre observés.

Articles nécessaires :

- Raccord coaxial à colinéaire Valor 1156CLA, 46DVA-GCL ou équivalent;
- 2 conduits flex à 2 plis certifiés pour appareils à gaz :
  - 1 de 3 po de diamètre pour entrée d'air et
  - 1 de 3 po de diamètre pour évacuation;
- Trousse de sortie colinéaire 3 x 3 avec solin ou adaptateur de sortie co-linéaire à co-axial et capuchon de sortie verticale grands vents ou capuchon de sortie à profil bas.

NOTE

Cet appareil doit être complètement encastré et les dégagements aux combustibles indiqués dans ce guide doivent être respectés.

NOTE

Les écarteurs sont exigés pour maintenir les dégagements aux combustibles pour la partie de l'appareil se trouvant hors d'une cavité incombustible.

NOTE

La partie colinéaire du système d'évacuation ne peut être installée que dans un foyer et cheminée à combustibles solides.

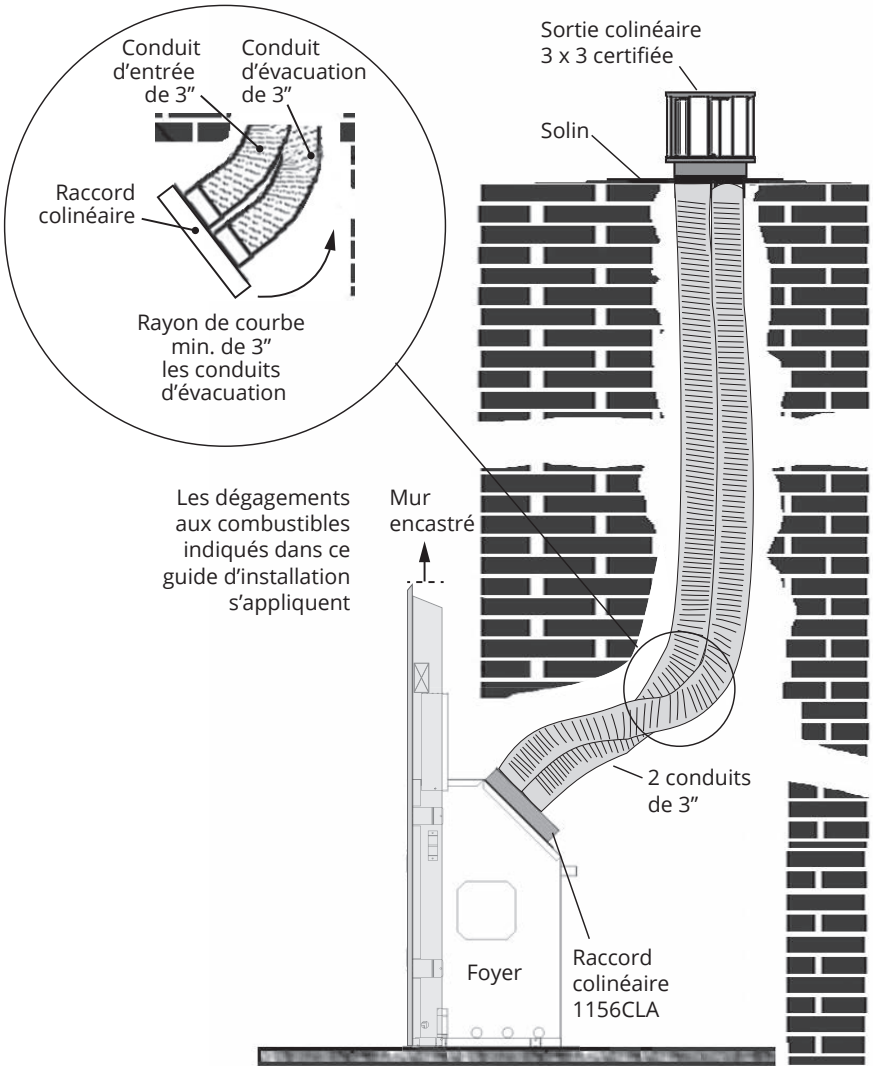

Installation colinéaire partielle dans un foyer existant

Installation dans une cheminée adjacente

Le système d'évacuation de l'appareil peut être partiellement inséré dans une chemiée incombustible adjacente tel qu'illustré ci-dessous.

Dans ce cas, l'appareil doit être complètement encastré et les dégagements indiqués dans ce guide doivent petre observés.

Articles nécessaires :

- Raccord coaxial à colinéaire à l'appareil 46DVA-CLAA, 46DVA-GCL ou équivalent;
- 2 conduits flex à 2 plis certifiés pour appareils à gaz :
  - 1 de 3 po de diamètre pour entrée d'air et
  - 1 de 3 po de diamètre pour évacuation;
- Trousse de sortie colinéaire 3 x 3 avec solin ou adaptateur de sortie co-linéaire à co-axial et capuchon de sortie verticale grands vents ou capuchon de sortie à profil bas.

NOTE

Cet appareil doit être complètement encastré et les dégagements aux combustibles indiqués dans ce guide doivent être respectés.

NOTE

Les écarteurs sont exigés pour maintenir les dégagements aux combustibles pour la partie de l'appareil se trouvant hors d'une cavité incombustible.

NOTE

La partie colinéaire du système d'évacuation ne peut être installée que dans un foyer et cheminée à combustibles solides.

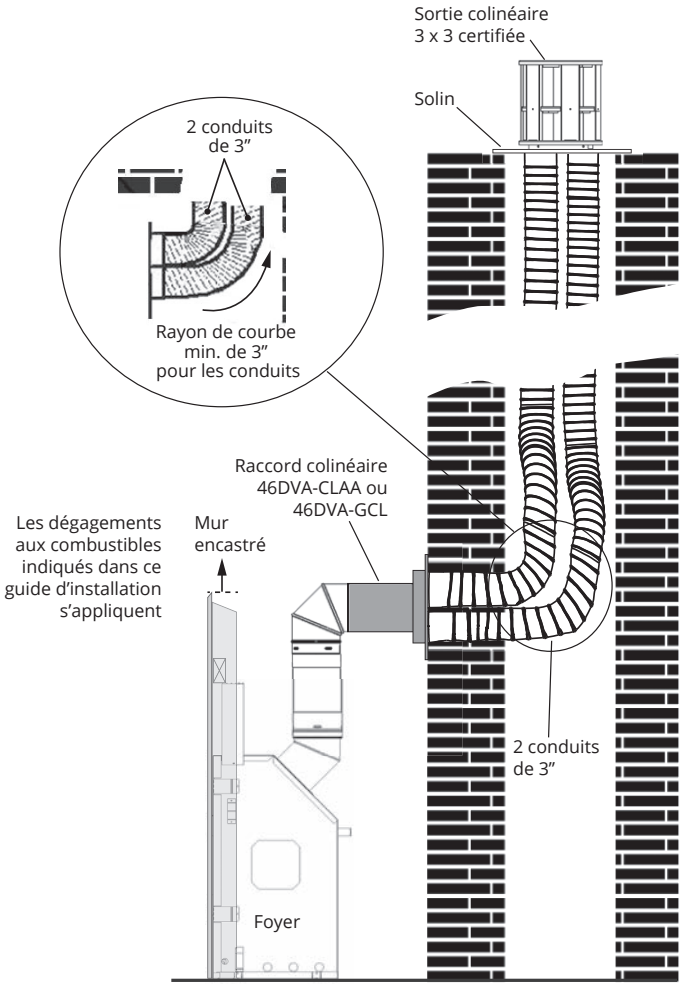

Installation avec le 46DVA-CLAA

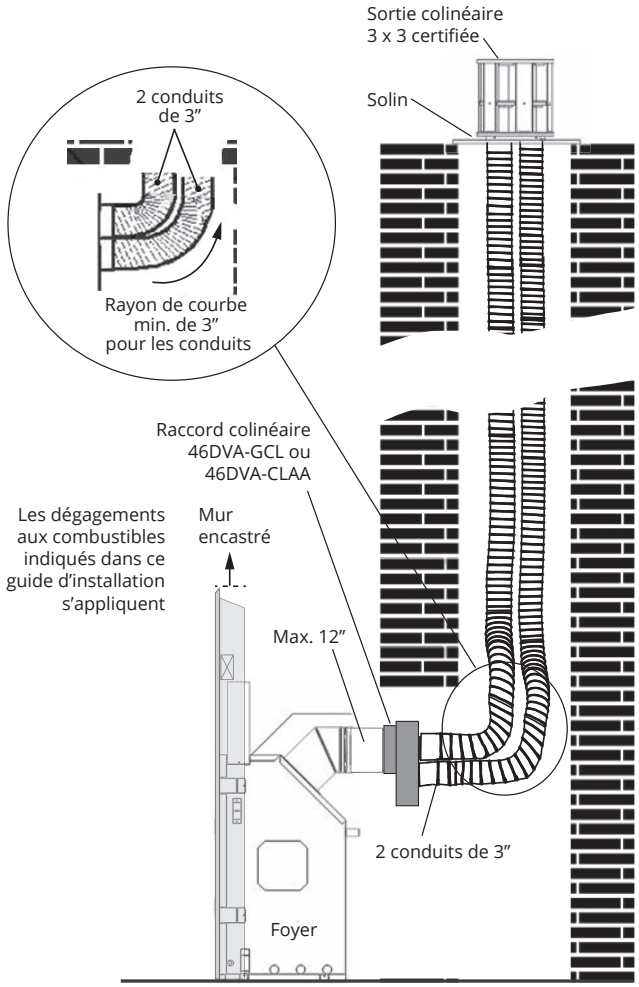

Installation avec le 46DVA-GCL

Exemple d'accessoires—conversion colinéaire

Raccords coaxial-à-colinéaire

46DVA-GCL

46DVA-CLAA

Configurations de sorties colinéaires

Ensembles sortie colinéaire

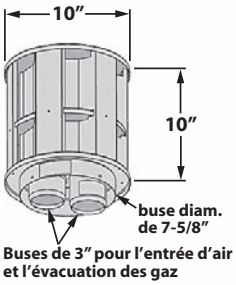

Sortie colinéaire typique

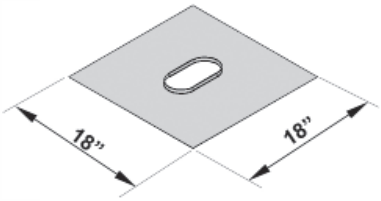

Solin

Raccords de sortie colinéaire-à-coaxial alternatifs

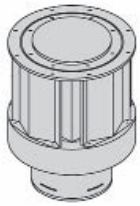

Sortie coaxiale

avec...

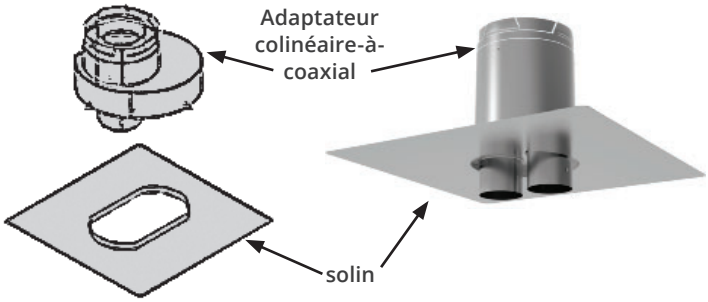

Déballez l'appareil

> ⚠ **Mise en garde**
>
> **Attention aux rebords coupants! Portez des gants!**

1. Enlevez l'emballage et recyclez-le.
2. Déballez tous les articles se trouvant avec l'appareil.
3. Enlevez la fenêtre et mettez-la de côté pour éviter de l'endommager—voir *Enlevez la fenêtre* page 36.
4. **Assurez-vous d'avoir en main tous les articles nécessaires à l'installation, incluant :**
   - Panneau de béton incombustible certifié ou équivalent;
   - Panneaux intérieurs et lit de combustion (emballés séparément);
   - Système HeatShift, si utilisé;
   - Bordure avec pare-étincelles;
   - Accessoires pour système d'évacuation;
   - Accessoires pour installation électrique si le ventilateur est utilisé.

Fixez les écarteurs

Les écarteurs de dessus de caisse sont fournis à plat sur les côtés de la caisse fixés par une vis. Pivotez-les vers le haut, pliez-les et vissez l'autre bout sur la caisse tel qu'indiqué.

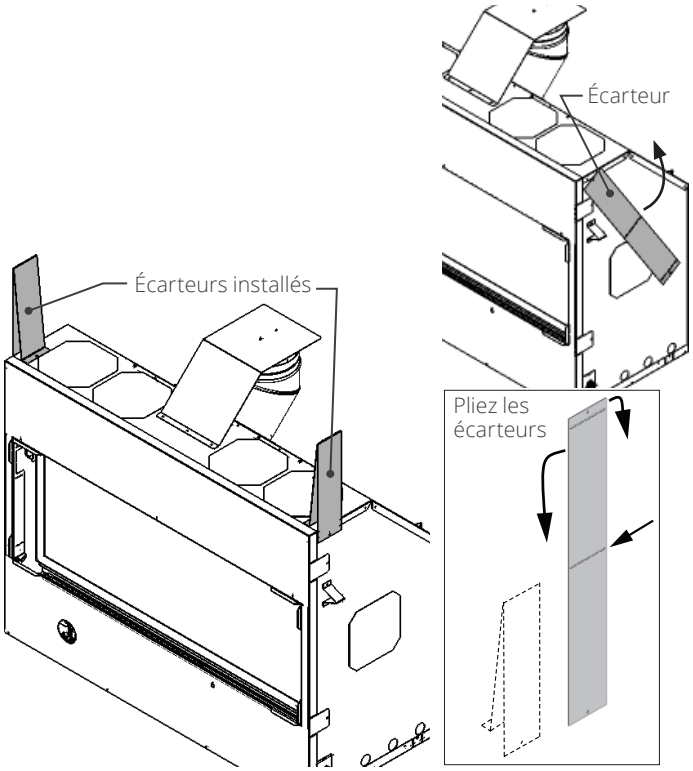

Enlevez le déflecteur de chaleur

Enlevez le déflecteur de chaleur du dessus de la caisse de l'appareil (3 vis).

Si vous utilisez la buse à sortie sur le dessus (telle que fournie) ou le Système HeatShift, le déflecteur n'est pas utilisé; recyclez-le.

Si vous utilisez la buse à sortie arrière, gardez le déflecteur pour le réinstaller après avoir converti la buse d'évent en sortie arrière—voir section suivante.

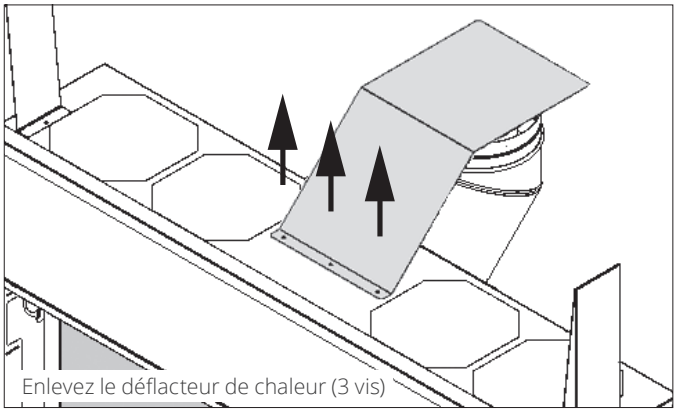

Convertissez la buse d'évent (si nécessaire)

Cet appareil est fourni avec buse d'évent à sortie sur le dessus. Elle peut être réorientée vers l'arrière à l'installation.

Notez que le déflecteur de chaleur devra être réinstallé sur le dessus de l'appareil si la buse de sortie est orientée vers l'arrière *sauf si le Système HeatShift est utilisé.*

1. Détachez la buse de l'appareil (6 vis).
2. Tournez la buse pour que sa sortie soit orientée vers l'arrière; fixez-la de nouveau à l'appareil (6 vis).
3. Réinstallez le déflecteur de chaleur sur le dessus de la caisse tel qu'indiqué (3 vis).

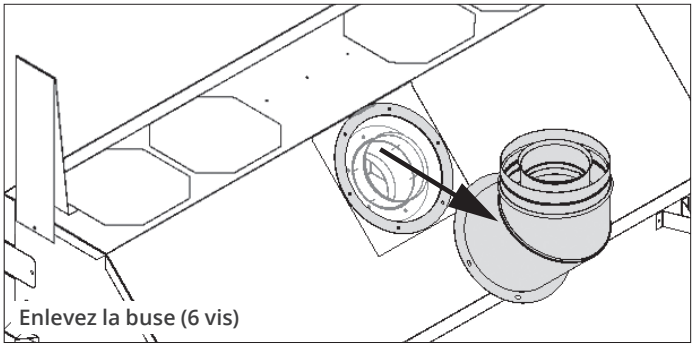

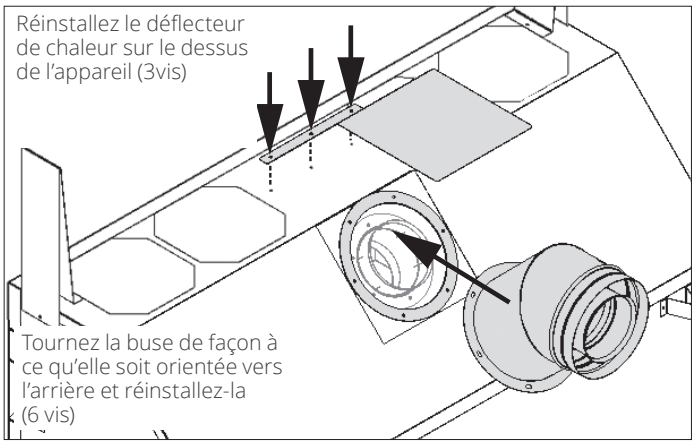

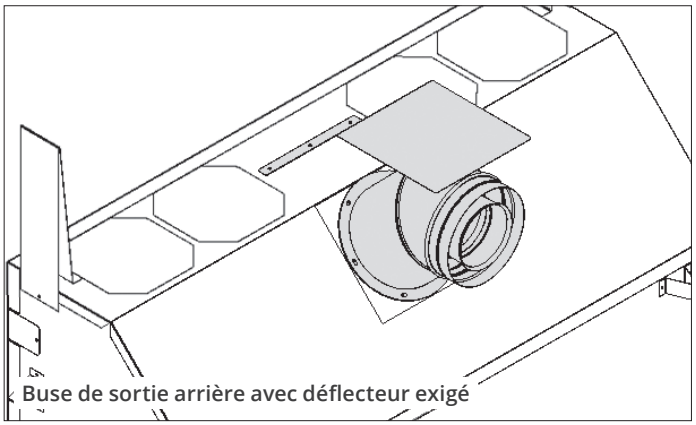

Placez l'appareil dans la charpente

1. Enlevez les 4 vis retenant l'appareil à la pallette d'expédition.

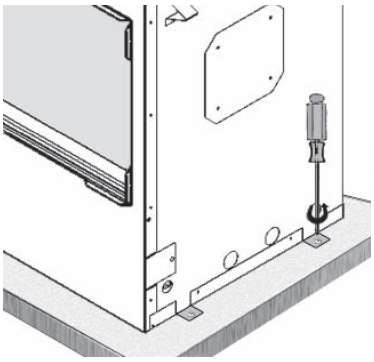

2. En faisant très attention de ne pas vous couper sur les rebords, soulevez l'appareil et placez-le dans la charpente. *Assurez-vous que l'appareil soit à la hauteur appropriée considérant la hauteur de la dalle ou plancher combustible.*
3. Dépliez les quatre onglets de fixation de chaque côté de l'appareil.
4. Fixez l'appareil à la charpente avec 4 vis ou clous.
   Note : *La façade de métal de l'appareil doit être égale aux poteaux de la charpente.*

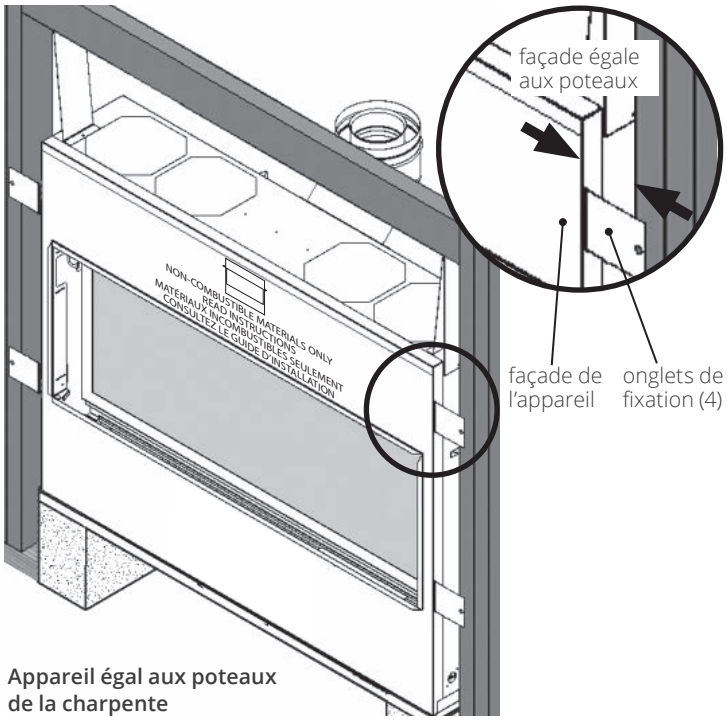

Appareil égal aux poteaux de la charpente

Enlevez la fenêtre

La fenêtre est maintenue en place par un levier à ressort de chaque côté.

1. Pour enlever la fenêtre, repérez les deux leviers de chaque côté de la fenêtre vers le haut de la caisse. Tirez les leviers vers vous et décrochez-les des languettes de fixation du cadre de la fenêtre.
2. Tirez avec précautions sur le haut de la fenêtre pour la dégager.
3. Soulevez la fenêtre hors de sa rainure en bas et placez-la en lieu sûr afin d'éviter de l'endommager.

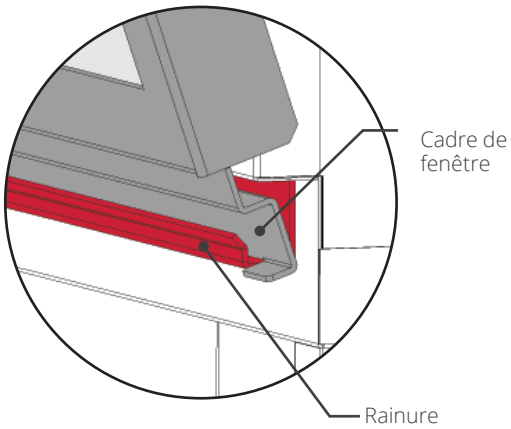

Coupes transversales

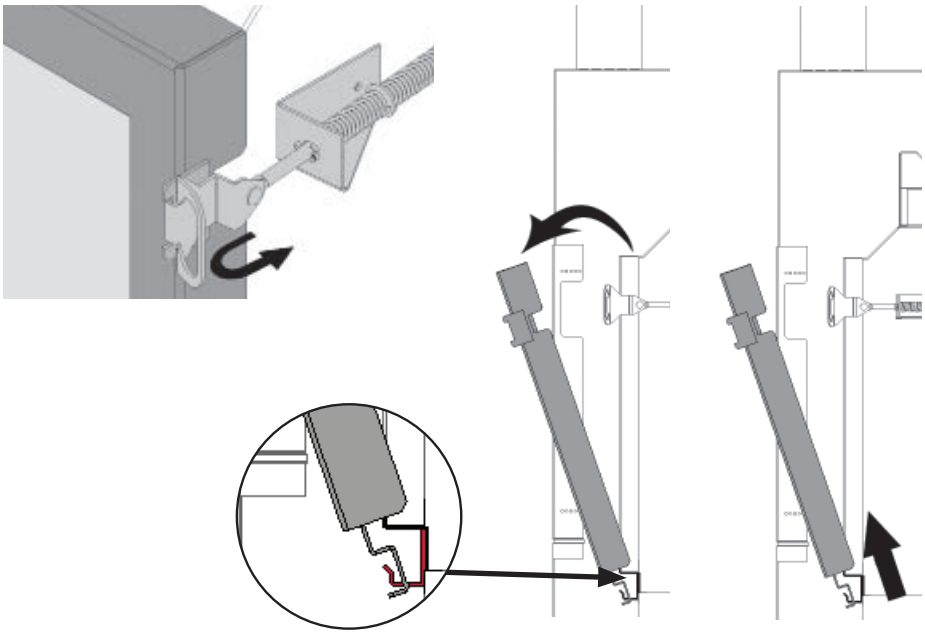

Installation

Système HeatShift™—si utilisé

SEULEMENT si vous installez HeatShift!

Procédez aux étapes suivantes et consultez la section *Appendice D—Système HeatShift* page 74 pour tous les détails concernant la planification et l'installation avec le HeatShift.

Enlevez le déflecteur de convection

Pour que le système HeatShift soit efficace, le déflecteur de convection situé au-dessus de la boîte de foyer dans la caisse de l'appareil doit être enlevé. Ainsi l'air chaud sera canalisé et s'échappera par les conduits installés sur le dessus de la caisse du foyer.

Enlevez le déflecteur de convection de l'appareil. Il est retenu par trois vis situées juste derrière la paroi avant de l'appareil. Recyclez le déflecteur puisqu'il ne sera pas utilisé.

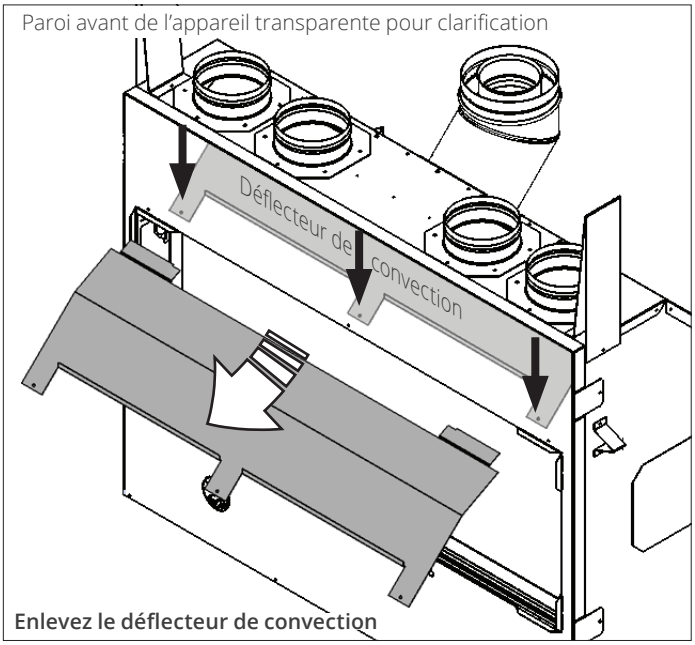

Enlevez le déflecteur de convection

Installez les buses HeatShift

1. Enlevez les quatre couvercles du dessus de la caisse de l'appareil (6 vis chacun).

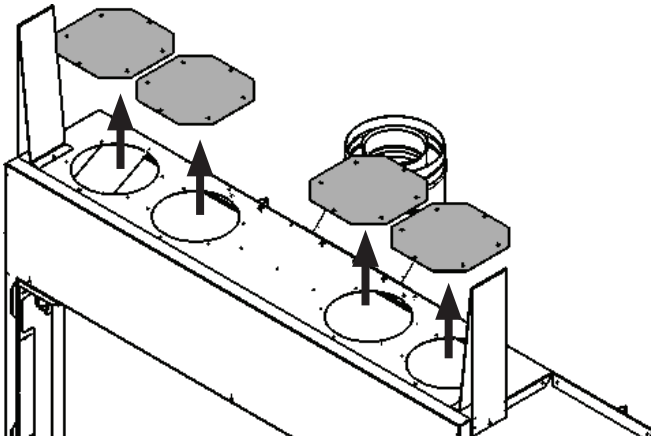

2. Installez les buses fournies avec le LDK choisi sur la caisse de l'appareil (6 vis chacun).

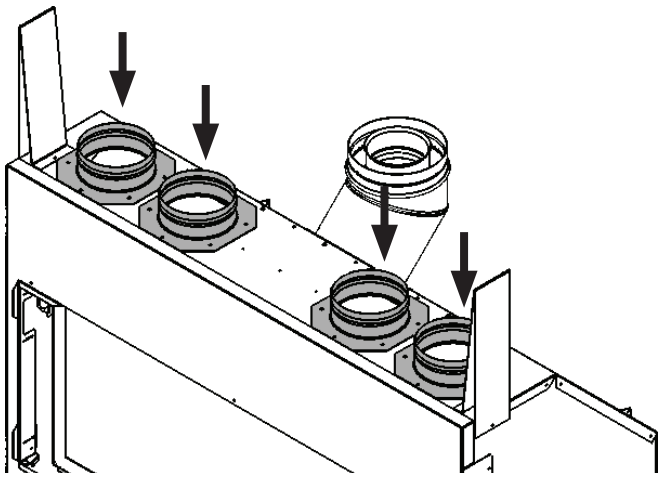

⚠ AVERTISSEMENT

Les foyers Linear exigent l'enlèvement du déflecteur de convection interne pour que le système HeatShift fonctionne bien—lisez attentivement ces directives!

⚠ AVERTISSEMENT

Les QUATRE (4) buses DOIVENT ÊTRE RACCORDÉES aux buses du/des plénum/s.

Raccordez l'alimentation électrique (si nécessaire)

Cette section indique comment faire le raccordement électrique à l'appareil dans les cas ou le Ventilateur de circulation d'air 1595CFKV2 et/ou la Trousse WiFi GV-60WIFI optionnels sont utilisés.

⚠ AVERTISSEMENT

Toutes les installations électriques doivent être effectuées par un électricien qualifié, doivent être câblées et mises à la terre selon les normes des codes locaux ou, en l'absence de codes locaux, selon *National Electrical Code, ANSI/NFPA 70* ou le *Code canadien de l'électricité*, CSA C22.1.

⚠ AVERTISSEMENT

AUCUNE CONNEXION ÉLECTRIQUE PERMISE pour installations à l'extérieur!

Spécifications

1595CFKV2—120 V, 60 Hz, moins de 1 amp

GV60WIFI—6 VDC (du récepteur), moins de 1 amp

Exigences générales

Les deux accessoires optionnels 1595CFKV2 et GV-60WIFI nécessite un module de commande GV60VM (V-module), fourni avec une prise polarisée qui se branche dans une prise de courant mise à la terre installée dans la caisse du foyer par un électricien qualifié.

La prise de courant, le boitier électrique et le serre-câble sont fournis avec le foyer.

Notes

- Nous recommandons de raccorder le boîtier électrique au système de la maison même se les acccessoires n'ont pas été achetés car il est plus facile de le faire que d'attendre après que la finition du mur soit posée.
- Le cablâge dans le boîtier électrique doit être certifié pour une température minimale de 90°Celsius.
- Les capuchons de connexion ne sont pas inclus.

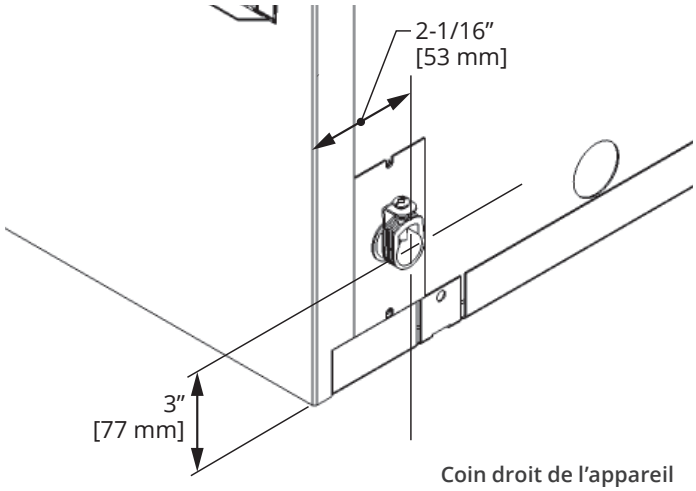

Installation

1. Localisez le boîtier électrique dans l'appareil; il est situé derrière la paroi avant, à droite.

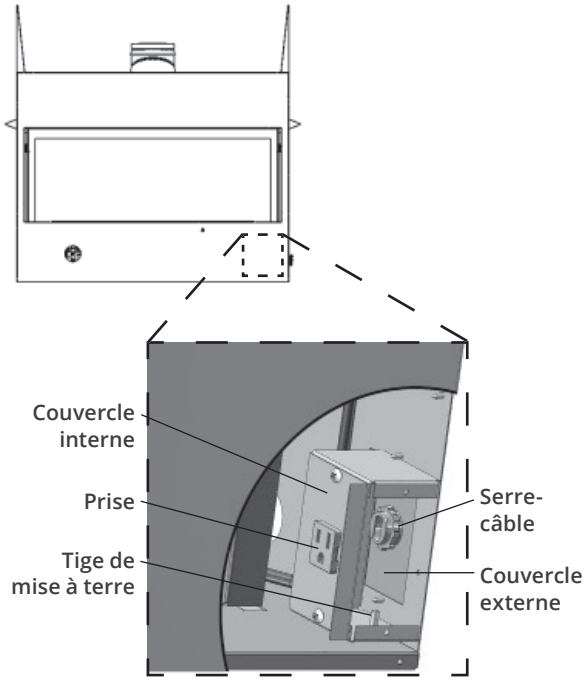

2. Détachez le couvercle interne du boîtier (2 vis).

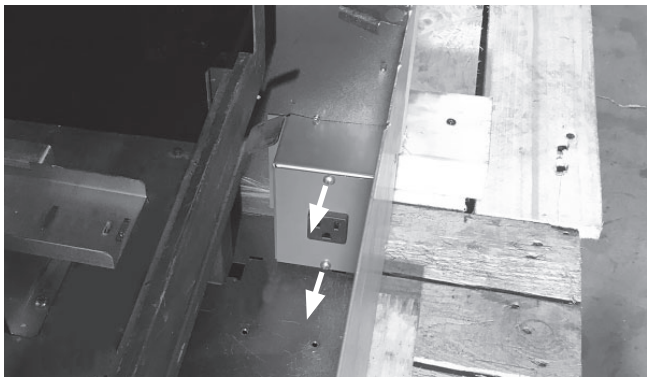

3. Enlevez le couvercle et prise de courant.

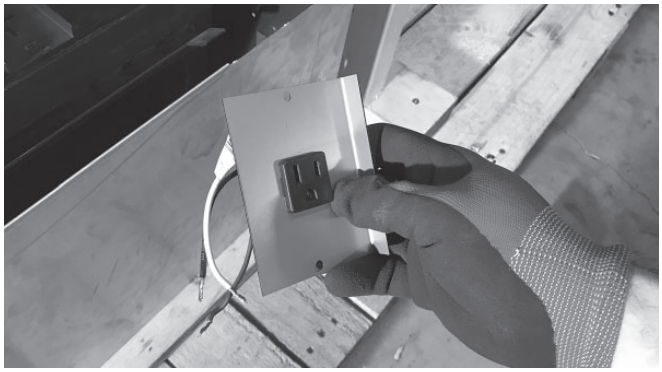

4. Insérez le câble dans l'appareil à travers le serre-câble. **Ne pas serrer le serre-câble tout de suite.** Tirez la longueur nécessaire de fil pour le brancher à la prise.

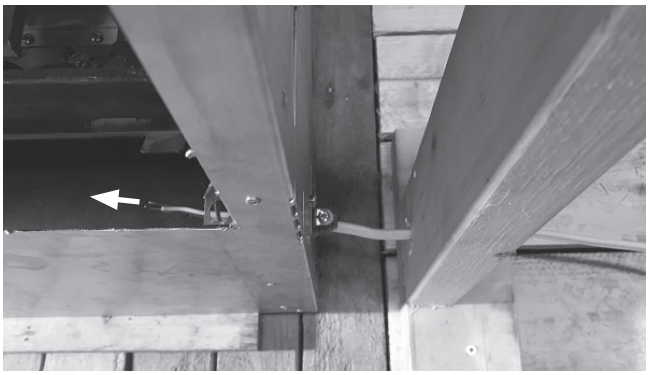

5. Enlevez la gaine des fils et raccordez-les à la prise de courant mise à la terre; terminez les fils avec des capuchons de connexion (non inclus).

6. Replacez la prise et le couvercle interne sur le boîtier et tirez l'excès de câble hors du foyer à travers le serre-câble.
7. Revissez le couvercle au boîtier (2 vis).

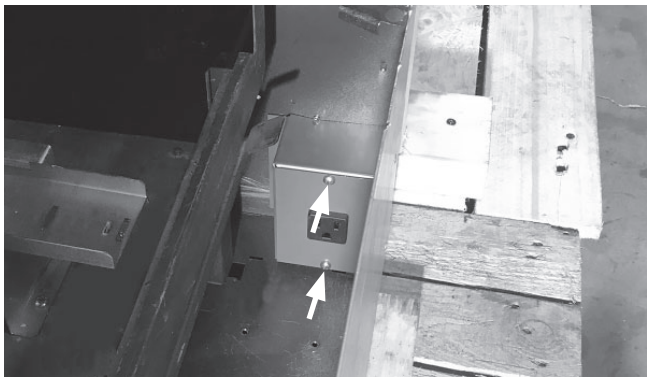

8. Serrez le serre-câble à l'extérieur du foyer et fixez l'excès de câble à la charpente.

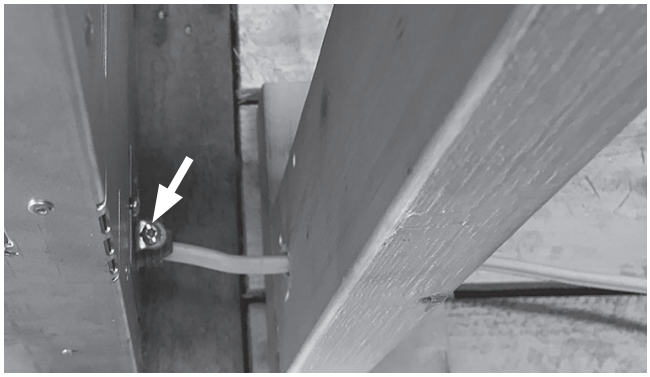

Raccordez l'alimentation de gaz

Le point d'accès de la conduite de gaz est de type mâle, 3/8 po NPT et est situé à gauche de l'appareil.

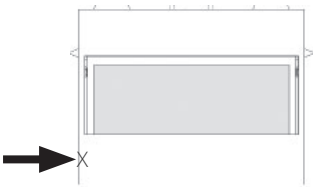

L'appareil inclut une conduite souple d'acier inoxydable afin de permettre le débranchement pour l'entretien. Un robinet d'arrêt manuel (non-inclus) doit être installé sur la conduite d'alimentation en amont de la conduite souple.

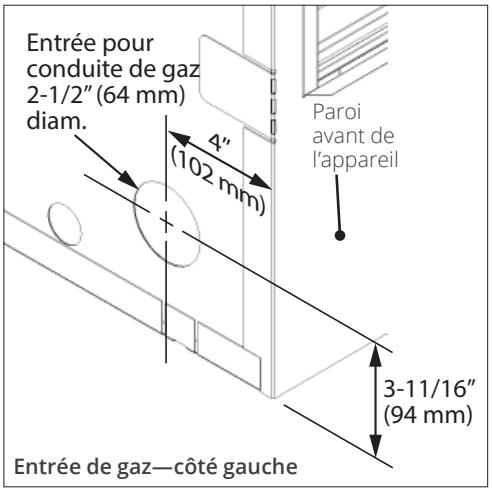

Entrée de gaz—côté gauche

Utilisez seulement de nouvelles conduite de fer noir, d'acier, d'acier inoxydable ondulé (CSST) ou de cuivre si acceptable—vérifiez les codes locaux. Notez qu'aux États-Unis, les conduites de cuivre doivent être étamées aux fins de protection contre les composés sulfuriques.

Le raccordement de deux conduites de gaz devrait être fait avec un raccord de métal double étanche ne nécessitant aucun produit ou joint d'étanchéité.

Le diamètre et l'installation de la conduite d'alimentation de gaz doivent être tels qu'ils permettent une alimentation de gaz suffisante pour répondre à la demande maximale de l'appareil sans perte indue de pression.

Les produits d'étanchéité utilisés doivent résister à l'action de tous les composants de gaz, y compris ceux du gaz propane. Les produits d'étanchéité doivent être appliqués légèrement sur les filetages mâles afin d'empêcher les excès de produit d'entrer dans la conduite de gaz.

Vérifiez la pression de la conduite d'alimentation pour détecter toute fuite de gaz.

L'appareil et son robinet d'arrêt doivent être débranchés du système d'alimentation de gaz durant toute vérification de pression de ce système lorsque la pression de vérification excède 1/2 lb/po2 (3,5 kPa).

L'appareil doit être isolé du système d'alimentation de gaz en fermant son robinet d'arrêt manuel durant toute vérification de pression de ce système lorsque la pression de vérification est égale ou inférieure à 1/2 lb/po2 (3,5 kPa).

Le fait de ne pas débrancher ou d'isoler l'appareil durant une vérification de presssion peut causer des dommages au régulateur ou au robinet. Si c'est le cas, communiquez avec votre détaillant.

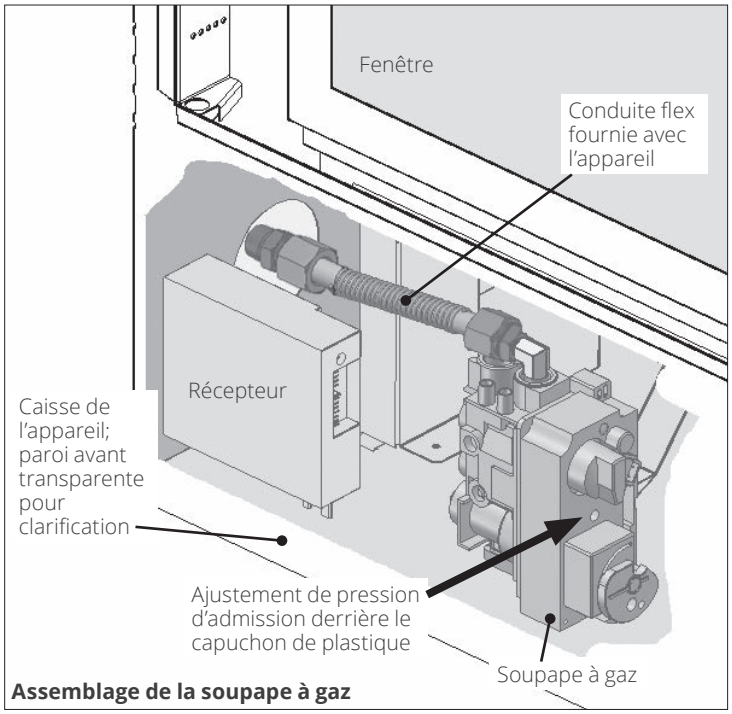

Assemblage de la soupape à gaz

Vérification de la pression d'alimentation

La pression d'alimentation minimum est indiquée page 6 de ce guide.

Toutes les conduites et tous les raccords doivent être vérifiés pour détecter toute fuite de gaz suivant l'installation et l'entretien. Toutes les fuites doivent être corrigées immédiatement.

Lors d'une vérification pour détecter les fuites :

- Assurez-vous que l'appareil est en position d'arrêt.
- Ouvrez le robinet d'arrêt manuel.
- Vérifiez s'il y a des fuites en appliquant un détergent liquide ou une solution savonneuse sur tous les raccords. La formation de bulles indique une fuite de gaz.

⚠ Mise en garde

N'utilisez jamais une flamme vive pour vérifier s'il y a des fuites! Corrigez immédiatement toute fuite détectée.

La connexion de vérification de pression est montrée aux schémas en bas. Un régulateur intégré à la soupape contrôle la pression d'admission du brûleur. Les limites de pression appropriées sont indiquées dans ce guide—voir *Specifications* page 6.

La vérification de la pression devrait être faite avec le brûleur allumé et le thermostat à la position la plus élevée—voir *Appendice A—Consignes d'allumage* page 65 pour tous les détails de la procédure.

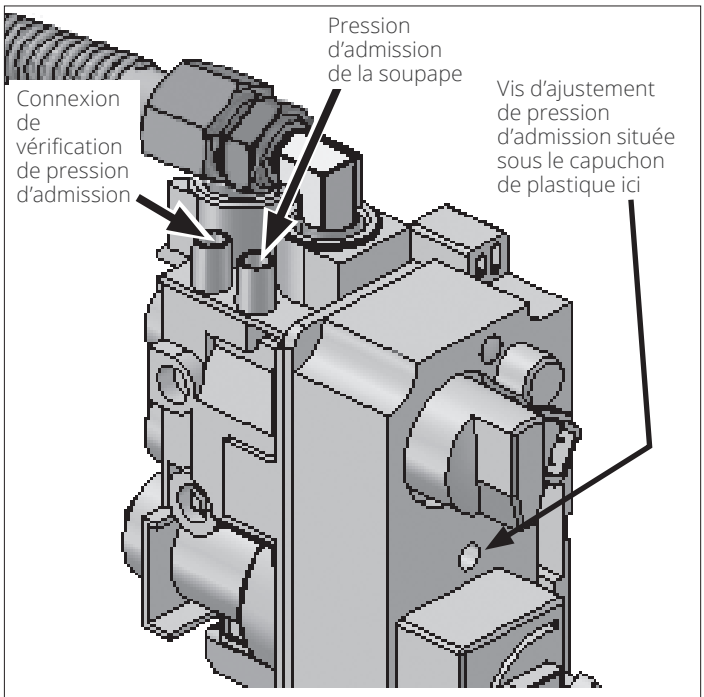

Vérification de la pression

Panneaux intérieurs

Les panneaux intérieurs s'installent de la manière indiquée ci-dessous **à l'exception des Panneaux de verre 1525RGL** : voir le Guide d'installation fourni avec les panneaux de verre.

Déballez les panneaux soigneusement.

1. Dans la boîte de foyer, en haut de chaque côté, dévissez la vis du support de panneau juste assez pour en permettre la rotation (un par côté).

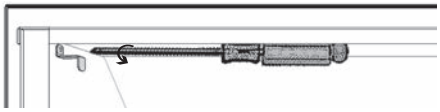

2. Enlevez le support du panneau du haut situé au centre, à l'intérieur du rebord supérieur de la boîte de foyer (2 vis).

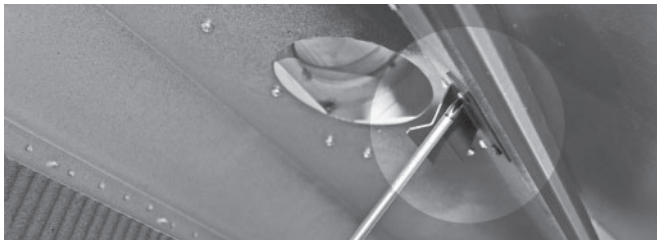

3. Placez le panneau arrière, bord bisauté vers le haut, sur la bordure de métal de la paroi arrière. Le panneau est retenu au bas par des onglets.

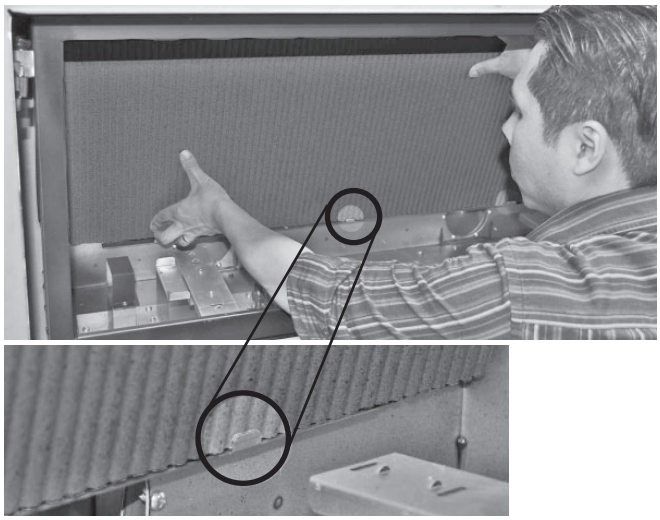

4. Placez le panneau gauche contre la paroi gauche du foyer.

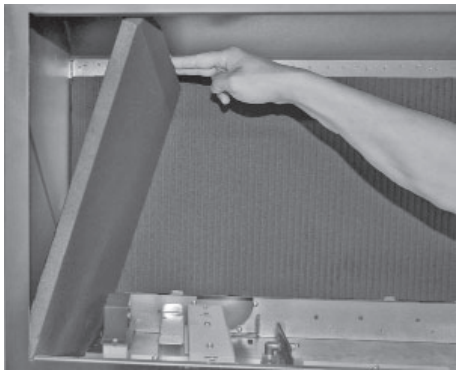

5. Répétez avec le panneau droit.

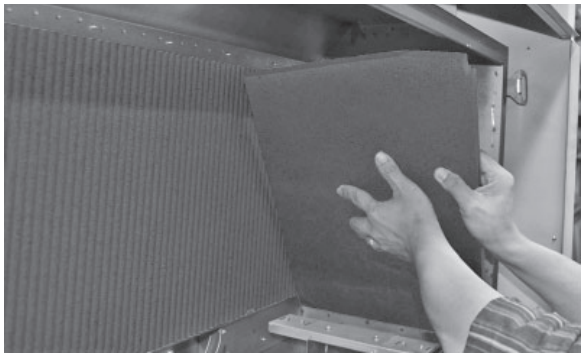

6. Pivotez les supports d'ancrage sur les panneaux des côtés et serrez les vis.

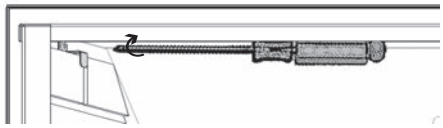

7. En commançant par un bout, insérez le panneau du haut, bord bisauté vers le haut, sur le dessus d'un des panneaux de côté. Poussez le panneau au fond et placez l'autre bout sur le dessus de l'autre panneau de côté et le panneau arrière. Le panneau du haut est supporté par les autres panneaux. Centrez sur la largeur.

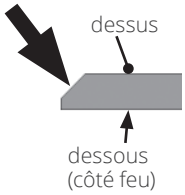

NOTE : Si l'espace est trop étroit, installez le panneau du haut avant le panneau du côté droit.

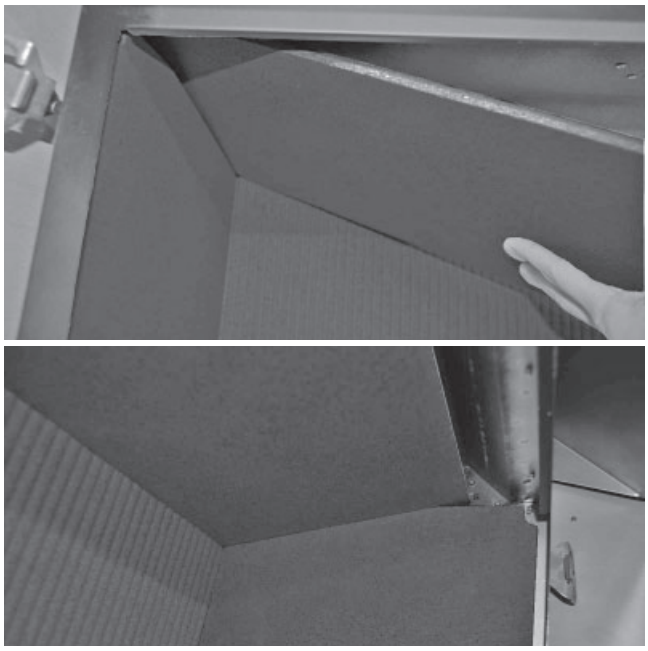

8. Réinstallez le support du panneau du haut (2 vis).

Bûches de bouleau 1505BLKV2

Pièces requises

- Plateforme de métal noir fournie avec le foyer.
- Ensemble Bûches de bouleau 1505BLKV2, contenant :
  - 8 bûches
  - 1 sac de braises de 6 tasses
- Gants, si désirés, non inclus

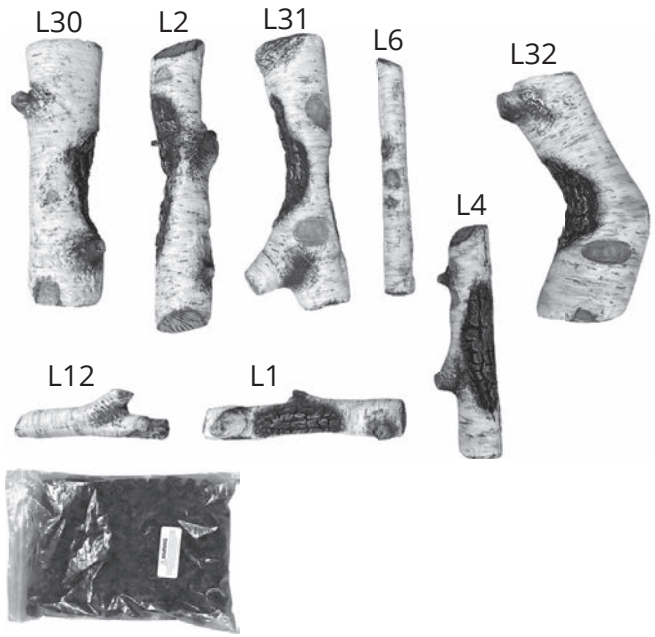

Note

L'utilisation des ensembles de bûches V2 peut accroître la possibilité de formation de suie lorque l'aération du brûleur est réglé à son minimum d'ouverture. Quoique les foyers L1 soient équipés d'un butoir d'obturateur pour prévenir la formation de suie, il est possible que la suie de développe quand-même avec ces bûches.

Évaluez le jeu des flammes attentivement après avoir chauffé l'appareil pendant 15 minutes et évitez de régler l'obturateur d'air à l'ouverture minimum lorsque l'élévation verticale dans le système d'évacuation est limitée ou que les flammes apparaissent trop lumineuses et paresseuses et dégagent des traînes de fumée.

Pour régler l'aération du brûleur, voir *Vérification de l'opération et aération* **page 60.**

Installation

Déballez l'ensemble avec soins car les bûches sont fragiles. Les bûches sont identifiées par un numéro gravé en-dessous. Certaines ont également des chevilles pour faciliter leur placement.

1. Installez la plateforme de métal autour du brûleur; les ouvertures dans la plateforme vont en-dessous.

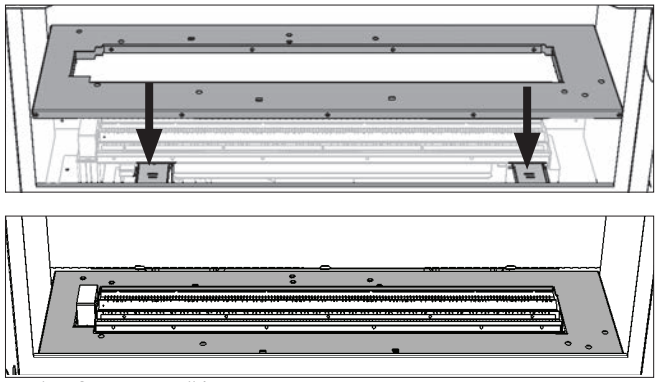

Plateforme installée

2. Placez la bûche L30 à gauche dans la boîte de foyer, insérant sa cheville dans la plateforme du brûleur puis posant sont autre bout sur le bord arrière de l'écran de la veilleuse tel qu'indiqué.

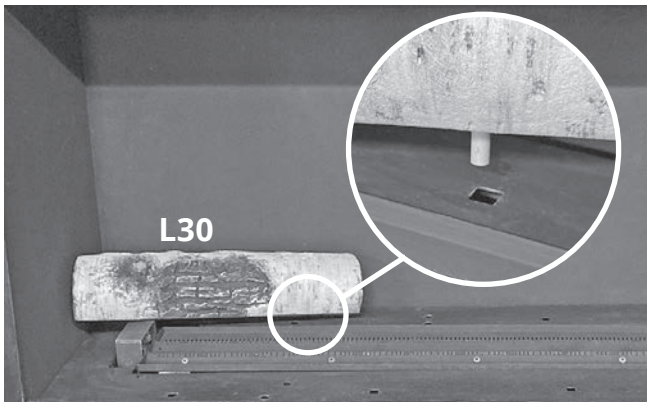

3. Placez L2 insérant sa cheville dans L30 et posant son autre bout devant le brûleur sur la plateforme.

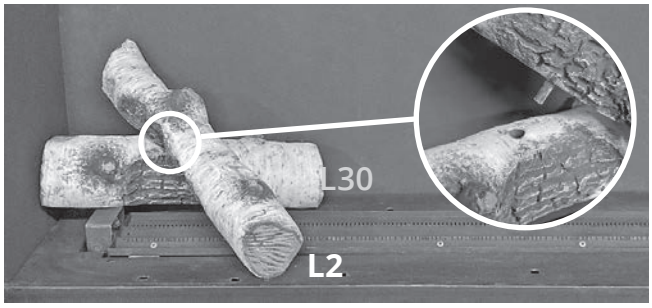

4. Placez L12 sur le coin avant du brûleur. La bûche ne touche pas la veilleuse.

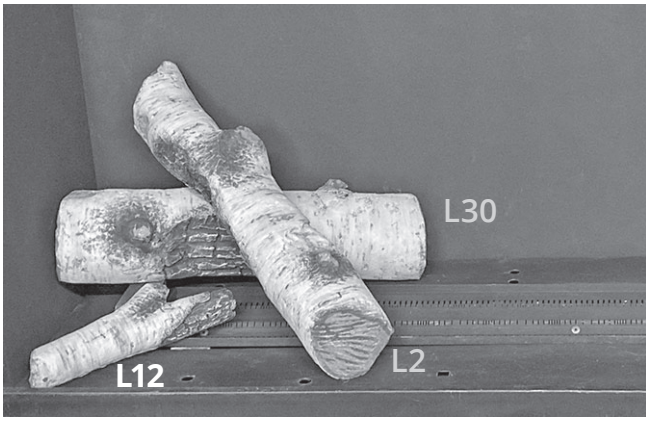

5. Placez L31 sur la plateforme insérant sa cheville dans le trou le plus près du brûleur. À l'avant, placez quelques morceaux de braise juste à l'intérieur de la bordure du brûleur et posez-y l'autre bout de la bûche. Elle devrait être légèrement soulevée. Le trou carré devrait être visible dans la fourche.

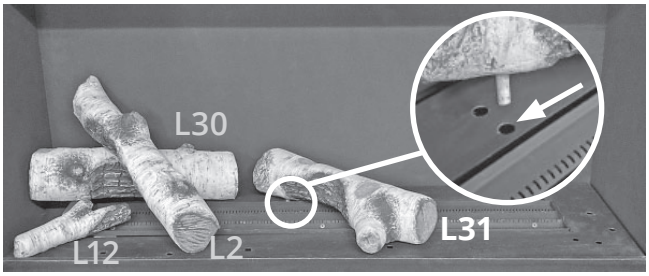

6. Placez le bout angulaire de L6 sur la partie écorcée de L31 puis posez son bout carré sur la plateforme derrière le brûleur.

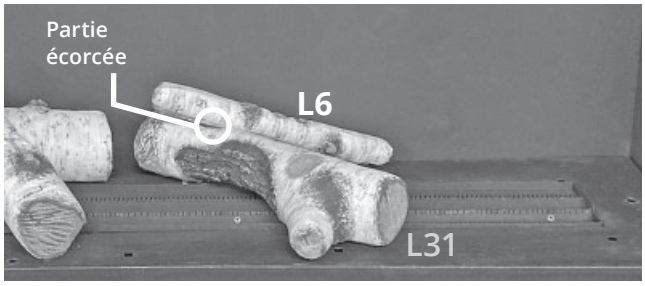

7. Placez L1 sur la partie écorcée de L31, et sa fourche sur la plateforme avant, devant le brûleur tel qu'indiqué.

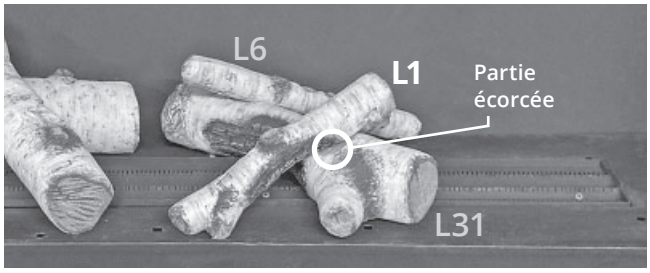

8. Placez L32, sa découpe angulaire du dessous autour du coin arrière du brûleur.

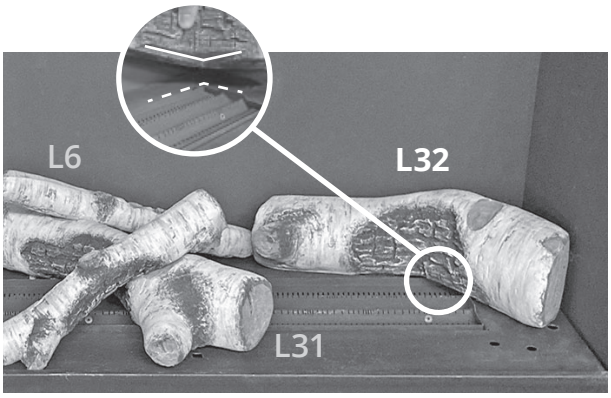

9. Placez L4 sur la partie écorcée de L32 et son bout carré sur la plateforme devant le brûleur tel qu'indiqué.

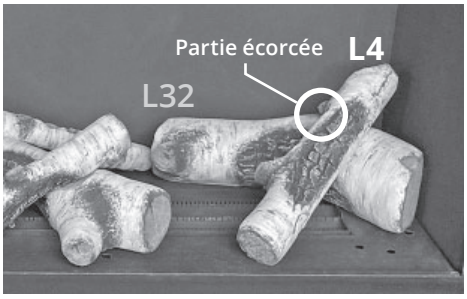

10. Placez des braises à la main sur le brûleur et sur la plateforme autour des bûches. **Ne pas verser** afin d'éviter de bloquer les orifices du brûleur avec la poussière de céramique.

Bûches de bouleau 1505BLKV2 installées

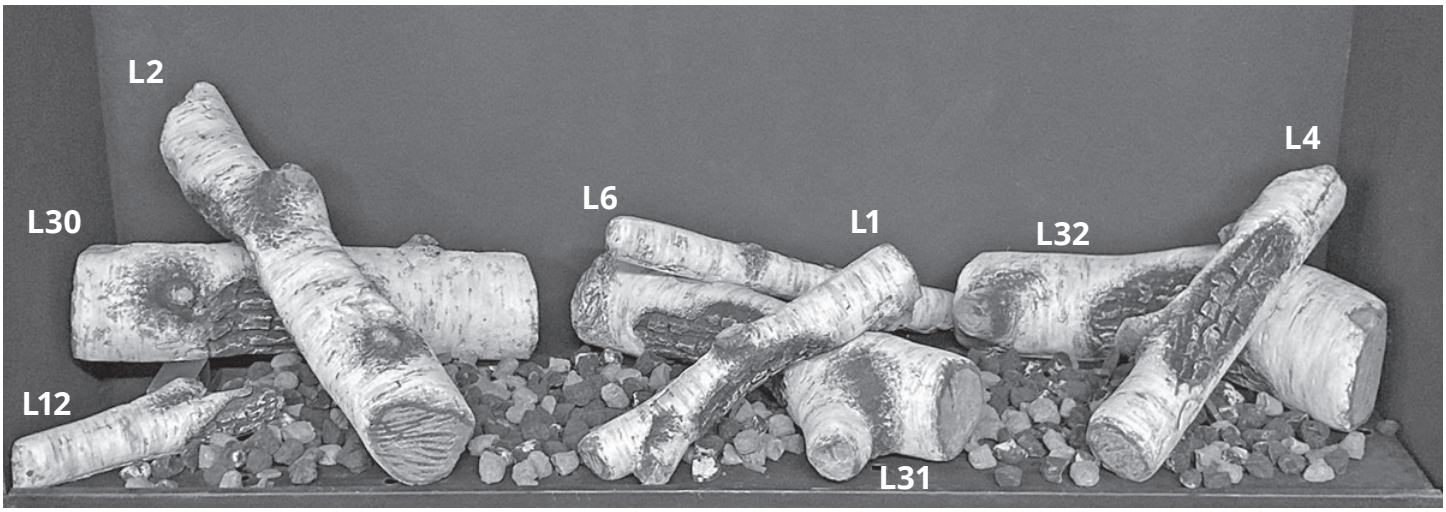

IMPORTANT

Certifié pour usage seulement avec les braises de céramique fournies pour le foyer Valor. L'usage d'autres matériaux peut endommager le foyer et annuler la garantie

⚠ AVERTISSEMENT

Risque de suffocation! Assurez-vous qu'aucune particule de braise n'ait été laissée dans les environs du foyer afin d'éviter d'être avalée par de jeunes enfants. Passez l'aspirateur autour du foyer après l'installation.

Bois de grève 1505DWKV2

Pièces requises

- Plateforme de métal noir (fournie avec le foyer)
- Ensemble Bois de grève contenant :
  - 6 bûches
  - 6 galets
  - 1 sac de vermiculite de 5-1/2 tasses
- Gants, si désiré (non fournis)

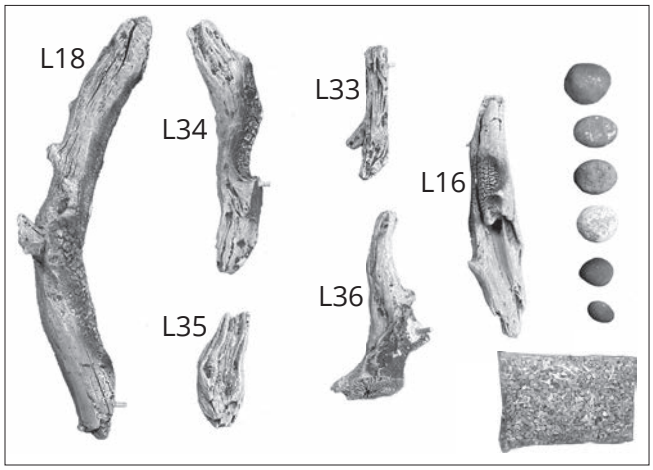

Note

L'utilisation des ensembles de bûches V2 peut accroître la possibilité de formation de suie lorque l'aération du brûleur est réglé à son minimum d'ouverture. Quoique les foyers L1 soient équipés d'un butoir d'obturateur empêchant la fermeture complète de l'aération pour prévenir la formation de suie dans la plupart des installations, il est possible que la suie puisse se développer quand-même dans certaines conditions.

Évaluez le jeu des flammes attentivement après avoir chauffé l'appareil pendant 15 minutes et évitez de régler l'obturateur d'air à l'ouverture minimum lorsque l'élévation verticale dans le système d'évacuation est limitée ou que les flammes apparaissent trop lumineuses et paresseuses et dégagent des traînes de fumée.

Pour régler l'aération du brûleur, voir *Vérification de l'opération et aération* **page 60.**

Installation

1. Déballez l'ensemble avec soin. Chaque bûche comporte un numéro d'identification en dessous. Certaines bûches ont des chevilles pour faciliter leur placement.
2. Installez la plateforme de métal autour du brûleur; les ouvertures dans la plateforme vont en-dessous.

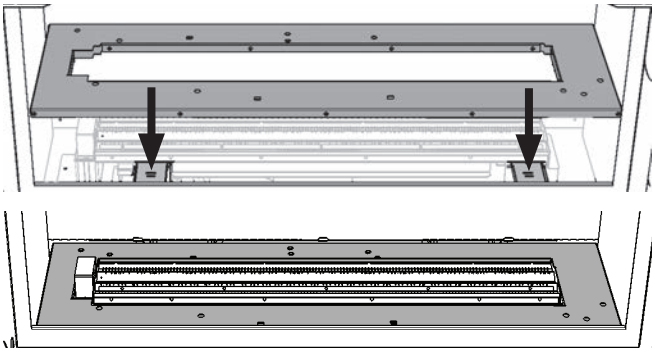

Plateforme installée

3. Répandez à la main, de la vermiculite, en une seule couche, sur le brûleur. Ne versez pas du sac pour éviter de bloquer les orifices du brûleur avec la poussière.

NOTE : Assurez-vous que l'espace sous l'écran de la veilleuse est libre de vermiculite.

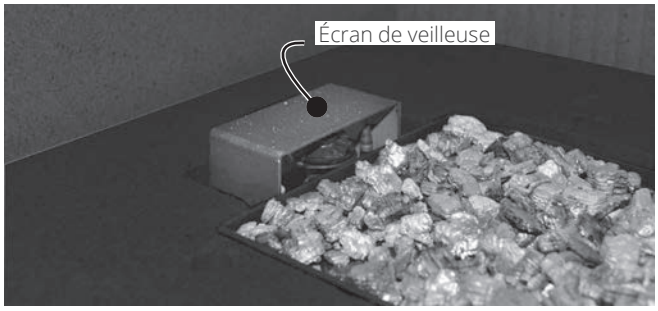

⚠ AVERTISSEMENT

Risque de suffocation! Ne laissez aucune particule de verre dans les environs du foyer afin d'éviter d'être avalée par de jeunes enfants. Passez l'aspirateur autour du foyer après l'installation. Utilisez seulement les éclats de verre fourni avec le foyer Valor.

4. Placez bûche L34 insérant sa cheville dans le trou de la plateforme tel qu'indiqué. Posez l'autre bout sur l'écran de la veilleuse.

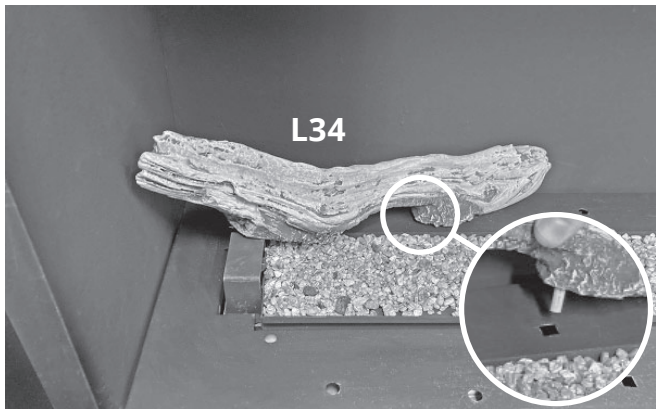

5. Placez L33 insérant sa cheville dans le trou de la plateforme tel qu'indiqué. Posez l'autre bout sur l'écran de la veilleuse.

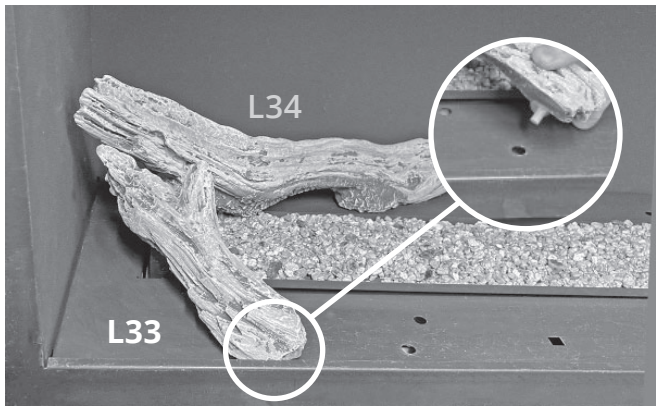

6. Placez L18 tel qu'indiqué, insérant sa cheville dans la plateforme en avant, puis l'autre bout derrière le brûleur, touchant sa bordure.

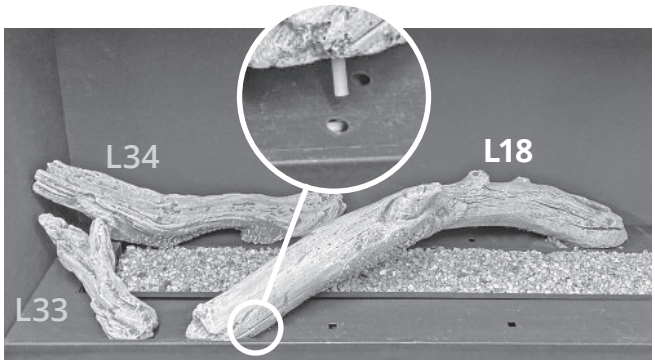

7. Placez L16 posant son bout étroit sur la courbe de L18 et son autre bout sur la plateforme avant tel qu'indiqué.

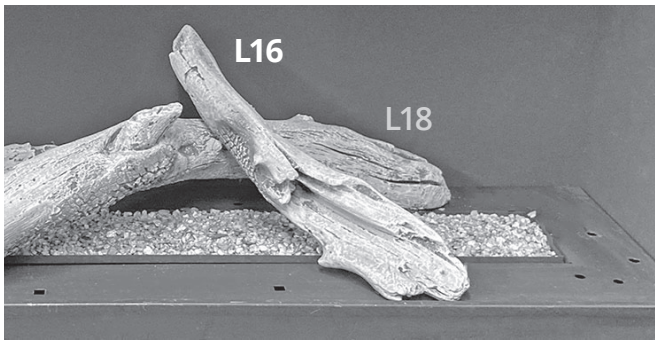

8. Placez L35 sur le devant de la plateforme tel qu'indiqué.

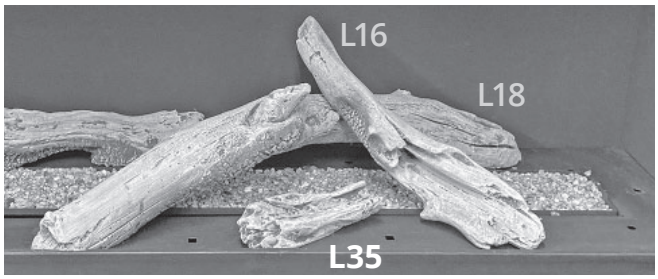

9. Placez L36 insérant sa cheville dans le trou de la plateforme à droite du brûleur tel qu'indiqué.

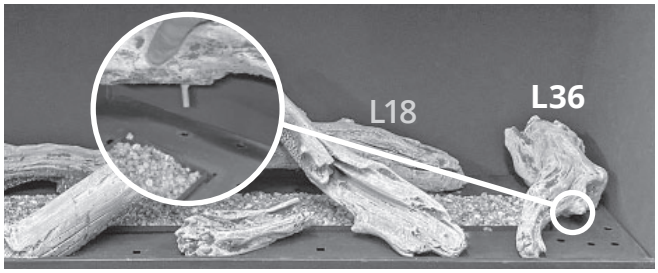

10. Placez les galets sur la plateforme aux endroits désirés. Les deux plus petits galets peuvent être placés sur le brûleur.

11. Placez le reste de la vermiculite sur la plateforme autour des bûches.

Ensemble Bois de grève 1505DWKV2 installé

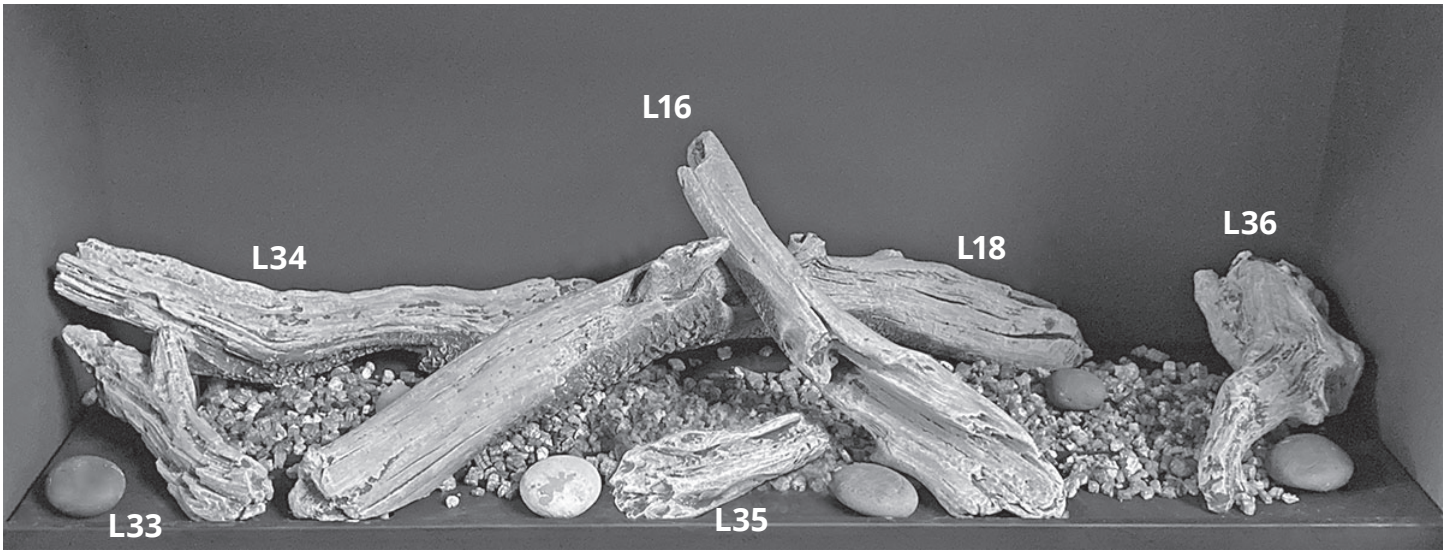

IMPORTANT

Certifié pour usage seulement avec la vermiculite fournie avec le foyer Valor. L'usage d'autres matériaux peut endommager le foyer et annuler la garantie.

⚠ AVERTISSEMENT

Risque de suffocation! Assurez-vous qu'aucune particule de vermiculite ne soit laissée dans les environs du foyer afin d'éviter qu'elle ne soit avalée par de jeunes enfants. Passez l'aspirateur autour du foyer après l'installation.

Verre décoratif Murano 1500DGM

Pièces requises

- Plateforme de métal noir (fournie avec l'appareil)
- Ensemble Verre décoratif Murano contenant :
  - 1 sac d'éclats de verre transparents
  - 1 plaque de verre

Installation

Déballez l'ensemble avec soin.

1. Installez la plateforme de métal autour du brûleur; les ouvertures dans la plateforme vont en-dessous.

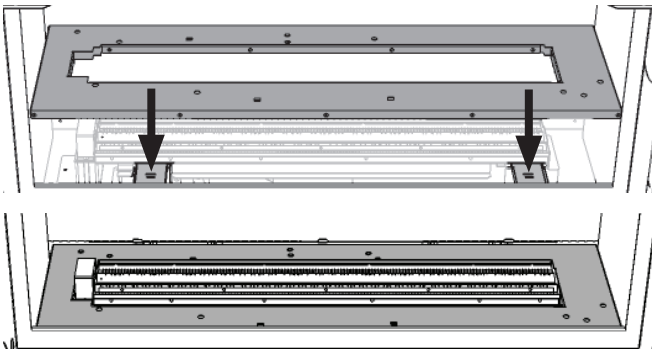

Plateforme installée

2. Installez la plaque de verre, côté lisse dessus, sur la plateforme de métal. Le bout étroit de la plaque se place du côté de la veilleuse. La plaque est égale au rebord du brûleur.

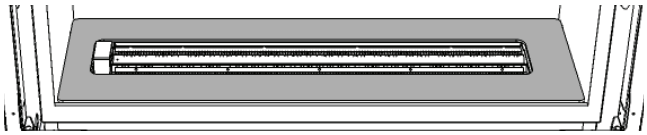

Plaque de verre installée

3. Répandez, à la main, les éclats de verre sur le brûleur, ne formant qu'une seule couche. **N'en mettez pas trop pour ne pas bloquer les orifices du brûleur.**

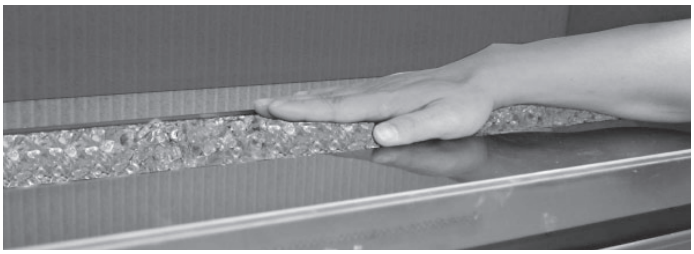

4. Des éclats de verre peuvent être placés sur la plaque de verre pour couvrir le bord avant du brûleur et devant et derrière l'écran de la veilleuse. **NOTE :** Assurez-vous que l'espace ***sous*** l'écran de la veilleuse ne contiennt pas d'éclats de verre.

IMPORTANT

N'utilisez que les éclats de verre certifiés pour votre foyer Valor ou les éclats de verre trempés de marques *American Fireglass*™ ou *firegear*. L'utilisation d'autres marques d'éclats de verre peut endommager votre foyer et rendre la garantie nulle.

⚠ AVERTISSEMENT

Risque de suffocation! Assurez-vous qu'aucun éclat de verre ne soit laissé dans les environs du foyer afin d'éviter qu'il ne soit avalé par de jeunes enfants. Passez l'aspirateur autour du foyer après l'installation.

Pierres et gravier 1514RSS

Pièces requises

- Plateforme de métal noir (fournie avec le foyer)
- Ensemble Pierres et gravier contenant :
  - 5 morceaux de bois en céramique
  - 29 pierres (couleurs assorties)
  - 1 sac de gravier gris et noir 3/4”

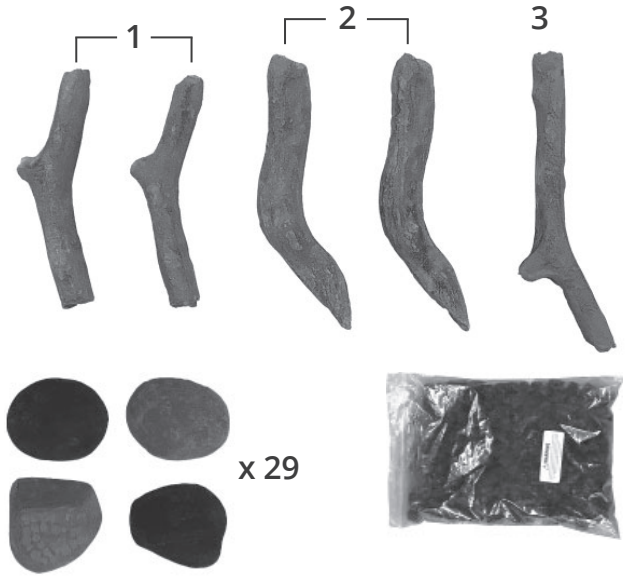

Aperçu

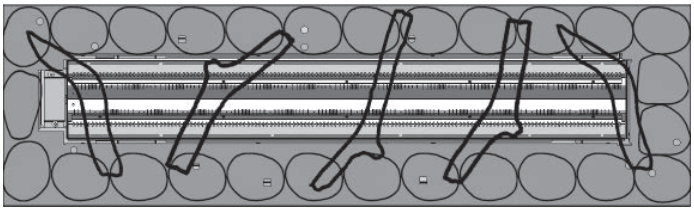

Installation

1. Déballez l’ensemble avec soin.
2. Installez la plateforme de métal autour du brûleur; les ouvertures dans la plateforme vont en-dessous.

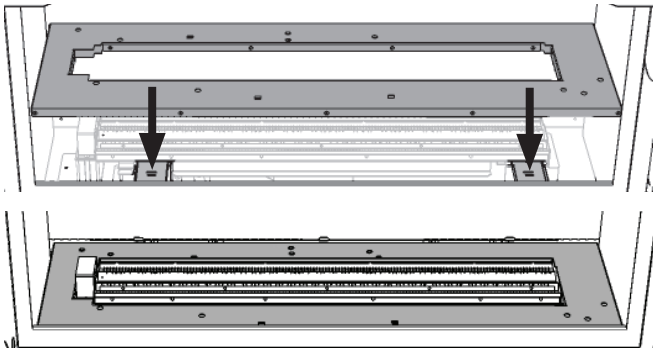

Plateforme installée

3. Placez les pierres autour du brûleur sur la plateforme de métal.

4. Placez le premier morceaux de bois 2, le bout courbé sur les pierres arrières puis l’autre bout sur la plateforme de métal, entre deux pierres, devant le brûleur tel qu’indiqué.

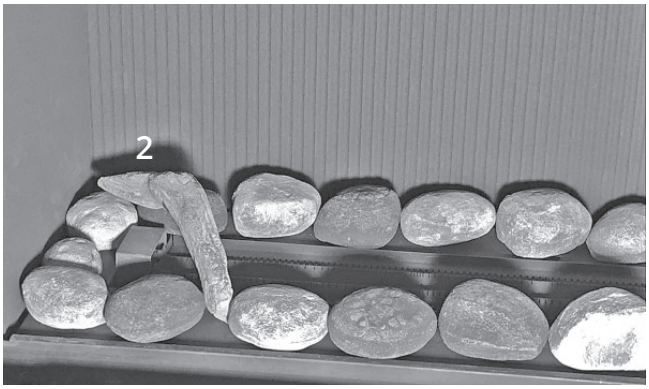

IMPORTANT

Les morceaux de bois, une fois installés, surplombent le brûleur mais ne le touchent pas.

5. Placez le premier morceaux de bois 1, sur les pierres arrières puis l'autre bout sur une pierre devant le brûleur, tel qu'indiqué.

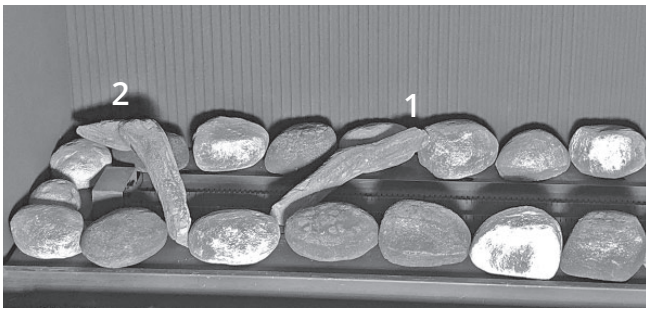

6. Placez le morceau de bois 3 sur les pierres arrières et la fourche sur les pierres avant, tel qu'indiqué.

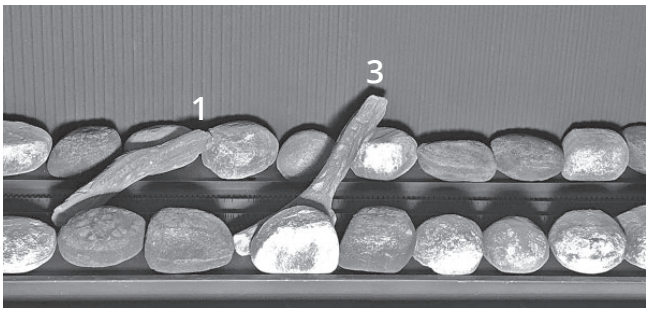

7. Placez le deuxième morceau 1 sur les pierres arrière et avant tel qu'indiqué.

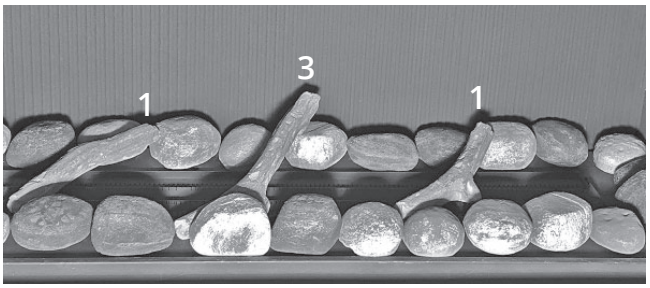

8. Placez le deuxième morceau 2 sur les pierres arrières et avant tel qu'indiqué.

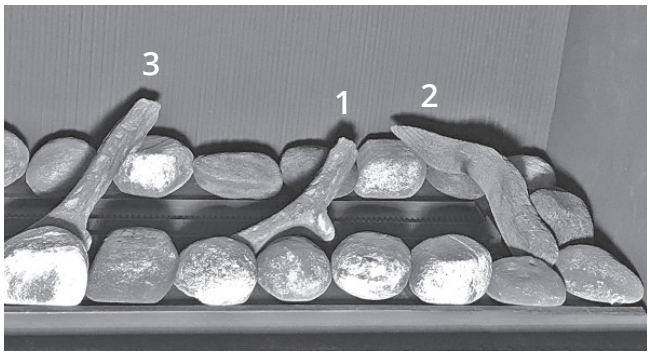

9. Placez le gravier à la main, en une seule couche, sur le brûleur. **Ne pas verser du sac** pour éviter de bloquer les orifices du brûleur avec la poussière.

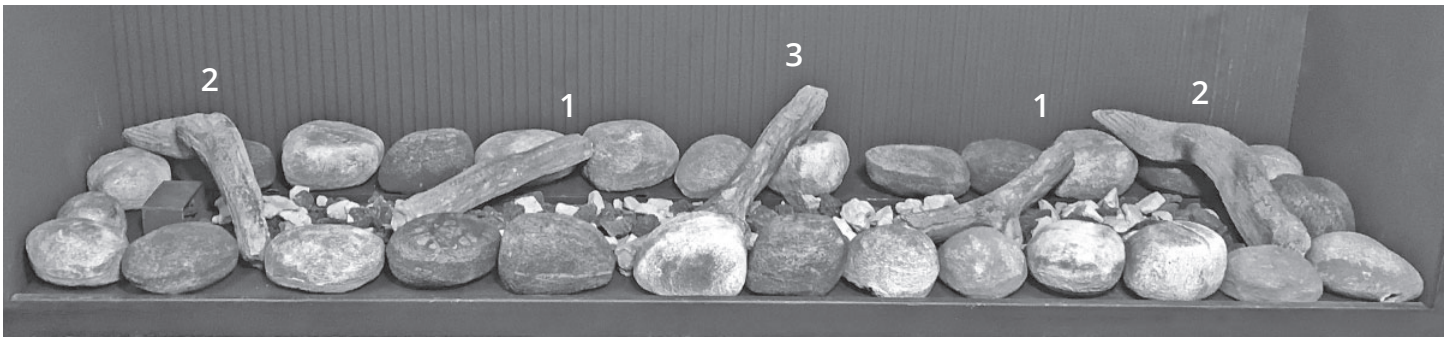

Ensemble Pierres et gravier 1500RSS installé

IMPORTANT

N'utilisez que les pierres, morceaux de bois et gravier de céramique certifiés fournis avec le foyer Valor. L'utilisation d'autres marques de céramiques peut endommager le foyer et rendre la garantie nulle.

⚠ AVERTISSEMENT

Risque de suffocation! Assurez-vous qu'aucune particule de gravier ne soit laissée dans les environs du foyer afin d'éviter qu'elle ne soit avalée par de jeunes enfants. Passez l'aspirateur autour du foyer après l'installation.

Bois fendus 1505SWKV2

Pièces requises

- Plateforme de métal noir (fournie avec le foyer)
- Ensemble Bois fendus contenant :
  - 9 bûches
  - 1 sac de braises, 6 tasses
- Gants, si désirés (non fournis)

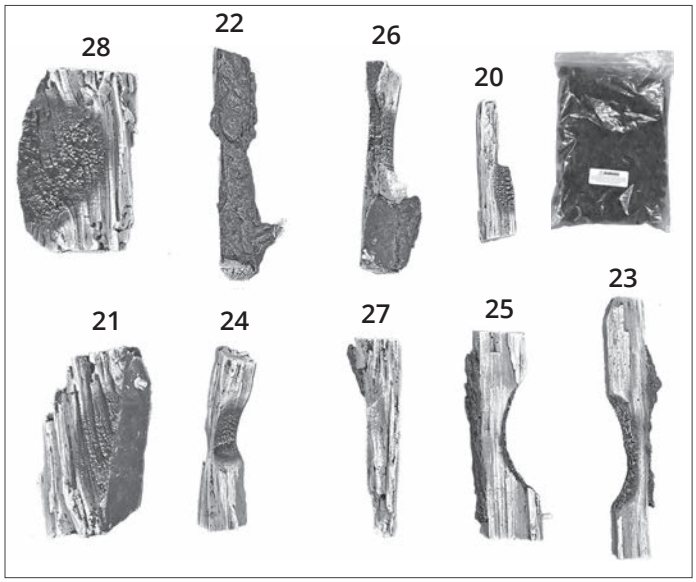

Note

L'utilisation des ensembles de bûches V2 peut accroître la possibilité de formation de suie lorque l'aération du brûleur est réglé à son minimum d'ouverture. Quoique les foyers L1 soient équipés d'un butoir d'obturateur empêchant la fermeture complète de l'aération pour prévenir la formation de suie dans la plupart des installations, il est possible que la suie puisse se développer quand-même dans certaines conditions.

Évaluez le jeu des flammes attentivement après avoir chauffé l'appareil pendant 15 minutes et évitez de régler l'obturateur d'air à l'ouverture minimum lorsque l'élévation verticale dans le système d'évacuation est limitée ou que les flammes apparaissent trop lumineuses et paresseuses et dégagent des traînes de fumée.

Pour régler l'aération du brûleur, voir *Vérification de l'opération et aération* **page 60.**

Installation

1. Déballez l'ensemble avec soin car les bûches sont fragiles. Les bûches sont identifiées par un numéro gravé en-dessous. Certaines ont également des chevilles pour faciliter leur placement..
2. Installez la plateforme de métal autour du brûleur; les ouvertures dans la plateforme vont en-dessous.

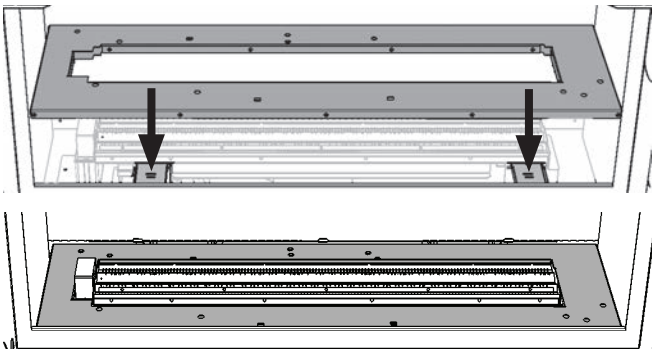

Plateforme installée

3. Placez bûche 21 insérant sa cheville dans le trou de la plateforme tel qu'indiqué.

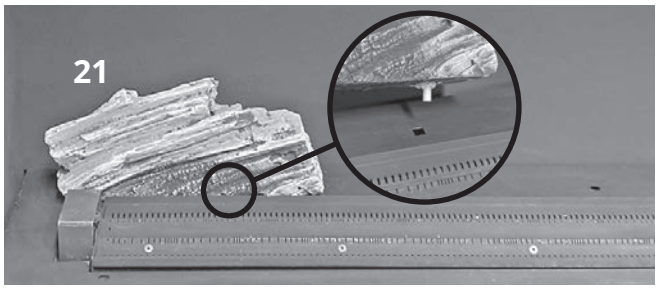

4. Placez bûche 22 sur bûche 21 et son autre bout sur la plateforme devant le brûleur tel qu'indiqué.

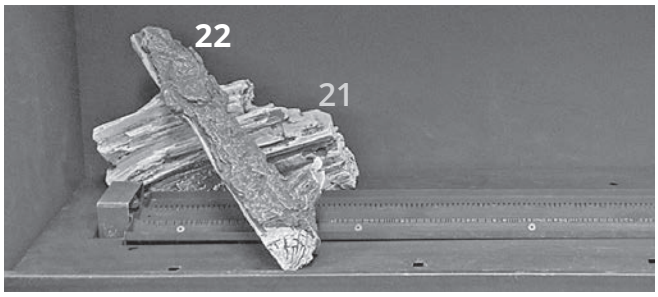

5. Placez bûche 20 sur l'écran de la veilleuse.

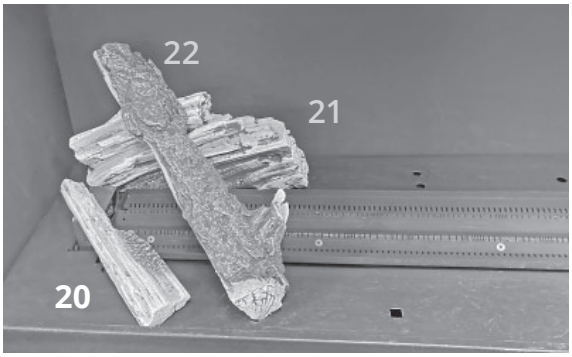

6. Placez bûche 25 insérant sa cheville dans un trou carré à l'avant de la plateforme.

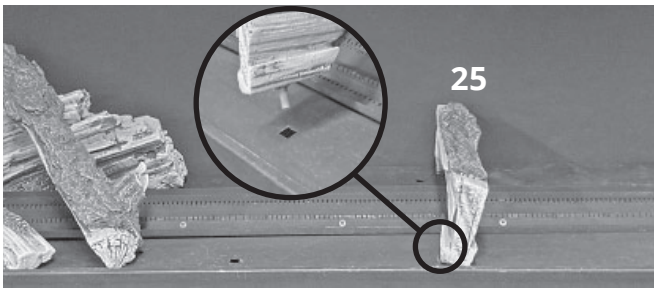

7. Placez bûche 26 derrière le brûleur, insérant sa cheville dans le trou le plus proche du brûleur, puis posez sont autre bout sur bûche 25.

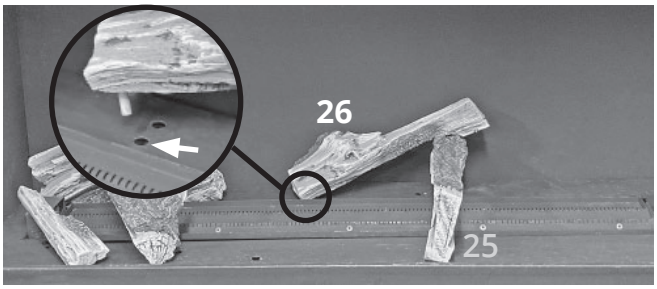

8. Placez bûche 23 sur la plateforme devant le brûleur et posez son autre bout sur la saillie de bûche 26.

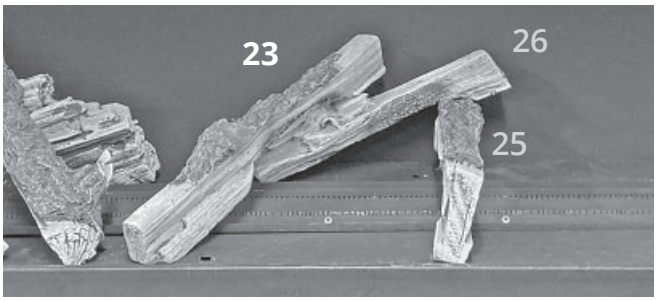

9. Placez bûche 24 dans l'encoche sur bûche 23.

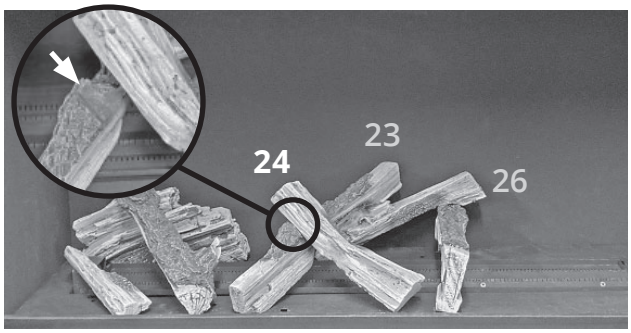

10. Placez bûche 28 autour du coin du brûleur. Reculez la bûche vers l'arrière de 1/4 de pouce.

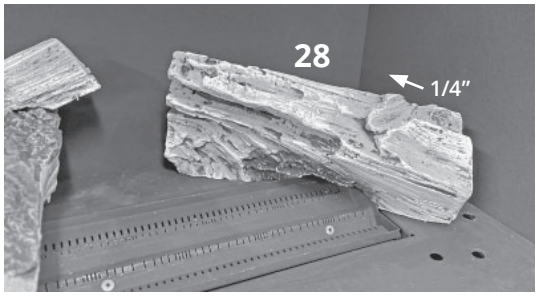

11. Placez bûche 27 sur la plateforme devant le brûleur et son autre bout sur bûche 28.

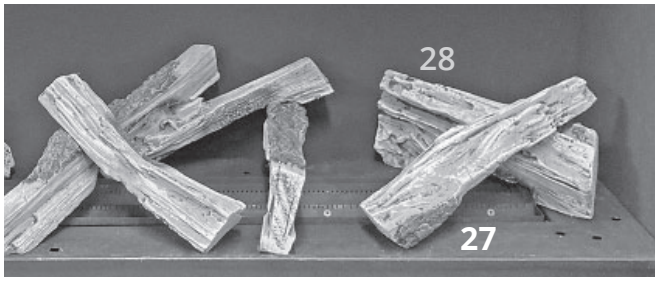

12. Placez, à la main, des braises entre les bûches. Ne les versez pas du sac pour éviter que la poussière de céramique ne bouche les orifices du brûleur.

Ensemble Bois fendus 1505SWKV2 installé

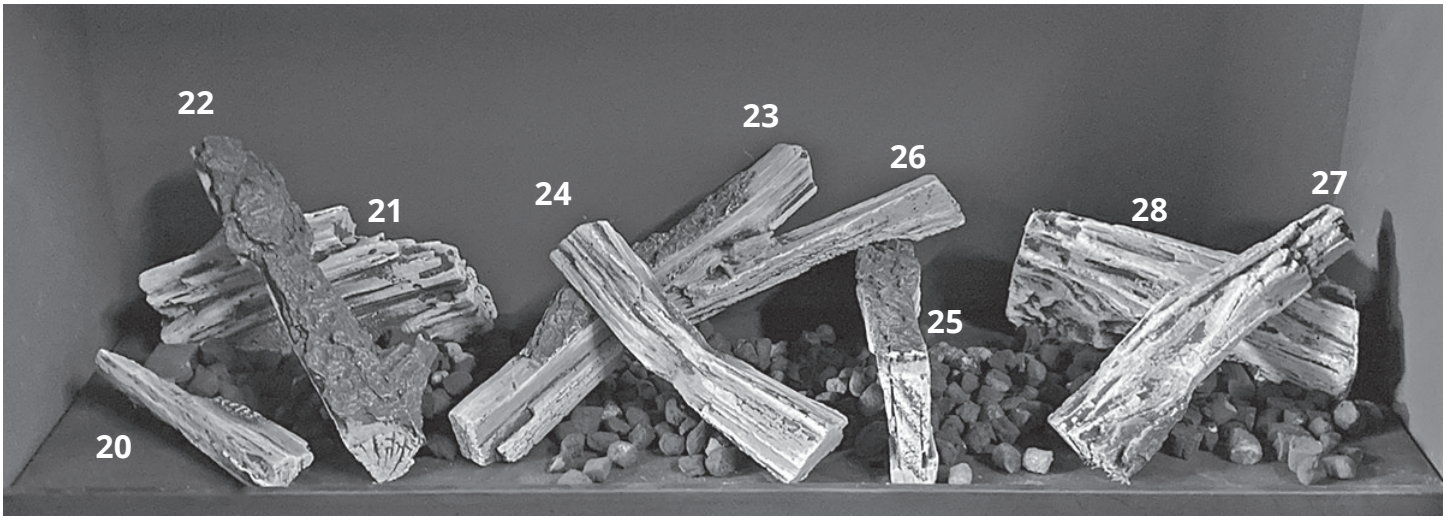

IMPORTANT

Certifié pour usage seulement avec les braises et éclats de céramique fournis avec le foyer Valor. L'usage d'autres produits peut endommager le foyer et rendre la garantie nulle.

⚠ AVERTISSEMENT

Risque de suffocation! Assurez-vous qu'il n'y ait pas de morceaux de braises de céramique laissés dans les environs du foyer afin d'éviter qu'ils ne soient avalés par de jeunes enfants. Passez l'aspirateur autour du foyer après l'installation.

Réinstallez et vérifiez la fenêtre

1. Placez la fenêtre dans la rainure du bas. **Assurez-vous que la rainure soit libre de toute particule avant d'installer la fenêtre.**

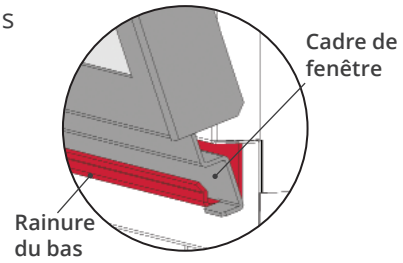

2. Poussez le haut de la fenêtre contre le foyer.

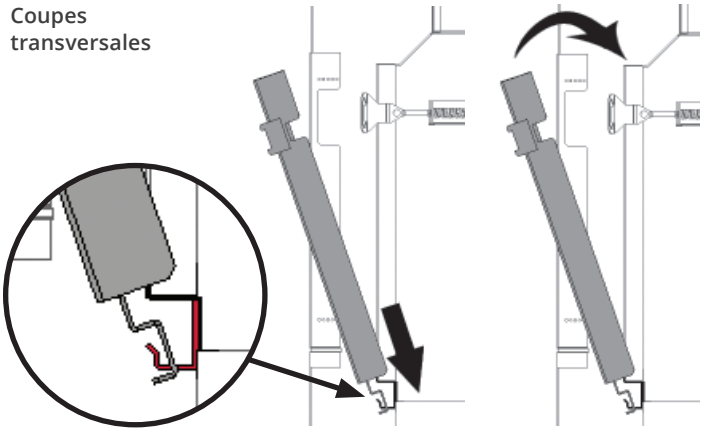

3. Tout en la tenant, tirez les leviers à ressort de chaque côté et accrochez-les aux languettes du cadre de fenêtre.

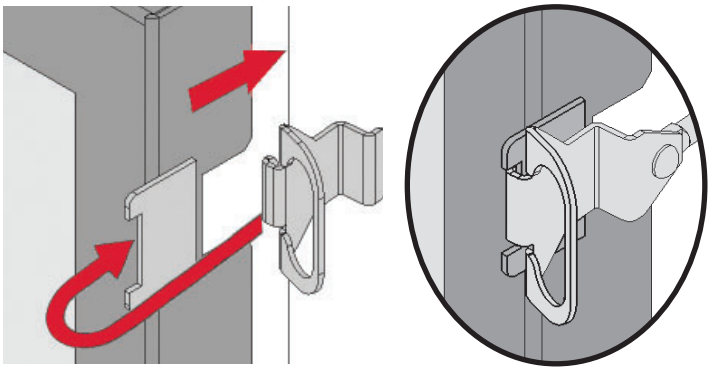

4. Tirez sur le haut de la fenêtre pour vous assurer que les leviers à ressort fonctionnent bien.
5. Appuyez fermement sur le pourtour de la fenêtre pour vous assurer de bien la sceller au foyer.
6. **Insérez la plaquette de sécurité entre la vitre et le cadre de la fenêtre tel qu'indiqué ci-dessous.**

⚠ AVERTISSEMENT

La fenêtre doit être installée correctement, attachée et scellée après avoir été enlevée. Une installation fautive peut causer des blessures sérieuses et/ou des dommages à l'appareil.

Pour une opération sécuritaire :

- **Assurez-vous que la fenêtre soit bien ancrée dans le rail du bas;**
- **Assurez-vous que les leviers soient bien accrochés aux languettes du cadre de fenêtre;**
- **Tirez le dessus de la fenêtre et relâchez-le pour vous assurer que le mécanisme à ressort fonctionne bien;**
- **Assurez-vous que la fenêtre soit bien scellée à la boîte de foyer avant d'utiliser le foyer.**

⚠ AVERTISSEMENT

Une installation incorrecte de la fenêtre peut :

- **Causer la fuite de monoxide de carbone.**
- **Affecter le rendement du foyer.**
- **Endommager les pièces.**
- **Causer la surchauffe résultant en des conditions dangeureuses.**

Les dommages causés par l'installation fautive de la fenêtre ne sont pas couverts par la garantie Valor.

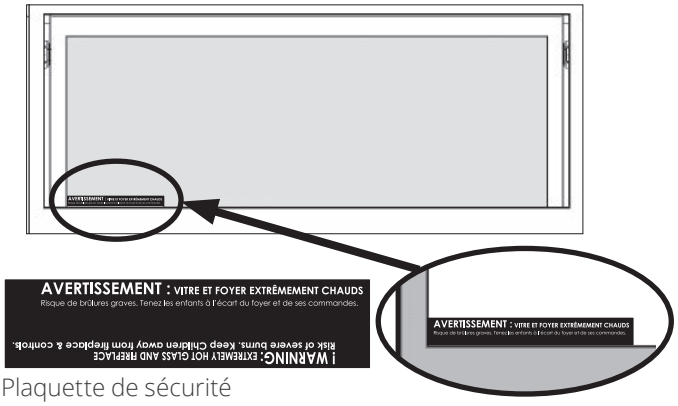

Plaquette de sécurité

Porte-piles et Interrupteur mural (exigé)

La trousse Porte-piles et Interrupteur mural est fournie avec le foyer et doit être branché au récepteur.

Le récepteur est situé sous la fenêtre, à gauche de la soupape à gaz. Il est tenu en place avec des bandes *Velcro*.

1. Sortez le récepteur du foyer.
2. Faites passer la borne blanche du fil de l'interrupteur mural dans un des trous d'accès de la caisse du foyer. ÉVITEZ de faire passer le fil par-dessus la boîte de foyer ou de le placer de façon à ce qu'il la touche. Assurez-vous qu'il y ait assez de fil pour pouvoir manipuler le récepteur une fois branché. Note : Conservez toute longueur additionnelle de fil près du foyer.
3. Branchez la borne blanche au raccord à 5 broches sur le récepteur puis branchez le câble d'alilmentation à la borne sur le récepteur.

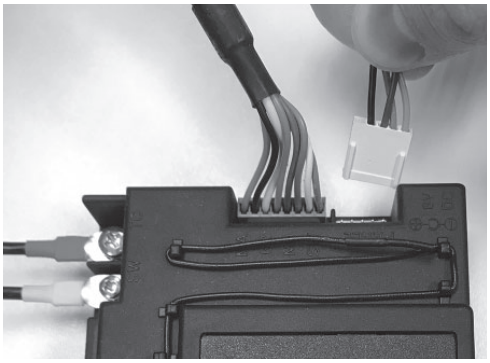

IMPORTANT : La connexion ne se fait que d'un côté.

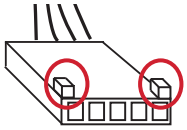

Ne pas forcer la borne ou endommager les fiches du récepteur!

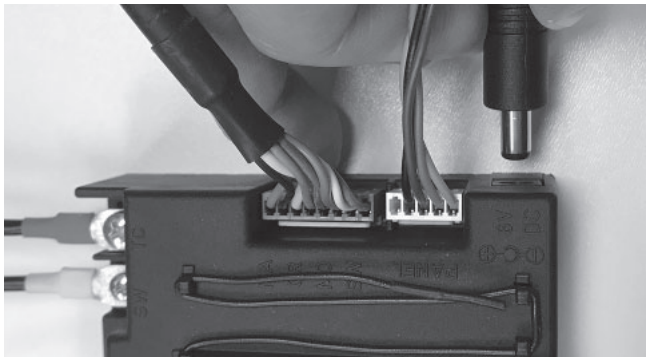

Mise en garde

NE BRANCHEZ PAS LE PORTE-PILES AU RÉCEPTEUR jusqu'à ce que tous les fils aient été branchés au récepteur afin d'éviter un court-circuit qui pourrait détruire les composantes électriques.

NE PAS FAIRE PASSER les fils sur le dessus de l'appareil. Faites-les passer de façon à ce qu'ils ne contactent pas le boîte de foyer.

4. Faites passer le fil du harnais de connexion sous la boîte de foyer et fixez le fil à la charpente avec des broches isolantes (non incluses).
5. Insérez l'autre bout du harnais de connexion dans une des pinces d'entrées à l'arrière de la boîte de raccordement jusqu'à ce que la gaine du harnais soit pincée tout en laissant assez de longueur dans la boîte pour raccorder le harnais à l'interrupteur et au porte-piles.

6. Fixez la boîte de raccordement en position finale en utilisant les vis appropriées (non-incluses).
7. Alignez le raccord *Molex* au câble de l'interrupteur et branchez l'interrupteur.

8. Montez l'interrupteur à la boîte de raccordement avec 2 longues vis fournies. Note : Placez l'interrupteur à gauche ou à droite selon le désir du consommateur.

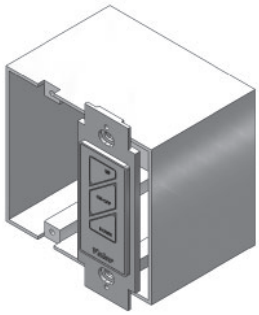

9. Placez la plaque à aimants à côté de l'interrupteur et fixez-la à la boîte de raccordement avec 2 longues vis fournies.

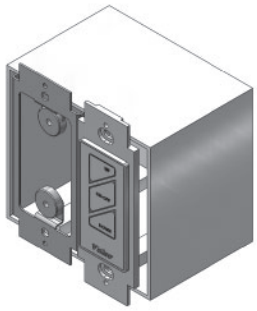

10. Fixez la plaque de couverture de la boîte de raccordement avec 4 vis fournies.

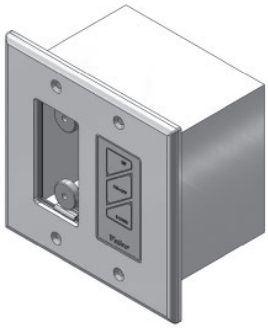

⚠ Mise en garde

N'UTILISEZ PAS de tourne-vis ou autre objet métallique pour enlever les piles du porte-piles ou manette! Ceci pourrait causer un cout-circuit.

NE PAS LAISSER l'antenne du récepteur toucher le fil d'allumage afin d'éviter un court-circuit du récepteur.

11. Insérez l'attache autobloquante dans les 2 fentes du couvercle du porte-piles.
12. Aboutez le porte-piles au couvercle et fixez-le au couvercle avec l'attache autobloquante. Laissez l'espace nécessaire pour brancher le connecteur bouton-pression du porte-piles.

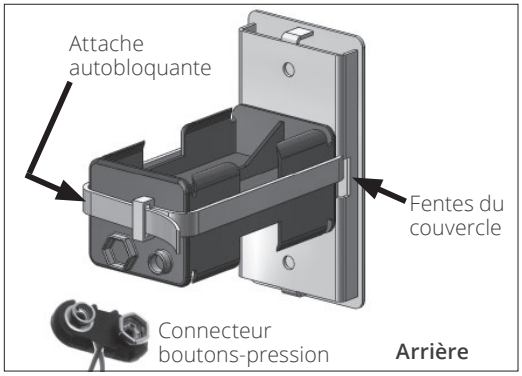

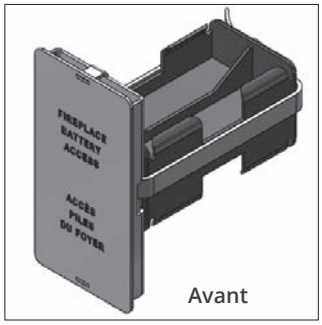

13. Branchez le connecteur à bouton-pression, insérez 4 piles **alcalines** AA 1.5 volt (fournies avec le foyer) et placez le porte-piles dans la boîte de raccordement.

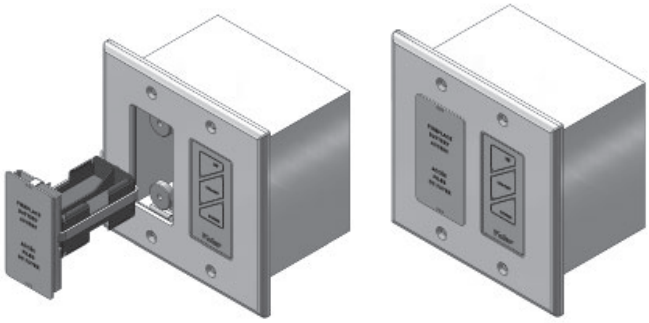

Note : Ne placez pas de piles dans le récepteur, seulement dans le porte-piles à côté de l'interrupteur mural.

14. Vérifiez la fonction de l'interrupteur mural—voir *Appendice C—Interrupteur mural* page 73.

Synchronisation de la télécommande

Fréquence Radio

918.0 MHz pour le Canada et les États-Unis

Cet appareil est conforme à la partie 15 des règles de la FCC et aux normes RSS sans licence de Innovation, Sciences et Développement économique Canada (ISDE). Le fonctionnement est soumis aux deux conditions suivantes :

(1) Cet appareil ne peut pas causer d'interférences nuisibles, et

(2) Cet appareil doit accepter toute interférence reçue, y compris des interférences qui peuvent causer un mauvais fonctionnement.

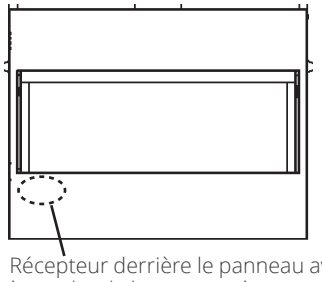

Synchronisation Récepteur / Télécommande

Le récepteur et la manette de télécommande doivent être synchronisés avant la première utilisation. Notez que les piles doivent être déjà installées dans le porte-piles mural.

1. Insérez deux piles **alcalines** AAA 1.5 V dans la manette.
2. Repérez le bouton RESET sur le récepteur.
3. Avec un objet effilé, pressez et tenez le bouton RESET du récepteur jusqu'à ce que vous entendiez deux bips. Après le second bip plus long, relâchez le bouton.
4. Dans les 20 secondes suivantes, appuyez sur le bouton ▼ sur la manette de télécommande pendant 2-3 secondes. COM et une série de chiffres de 1 à 8 défileront sur l'écran. Deux courts bips indiquent que la synchronisation est complète.

Si vous entendez un long bip, la synchronisation n'a pas été faite ou la connexion des fils n'est pas correcte.

La télécommande est prête à être utilisée. Cette procédure n'est effectuée qu'une seule fois avant d'utiliser la télécommande. La synchronisation n'est pas affectée par le changement des piles.

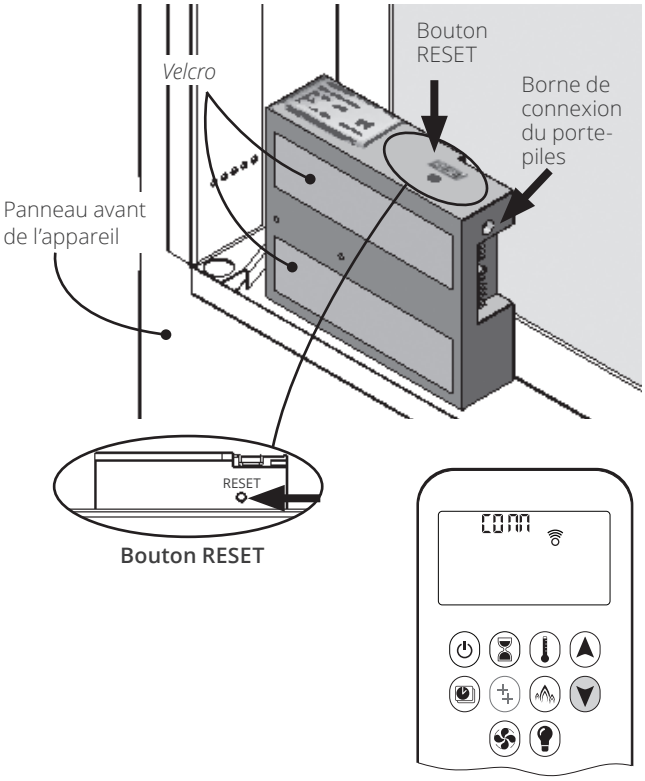

Installez le Support de manette

La télécommande inclut un suppport mural pour sa manette. L'installation du support est offerte si le consommateur le désire

Pour installer le support, décidez de l'endroit où il devra être situé et installez-le avec la quincaillerie fournie avec le kit. Couvrez les vis avec les capuchons incluts pour un meilleur fini.

Une fois installé, le support est magnétique - simplement placez la manette dans le support.

IMPORTANT : L'endroit où sera rangée la manette est important afi n d'assurer la température constante. Nous recommandons que la manette soit située **entre 3 et 15 pieds (0,9 à 4,6 m) de l'appareil mais pas directement au-dessus**. Également, il est important de ne pas ranger la manette près d'une source de chaleur ou en contact direct avec le soleil; ceci aff ecterait son détecteur de température.

Vérification de l'opération et aération

Vérifiez l'opération

Avec la télécommande, augmentez et diminuez la hauteur des flammes pour vous assurer que la portée maximale des réglages fonctionne bien—voir *Appendice B—Guide de télécommande* page 66.

Réglez l'aération (si nécessaire)

Allumez le foyer et laissez-le réchauffer pendant 10 à 15 minutes afin d'évaluer la disposition visuelle des flammes. Le brûleur est muni d'un obturateur réglable permettant le contrôle de l'aération primaire (NG seulement). L'obturateur est réglé à un certain degré d'aération par le manufacturier lors de la fabrication. Ce réglage donnera le rendement optimal pour la majorité des installations.

Dépendamment du lit d'alimentation utilisé, de l'altitude et autres considérations, l'aspect des flammes peut être amélioré en changeant le réglage de l'aération. La nécessité de changer le réglage devrait être déterminée seulement après avoir fait fonctionner l'appareil avec le lit d'alimentation, les panneaux, la fenêtre installés et après avoir évalué l'aspect des flammes suivant un réchauffement de 15 minutes.

L'augmentation de l'aération (ouvert) rendra les flammes plus transparentes et bleues et le rougeoiement des éléments de céramique sera plus apparent.

La réduction de l'aération (fermé) rendra les flammes plus jaunes ou oranges et le rougeoiement des éléments de céramique sera moins apparent.

Trop peu d'aération peut causer la formation de carbone noir sur les bûches ou sur le panneau de céramique du haut et tomber dans la boîte de foyer.

Peut aussi causer des taches de carbone ou de suie sur la sortie d'évacuation et sur le mur extérieur autour de la sortie. Le fabricant n'est pas responsable des dommages causés si l'aération est trop réduite.

Repérez l'obturateur d'air

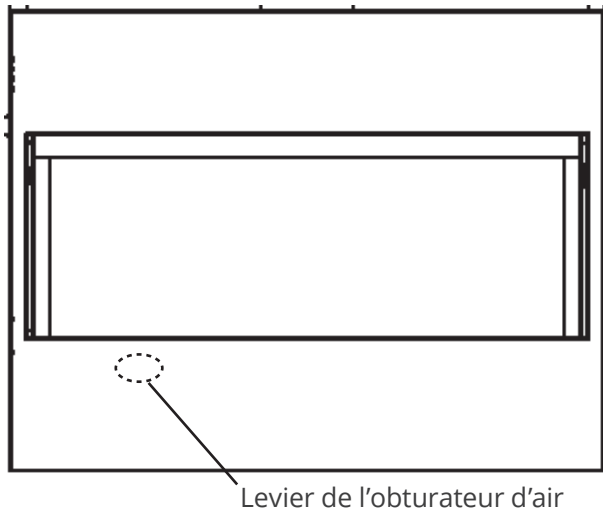

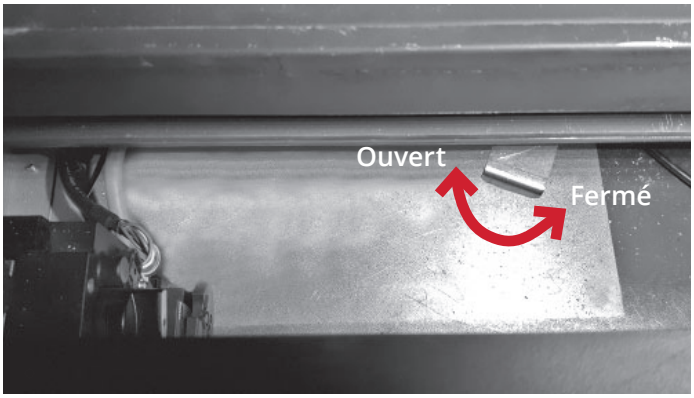

Vu du haut—Levier d'ajustement de l'obturateur d'air situé sous la boîte de foyer derrière le panneau avant de l'appareil

Installez la bordure et le pare-étincelles

Installez au foyer la bordure choisie par le consommateur selon le Guide d'installation fourni avec la bordure. Installez également le pare-étincelles.

Montrez au consommateur où sont les piles et comment accéder aux commandes du foyer.

Remettez au consommateur tous les documents fournis avec le foyer et les accessoires afin de pouvoir y référer dans le futur.

Encadrement 1530CIK

⚠ AVERTISSEMENT

Système HeatShift EXIGÉ lorsque l'Encadrement 1530CIK est installé!

Si vous installez l'Encadrement 1530CIK, vous devez le faire **AVANT de poser le panneau de béton.**

1. À chaque coin de l'ouverture de la caisse du foyer coupez les pièces de métal formant les coins; ils ne sont pas utilisés pour cet encadrement. Les pièces se brisent en les pliant et dépliant mais aussi avec un ciseau à métal.

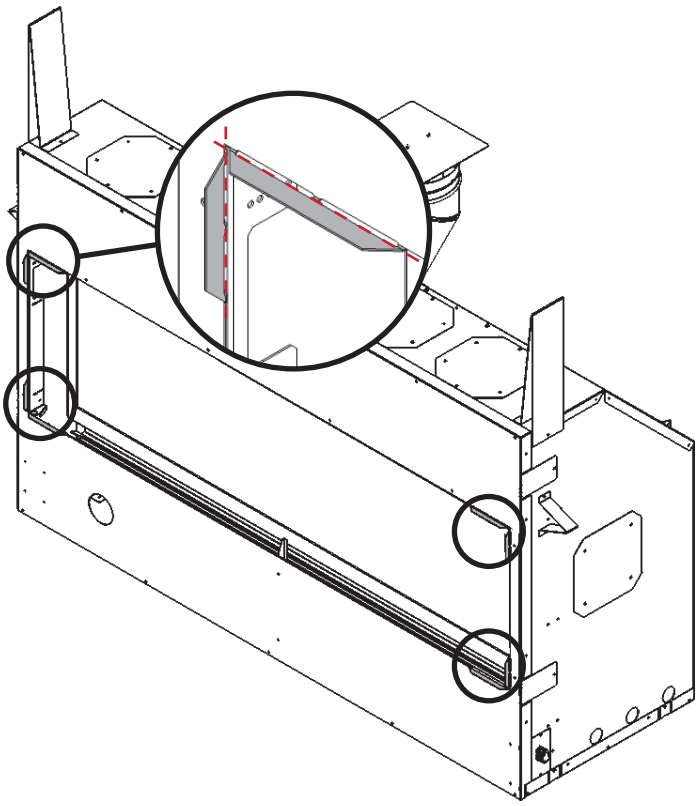

2. Enlevez le déflecteur de convection de l'appareil. Voir *Enlevez le déflecteur de convection* page 37 et *Appendice D—Système HeatShift* page 74.

Schéma des connexions

Schéma des connexions GV60

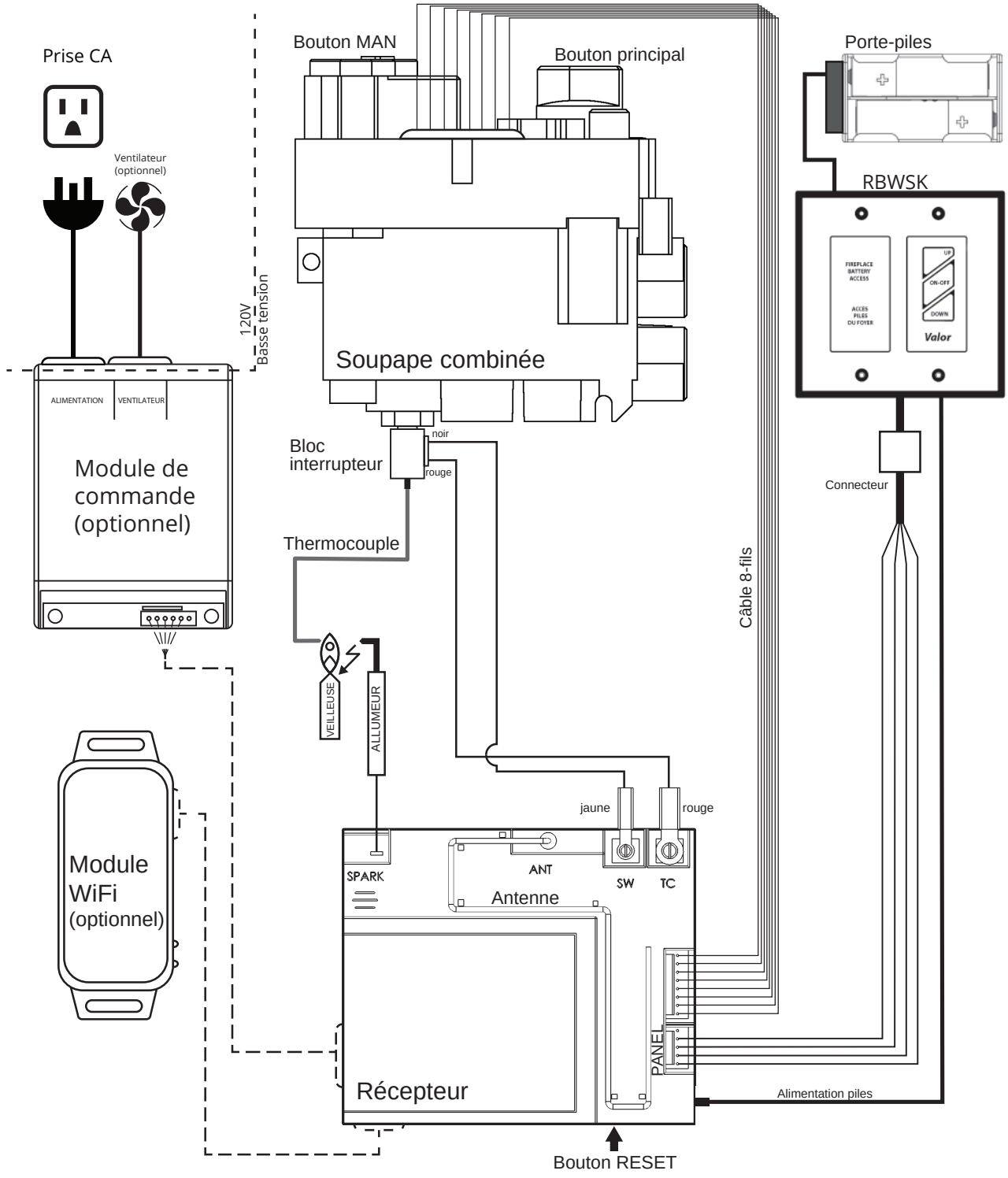

Commonwealth du Massachusetts

Exigences relatives à l'installation de détecteurs de monoxyde de carbone et à l'affichage aux sorties d'évacuation pour l'État du Massachusetts

Les exigences suivantes s'appliquent à tous les appareils à gaz à évacuation par sortie horizontale au mur installés dans une habitation, édifice ou structure utilisés en tout ou en partie à des fins résidentielles, incluant les propriétés du Commonwealth, et lorsque la sortie d'évacuation est placée à moins de sept (7) pieds au-dessus du niveau du sol, incluant mais non limité aux terrasses et porches :

1. INSTALLATION DE DÉTECTEURS DE MONOXYDE DE CARBONE. Au moment de l'installation d'un appareil à gaz à évacuation par sortie horizontale au mur, le plombier ou le technicien du gaz faisant l'installation doit s'assurer qu'un détecteur de monoxyde de carbone muni d'une alarme et d'une pile de secours est installé et raccordé à un circuit électrique par raccordement fixe sur le même étage sur lequel l'appareil à gaz doit être installé. De plus, le plombier ou technicien du gaz faisant l'installation doit s'assurer qu'un détecteur de monoxyde de carbone muni d'une alarme et à raccordement fixe ou à pile se trouve sur chacun des étages de l'habitation, édifice ou structure dans lequel l'appareil à gaz doit être installé. Le propriétaire de l'habitation, édifice ou structure est responsable de retenir les services de professionels qualifiés et agréés pour l'installation de détecteurs de monoxyde de carbone à raccordement fixe.

a. Dans le cas ou l'appareil à gaz à évacuation par sortie horizontale au mur serait installé dans un espace restreint ou un grenier, le détecteur de monoxyde de carbone à raccordement fixe muni d'une alarme et d'une pile de secours peut être installé à l'étage adjacent.

b. Dans le cas ou le propriétaire ne peut répondre aux exigences pour cette subdivision au moment de l'installation, il a trente (30) jours pour satisfaire aux conditions énoncées ci-dessus et doit, pendant la période en question de trente (30) jours, faire installer un détecteur de monoxyde de carbone muni d'une alarme et fonctionnant à piles.

2. DÉTECTEURS DE MONOXYDE DE CARBONE HOMOLOGUÉS. Tous les détecteurs de monoxyde de carbone requis par les présentes doivent répondrent aux exigences de NFPA 720 et doivent être homologués IAS et classifiés selon ANSI/UL 2034.

3. AFFICHAGE. Une plaque d'identification en métal ou plastique doit être fixée de façon permanente à l'extérieur de l'édifice à une hauteur minimale de huit (8) pieds au-dessus du niveau du sol et aligné avec la sortie d'évacuation d'un appareil à gaz à évacuation avec sortie horizontale au mur. Le texte suivant doit être imprimé sur la plaque, en caractères d'au moins un demi (1/2) pouce de hauteur, "GAS VENT DIRECTLY BELOW. KEEP CLEAR OF ALL OBSTRUCTIONS".

4. INSPECTION. L'installation d'un appareil à gaz à sortie d'évacuation horizontale au mur ne peut être approuvée par l'État ou l'inspecteur de gaz local à moins que l'inpecteur, lors de l'inspection, constate l'installation de détecteurs de monoxyde de carbone et de l'affichage tels qu'exigés par le 248 CMR 5.08(2)(a)1 à 4.

(b) EXEMPTIONS : Les exigences du règlement 248 CMR 5.08(2)(a)1 à 4 ne s'appliquent pas aux appareils suivants :

1. Les appareils listés au chapitre 10 intitulé "Equipment Not Required To Be Vented" dans l'édition courante du NFPA 54 tel qu'adopté par le Conseil; et

2. Un appareil à gaz avec sortie horizontale au mur homologué *Product Approved* et installé dans une pièce ou structure separée d'une habitation, édifice ou structure, utilisés en tout ou en partie à des fins résidentielles.

Commonwealth du Massachusetts

(c) EXIGENCES POUR LE FABRICANT—FOURNISSANT LE SYSTÈME D'ÉVACUATION POUR APPAREILS À GAZ. Lorsque le fabricant d'un appareil à gaz avec sortie horizontale au mur homologué *Product Approved* fournit une configuration de système d'évacuation ou des accessoires d'évacuation avec l'appareil, les instructions fournies par le fabricant pour l'installation de l'appareil et du système d'évacuation doivent inclure :

1. Des instructions détaillées sur la configuration du système d'évacuation ou sur les accessoires d'évacuation; et

2. Un liste complète des pièces requises par la configuration du système d'évacuation ou par le système d'évacuation.

(d) EXIGENCES POUR LE FABRICANT—NE FOURNISSANT PAS LA CONFIGURATION OU LE SYSTÈME D'ÉVACUATION. Lorsque le fabricant d'un appareil à gaz avec sortie horizontale au mur homologué *Product Approved* ne fournit pas les pièces pour l'évacuation des gaz de combustion mais identifie un "système d'évacuation spécial", les exigences suivantes doivent être remplies par le fabricant :

1. Les instructions relatives au "système d'évacuation spécial" doivent être incluses avec les instructions d'installation de l'appareil; et

2. Le "système d'évacuation spécial" doit être homologué *Product Approved* par le Conseil et les instructions du système doivent inclure une liste de pièces et des instructions d'installation détaillées.

(e) Une copie des instructions d'installation de l'appareil à gaz avec sortie horizontale au mur homologué *Product Approved*, des instructions pour le système d'évacuation, des listes de pièces pour les instructions d'évacuation et/ou des instructions de la configuration du système d'évacuation doivent être conservées avec l'appareil lorsque l'installation est complétée.

[Traduction]

Appendice A—Consignes d'allumage

POUR PLUS DE SÉCURITÉ LIRE AVANT D'ALLUMER

MISE EN GARDE : Quiconque ne respecte pas à la lettre les instructions dans la présente notice risque de déclencher un incendie ou une explosion entraînant des dommages des blessures ou la mort.

A. Cet appareil possède une veilleuse qui doit être allumée par télécommande ou à la main. Suivez ces instructions à la lettre. Pour économiser l'énergie, éteignez la veilleuse lorsque vous n'utilisez pas l'appareil.

B. AVANT DE FAIRE FONCTIONNER, sentez tout autour de l'appareil pour déceler une odeur de gaz. Sentez près du plancher, car certains gaz sont plus lourds que l'air et peuvent s'accumuler au niveau du sol.

QUE FAIRE SI VOUS SENTEZ UNE ODEUR DE GAZ :

- Ne pas tenter d'allumer d'appareil.
- Ne touchez à aucun interrupteur; ne pas vous servir des téléphones se trouvant dans l'édifice.
- Appelez immédiatement votre fournisseur de gaz depuis un voisin. Suivez les instructions du fournisseur.
- Si vous ne pouvez joindre le fournisseur, appelez le service des incendies.

C. Ne poussez ou ne tournez le bouton d'admission du gaz qu'à la main; ne jamais utiliser d'outil. Si le bouton reste coincé, ne pas tenter de le réparer; appelez un technicien qualifié. Le fait de forcer le bouton ou de le réparer peut déclencher une explosion ou un incendie.

D. N'utilisez pas cet appareil s'il a été plongé dans l'eau, même partiellement. Faites inspecter l'appareil par un technicien qualifié et remplacez toute partie du système de contrôle et toute commande qui ont été plongés dans l'eau.

DO NOT REMOVE FROM FIREPLACE / NE PAS RETIRER DU FOYER

INSTRUCTIONS DE MISE EN MARCHE

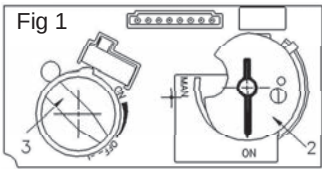

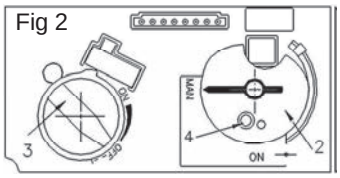

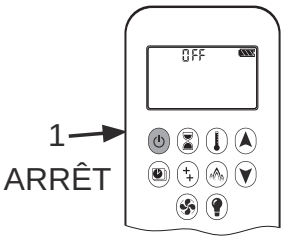

1. ARRÊTEZ ! Lisez les consignes de sécurité ci-dessus.

2. POUR ARRÊTER L'ENTRÉE DE GAZ, éteignez la soupape en pressant sur le bouton ⏻ de la manette de télécommande (1). Attendez cinq (5) minutes pour laisser échapper tout le gaz. Vérifiez autour de l'appareil et près du plancher s'il y a une odeur de gaz. Si c'est le cas, ARRÊTEZ! Passez à l'étape B des consignes de sécurité ci-dessus. S'il n'y a pas d'odeur de gaz, passez à l'étape suivante.

Fig.3

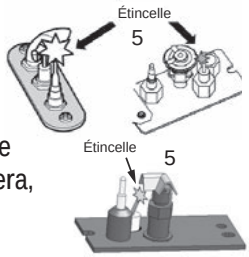

3. ALLUMAGE AUTOMATIQUE : Bouton MAN à ON (2). Assurez-vous que le bouton de réglage des flammes (3) est au réglage le plus bas (fig. 1). Repérez la veilleuse (fig. 3.) dans la boîte de foyer. Sur la télécommande, appuyez sur le bouton ⏻; un court signal sonore indiquera le début du procédé d'allumage; de courts signaux sonores seront entendus jusqu'à ce que le procédé d'allumage soit complet et que le gaz ait circulé dans les tuyaux jusqu'à la soupape. Lorsque la veilleuse s'allumera, le bouton d'ajustement des flammes (3) tournera automatiquement au réglage le plus haut; appuyez sur le bouton ▼ pour réduire la hauteur des flammes.

4. ALLUMAGE MANUEL : Bouton MAN à MAN (2) (fig. 2). Avec la fenêtre enlevée, repérez la veilleuse (fig. 3) dans la boîte de foyer. Réglez le bouton de réglage des flammes (3) à la température la plus basse**;** À l'aide d'un objet pointu comme un stylo, appuyez sur le centre métallique (4) pour établir l'arrivée du gaz à la veilleuse; Toujours en appuyant sur le centre métallique (4), allumez le gaz à la veilleuse (5) avec une allumette; Continuez d'appuyer sur le centre métallique (4) pour à peu près 10 secondes; relâchez et la veilleuse restera allumée. Si la veilleuse s'allume mais ne reste pas allumée après plusieurs essais, tournez le bouton d'alimentation de gaz (3) à la position "OFF" et appelez votre agent de service ou votre fournisseur de gaz. Replacez la fenêtre et mettez le bouton MAN (2) à la position ON; tournez le bouton de réglage des flammes (3) vers le haut ou le bas ou utilisez les boutons ▲ et ▼ sur la télécommande pour régler les flammes.

COMMENT COUPER L'ADMISSION DE GAZ DE L'APPAREIL

ARRÊT AUTOMATIQUE (à l'aide de la télécommande) :
Appuyez et maintenez le bouton ▼ pour arrêter l'alimentation de gaz;
Appuyez sur le bouton ⏻ pour fermer la soupape et éteindre la flamme de la veilleuse.

Appendice B—Guide de télécommande

Synchronisation initiale

Avant d'opérer la télécommande avec le foyer, elle doit être synchronisée. Voir *Synchronisation de la télécommande* page 58

Écran d'affichage et Manette de télécommande

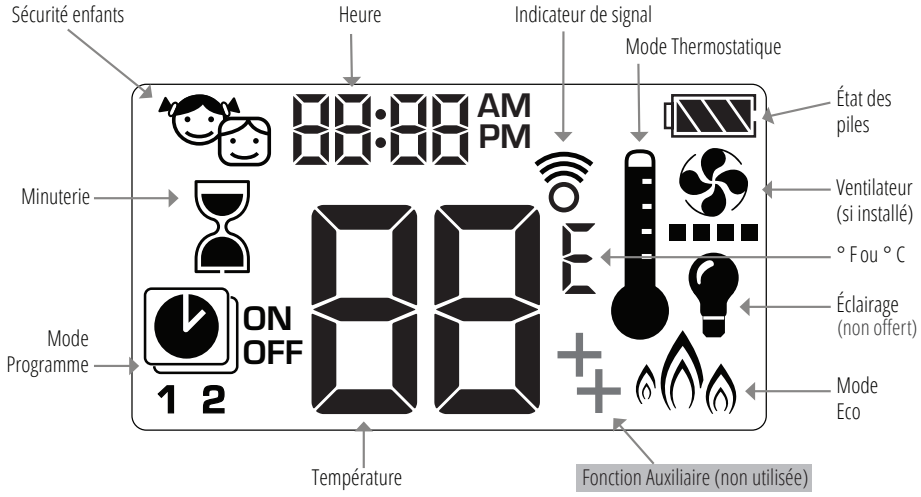

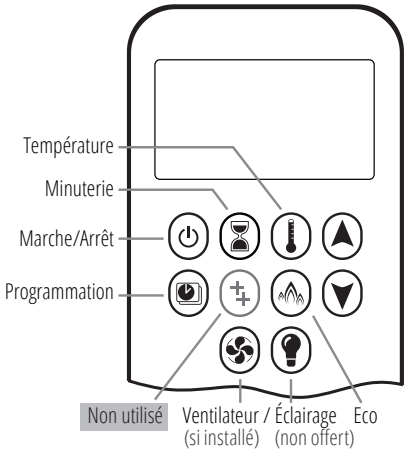

Allumer le foyer

NOTE : Le moteur se met automatiquement à la hauteur de flamme maximum lorsque la veilleuse s'allume.

Allumage à 1 bouton (défaut) : ⏻
Allumage à 2 boutons : ⏻ + ▲ simultanément
Pressez et tenez pendant 4 secondes jusqu'à ce que 8 courts bips se fassent entendre et qu'une série de lignes clignotantes confirment le démarrage; relâcher le(s) bouton(s).

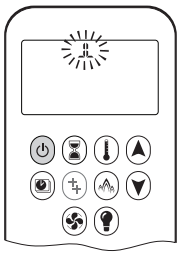

Le gaz circule une fois la veilleuse allumée.

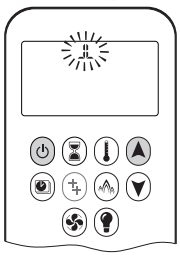

Télécommande passe en Mode Manuel une fois le brûleur allumé.

Pour régler l'allumage à 1 ou 2 boutons, voir la page suivante.

Mode veille (veilleuse seulement)

Pressez et tenez ▼ pour mettre le foyer en mode de veille.

MISE EN GARDE : Si la veilleuse ne reste pas allumée après plusieurs essais appelez votre technicien ou le fournisseur de gaz.

Eteindre le foyer

Pressez ⏻ pour éteindre.

Note : Le foyer peut être rallumé lorsque OFF cessera de clignoter sur la télécommande.

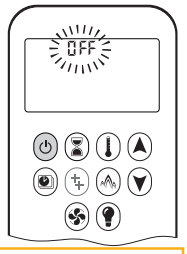

MISE EN GARDE : Vérifiez toujours la veilleuse pour vous assurer qu'elle est bien éteinte.

Régler les flammes

Pressez et tenez ▲ pour augmenter la hauteur.

Pressez et tenez ▼ pour diminuer la hauteur ou aller en mode de veille.

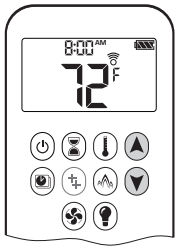

Appendice B—Guide de télécommande

Réglage Express

Double-cliquez ▼ pour aller au feu le plus bas. “LO” est affiché.

Note : Les flammes vont à la hauteur maximale avant de s’ajuster au niveau le plus bas.

Double-cliquez ▲ pour aller au feu le plus haut. “HI” est affiché.

Choisir l’allumage à 1 ou 2 boutons

Sur cette manette de télécommande, vous pouvez choisir l’allumage à 1 ou à 2 boutons. Par défaut, la manette est réglée à l’allumage à 1 bouton.

Vous pouvez également activer ou désactiver certaines fonctions.

Pour changer l’allumage de 1 bouton à 2 boutons, enlevez les piles de la manette, attendez 10 secondes, réinsérez les piles et immédiatement pendant que l’écran clignote, pressez et tenez ⏻ pour 10 secondes. **ON** est affiché et **1** clignote. Lorsque le changement est complété, **1** change pour **2**.

Pour changer l’allumage de 2 boutons à 1 bouton, procédez tel qu’indiqué ci-dessus. **ON** est affiché et **2** clignote. Lorsque le changement est complété, **2** change pour **1**.

Déactiver ou Activer certaines fonctions

Certaines fonctions sont actives par défaut et elles peuvent être déactivées :

- Sécurité enfant
- Mode Programme
- Mode Thermostatique
- Mode Eco
- Ventilateur de circulation
- Minuterie

> **NOTE :** La fonction Auxiliaire ⌗ n’est pas utilisée.

Désactiver une fonction

1. Installez les piles dans la manette. Toutes les icônes sont affichées et clignotent.
2. Pendant qu’elles clignotent, pressez et tenez pendant 10 secondes le bouton de la fonction à désactiver.

L’icône clignotera jusqu’à ce que la désactivation soit complète. Elle le sera lorsque l’icône de fonction et 2 barres horizontales ▬ ▬ seront affichés.

Note : Si le bouton de la fonction désactivée est pressé, il n’y a aucune fonction et ▬ ▬ est affiché.

Activer une fonction

Suivez les mêmes étapes que la désactivation.

L’icône continuera de clignoter jusqu’à ce que l’activation soit complète. L’icône cessera de clignoter et sera affichée.

Régler les degrés

Pour changer entre °C et °F, pressez et tenez ⏻ + ⌛ simultanément.

Note : °C = horloge 24 heures
°F = horloge 12 heures

Régler l’heure

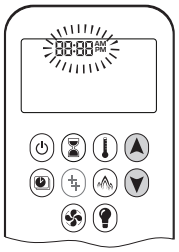

1. Pressez ▲ + ▼ simultanément. Un chiffre entre 1 et 7 clignote. Il indique le jour de la semaine.
2. Pressez ▲ ou ▼ pour sélectionner le jour de la semaine.
   - 1 = lundi
   - 2 = mardi
   - 3 = mercredi
   - 4 = jeudi
   - 5 = vendredi
   - 6 = samedi
   - 7 = dimanche
3. Pressez ▲ + ▼ simultanément. **Heure** clignote.
4. Pressez ▲ ou ▼ pour régler l’heure.
5. Pressez ▲ + ▼ simultanément. **Minutes** clignotent.
6. Pressez ▲ ou ▼ pour régler les minutes.
7. Pressez ▲ + ▼ simultanément ou attendez pour confirmer le réglage.

Appendice B—Guide de télécommande

Sécurité enfants

Votre manette peut être verrouillée et ne pourra pas être utilisée sauf pour éteindre le foyer.

Marche

1. Pressez et tenez ⏻ + ▼ simultanément.
2. est affiché. Sécurité enfants est en fonction.

Arrêt

1. Pressez et tenez ⏻ + ▼ simultanément.
2. disparaît. Sécurité enfants est arrêté et la manette fonctionne normalement.

Minuterie

Vous pouvez activer la minuterie pour que votre foyer s'éteigne après un certain temps.

Marche/Réglage

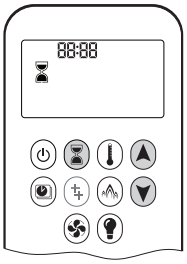

1. Pressez et tenez ⌛ jusqu'à ce que ⌛ soit affiché. **Heure** clignote.
2. Pressez ▲ ou ▼ pour régler l'heure.
3. Pressez ⌛ pour confirmer. **Minutes** clignotent.
4. Pressez ▲ ou ▼ pour régler les minutes.
5. Pressez ⌛ ou attendez pour confirmer.

Arrêt

Pressez ⌛, et ⌛ disparaît.

Note : Le feu s'éteint une fois le décompte de la minuterie terminé. La minuterie ne fonctionne qu'en Modes Manuel, Thermostatique et Eco. La minuterie a une durée maximale de 9 heures et 50 minutes.

Éclairage/Variateur (non offert)

Ventilateur de circulation (si installé)

Marche/Réglage

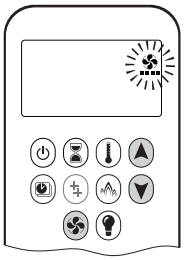

1. Pressez et tenez ✣ jusqu'à ce que ✣ clignote.
2. Pressez ▲ pour augmenter la vitesse du ventilateur et ▼ pour la diminuer.
3. Pressez ✣ ou attendez pour confirmer. ✣ est affiché.

Arrêt

Pressez ▼ jusqu'à ce que les 4 barres indiquant la vitesse disparaissent.

Note : Si le ventilateur n'a pas été arrêté après la dernière utilisation, il démarre automatiquement 4 minutes après l'allumage à la vitesse maximale puis se met au dernier niveau utilisé après 10 secondes.

Le ventilateur s'arrête 10 minutes après que le gaz soit coupé et la soupape à OFF ou en veilleuse.

Appendice B—Guide de télécommande

Modes d'opération

Mode Thermostatique

La température de la pièce est mesurée et comparée à la température réglée. La flamme s'ajuste automatiquement pour atteindre la température réglée.

Mode Programme

La température est contrôlée par les Programme 1 et 2, chacun étant programmé pour allumer et éteindre le foyer à une heure et température données.

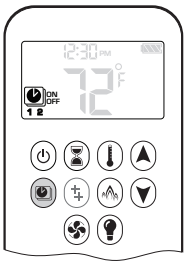

Mode Eco

Les flammes sont modulées entre haut et bas. Si la température de la pièce est moindre que la température réglée, les flammes restent hautes plus longtemps. Si la température de la pièce est plus haute que la température réglée, les flammes restent basses plus longtemps. Un cycle dure approximativement 20 minutes.

Si un des modes décrit ci-dessus (Thermostatique, Programme ou Eco) est en fonction et commandé par l'application MyFire via WiFi, l'écran de la manette affichera **APP**.

Mode Manuel

L'allumage et l'arrêt du foyer, de même que la hauteur des flammes sont contrôlés manuellement par l'usager.

Mode Thermostatique

Marche

Pressez . s'affiche. La température préréglée est affichée brièvement suivie de la température de la pièce.

Réglage

1. Pressez et tenez jusqu'à ce que soit affiché et que la température préréglée clignote.
2. Pressez ou pour ajuster la température.
3. Pressez ou attendez pour confirmer.

Arrêt

1. Pressez .
2. Pressez ou pour aller en Mode Manuel
3. Pressez pour aller en Mode Programme.
4. Pressez pour aller en Mode Eco.

Mode Programme

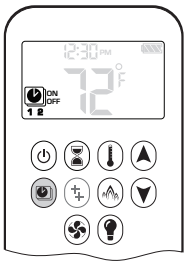

Marche

Pressez .

, **1** ou **2**, **ON** ou **OFF** sont affichés.

Arrêt

1. Pressez , , ou pour aller en Mode manuel.
2. Pressez pour aller en Mode Thermostatique.
3. Pressez pour aller en Mode Eco.

Note: La température réglée pour le Mode Thermostatique est la température utilisée par le Mode Programme Marche. Si vous changez la température du Mode Thermostatique, la température Marche du Mode Programme changera aussi.

Réglage par défaut

- HEURE DE MARCHE TEMPÉRATURE (Thermostatique) : 70 °F / 21 °C
- TEMPÉRATURE HEURE D'ARRÊT : "▬ ▬" (flamme veilleuse seulement)

Appendice B—Guide de télécommande

Réglage de la température

1. Pressez et tenez jusqu'à ce que clignote. **ON** et température préréglée (en Mode Thermostatique) sont affichés.
2. Pressez ou attendez. , **OFF** affichés, température clignote.
3. Pressez ou pour sélectionner la température en arrêt.
4. Pressez pour confirmer.

Note: Les températures préréglées Marche (Mode Thermostatique) et Arrêt seront les mêmes pour chaque jour.

Réglage Jour

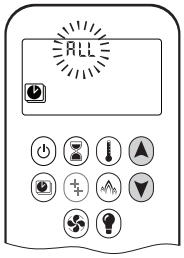

1. **ALL** clignote. Pressez ou pour choisir entre :
   - **ALL** = mêmes réglages marche-arrêt tous les jours
   - **SA:SU** = mêmes réglages marche-arrêt samedi et dimanche
   - **1, 2, 3, 4, 5, 6, 7** = minuterie quotidienne—réglages marche-arrêt uniques pour un seul jour de la semaine, plusieurs jours de la semaine ou tous les jours de la semaine.
2. Pressez pour confirmer.

Choix ALL (mêmes réglages, tous les jours)

Réglage heure MARCHE (PROGRAMME 1)

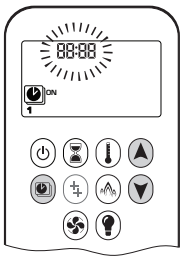

1. , **1, ON** affichés. **ALL** affiché brièvement. **Heure** clignote.
2. Pressez ou pour régler l'heure.
3. Pressez pour confirmer. , **1, ON** affichés. **ALL** affiché brièvement. **Minutes** clignote.
4. Pressez ou pour régler les minutes.
5. Pressez pour confirmer.

Réglage heure ARRÊT (PROGRAMME 1)

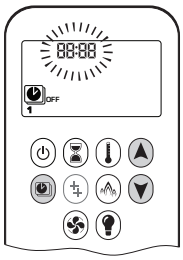

1. , **1, OFF** affichés. **ALL** affiché brièvement. **Heure** clignote.
2. Pressez ou pour régler l'heure.
3. Pressez pour confirmer. , **1, OFF** affichés. **ALL** affiché brièvement. **Minutes** clignote.
4. Pressez ou pour régler les minutes.
5. Pressez pour confirmer.

Note : Passez au PROGRAMME 2 et réglez les heures de marche et d'arrêt ou interrompre la programmation à ce stade. PROGRAMME 2 demeure alors désactivé.

Note : PROGRAMME 1 et 2 utilisent les mêmes températures de MARCHE (Thermostatique) et d'ARRÊT. Une nouvelle température de MARCHE (Thermostatique) et/ou d'ARRÊT réglée devient aussitôt le nouveau réglage par défaut.

Note : Les heures de MARCHE et d'ARRÊT programmées en PROGRAMME 1 et PROGRAMME 2 deviennent les nouvelles heures par défaut.

Les piles doivent être enlevées pour supprimer les heures de MARCHE et d'ARRÊT et les températures du PROGRAMME 1 et du PROGRAMME 2.

Choix SA:SU (mêmes réglages samedi et dimanche) ou choix 1, 2, 3, 4, 5, 6, 7 (réglages différents à chaque jour)

- Réglez l'heure de MARCHE et d'ARRÊT en procédant de la même manière que "**Choix ALL**" ci-dessus.
- Attendre avant de terminer les réglages.

Eco Mode

Marche

Pressez pour aller en Mode Eco. affiché.

La hauteur des flammes module entre forte et faible intensité pendant 20 minutes.

Arrêt

Pressez . disparaît.

Appendice B—Guide de télécommande

Indicateur de piles faibles

⚠ **MISE EN GARDE :** N'utilisez pas de tournevis ou autre objet métallique pour enlever les piles du porte-piles ou de la manette de télécommande. Cela pourrait causer un court-circuit du système de télécommande.

Manette

L'icône de piles faibles apparaîtra lorsque les piles de la manette doivent être remplacées. Remplacez avec 2 piles **alcallines** AAA 1.5 V.

Porte-piles

Une série de bips fréquents pendant 3 secondes quand le moteur de la soupape tourne indiquent que les piles ont besoin d'être remplacées dans le porte-piles. Remplacez les piles par 4 piles **alcalines** AA 1.5 V.

Arrêt automatique

Minuterie

Le feu s'éteint une fois le décompte de la minuterie terminé. La minuterie fonctionne uniquement en Modes Manuel, Thermostatique et Eco. La minuterie a une durée maximale de 9 heureset 50 minutes.

Fréquence Radio

918.0 MHz pour le Canada et les États-Unis

Cet appareil est conforme à la partie 15 des règles de la FCC et aux normes RSS sans licence de Innovation, Sciences et Développement économique Canada (ISDE). Le fonctionnement est soumis aux deux conditions suivantes :

(1) Cet appareil ne peut pas causer d'interférences nuisibles, et

(2) Cet appareil doit accepter toute interférence reçue, y compris des interférences qui peuvent causer un mauvais fonctionnement.

Piles faibles au récepteur

Quand les piles du porte-piles sont faibles, le foyer s'éteint complètement. (Ceci ne se produit pas si le courant électrique est interrompu.)

Arrêt 7 jours

Quand le système n'a pas fonctionné pendant 7 jours, le système éteint automatiquement le foyer incluant la veilleuse.

Mise en veilleuse automatique

3 heures sans communication

La soupape passe en flamme de veilleuse si aucun changement de la hauteur des flammes n'intervient pendant une période de 3 heures. Le feu continuera à fonctionner normalement lorsque la communication est rétablie.

Appendice B—Guide de télécommande

Codes d'erreur

Dans le cas ou il y aurait une erreur dans la fonction de la télécommande la manette affichera un code d'erreur.

Code d'erreur	Message sur la manette	Durée de l'affichage	Symptôme	Cause possible
F04	F04	4 sec	• Pas de veilleuse en 30 sec • Note : après 3 séquences d'allumage manquées, message F06 affiché	• Pas d'alimentation de gaz • Air dans la conduite de gaz à la veilleuse • Pas d'étincelle • Polarité inversée dans le fil du thermocouple
F07	Symbole piles faibles	Permanent	• Icône de pile clignote sur l'écran de la manette	• Piles faibles dans la manette
F06	F06	4 sec	• 3 séquences d'allumage manquées en 5 minutes • Feu ne réagit pas, pas de flamme de veilleuse	• Pas d'alimentation de gaz • Air dans la conduite de gaz à la veilleuse • Pas d'étincelle • Polarité inversée dans le fil du thermocouple • Orifice de veilleuse incorrecte si la soupape a été convertie de LPG à NG ou vice versa
F09	F09	4 sec	• Feu ne réagit pas • Aucun contrôle électronique du feu	• Bouton ▼ n'a pas été pressé durant la synchronisation • Récepteur et manette pas synchronisés
F46	F46	4 sec	• Feu ne réagit pas • Réponse intermittente • Aucun contrôle électronique du feu	• Aucune ou mauvaise connexion entre le récepteur et la manette • Pas de puissance au récepteur (piles faibles) • Faible portée de communication (adaptateur électrique défecteux, manette ne communique pas avec récepteur)

Appendice C—Interrupteur mural

L'Interrupteur mural peut être utilisé pour contrôler le foyer. Il allume, éteint le feu et augmente et diminue la hauteur des flammes.

Notez que les fonctions de thermostat et de minuterie ne sont pas offertes sur l'interrupteur mural.

Ajustez la hauteur des flammes

Pressez et tenez le bouton UP pour augmenter graduellement la hauteur des flammes.

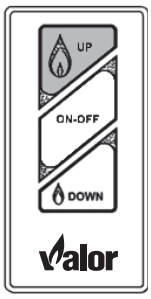

Allumez et éteignez l'appareil

Pressez le bouton ON-OFF une fois pour allumer la veilleuse. Pressez à nouveau pour l'éteindre.

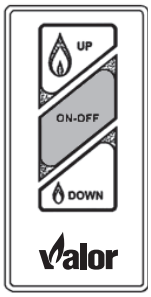

Pressez et tenez le bouton DOWN pour diminuer la hauteur des flammes.

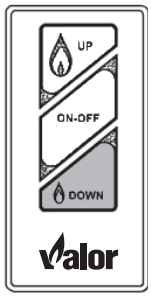

Système HeatShift[MC]

Planification et Installation : Linear avec HeatShift[MC]

Directives pour usage avec les **foyers Valor Linear : 1500, 1600, 1700 et 1800 J ou K**

Application

Le système HeatShift[MC] redistribue l'air chaud émanant du foyer à l'endroit désiré en utilisant la convection naturelle, sans nécessiter de ventilateur.

Plénums LDK1, LDK3, LDK4 ou LDK9 : L'air chaud est dirigé plus haut sur le mur, sur les murs de côté ou même dans une pièce adjacente.

Plaques d'extrémité LDK7 : L'air chaud est dirigé à travers un espace (min. 2-1/2" [64 mm]) entre le mur au-dessus du foyer et le plafond. **Avec le LDK7, la sortie d'air doit être dans la même pièces que le foyer.**

Ces installations résultent en un mur aux températures moins chaudes au-dessus du foyer permettant d'y placer des oeuvres d'art, téléviseur, et ainsi de suite.

Il est déconseillé d'installer le Ventilateur de circulation d'air 1595CFK ou 1595CFKV2 avec le système HeatShift.

Les kits LDK1, LDK3, LDK4, LDK7 ou LDK9 peuvent être utilisés avec les foyers Linear indiqués ci-dessus.

De plus, l'air chaud peut être extrait du plénum HeatShift en y raccordant le Ventilateur de zone HeatSplit 1270RBK **(plénums LDK1 et LDK4 SEULEMENT)**.

Note : Ces directives doivent être utilisées conjointement avec les directives d'installation fournies avec le foyer.

Pour certains modèles, l'utilisation de ce système permet des dégagements au manteau ou tablette plus bas—voir *Dégagements—manteau ou tablette combustinbles* dans cet Appendice. Ces dégagements sont permis **SEULEMENT lorsque le système HeatShift est installé et le déflecteur de convection interne a été enlevé sur l'appareil.**

⚠ AVERTISSEMENT

Tous les foyers indiqués ci-dessus exigent l'enlèvement du déflecteur de convection interne pour que ce système fonctionne bien—lisez attentivement ces directives!

Certification

Les kits HeatShift LDK1, LDK3, LDK4, LDK7 et LDK9 sont certifiés par la CSA pour usage exclusivement avec les foyers Valor indiqués ci-dessus—NE PAS les utiliser avec d'autres modèles.

Le système HeatShift peut aussi être utilisé sur les installations extérieures.

Les conduits de 5 pouces (127 mm) de diamètre utilisés avec ces kits doivent être fabriqué de métal et répondre aux normes UL-181 Class 1 Air Duct. Les conduits souples d'aluminium sont acceptables s'ils répondent aux normes UL-181 Class 1.

⚠ AVERTISSEMENT

NE PAS COUVRIR ou placer d'objets devant ou par-dessus une sortie d'air. ÉVITEZ de placer la sortie d'air à moins de 7 pieds (2,13 m) au-dessus du plancher car les températures de l'air à la sortie sont chaudes.

⚠ AVERTISSEMENT

Lorsque la sortie d'air est près d'un plafond de couleur pâle, le plafond peut se tacher par la poussière qui se trouverait dans le courant d'air chaud; le/s plénum/s placé/s plus bas sur le mur aideront à diminuer la possibilité de taches.

NOTE—Gicleurs automatiques

Selon la température ambiante, la température de l'air émanant du système HeatShift peut se situer autour de 210 °F (99 °C). Veuillez consulter le code du bâtiment local, choisir les têtes de gicleurs appropriées et les placer en conséquence. Voir pages Encastrement et dégagements.

Appendice D—Système HeatShift

Kits

Cinq kits sont offerts pour les foyers Linear :

- LDK1—Plénum quadruple de 48” (122 cm)
- LDK3—Plénums doubles de 14” (35,6 cm) (2), grilles incluses
- LDK4—Plénum quadruple de 38” (96,6 cm)
- LDK7—Plaques d’extrémité des conduits (2)—pour sortie en cantonnière (au plafond) SEULEMENT
- LDK9—Plénum quadruple de 30” (76,2 cm)

Contenu des kits

LDK1
48” x 2”
(122 x 5,1 cm)

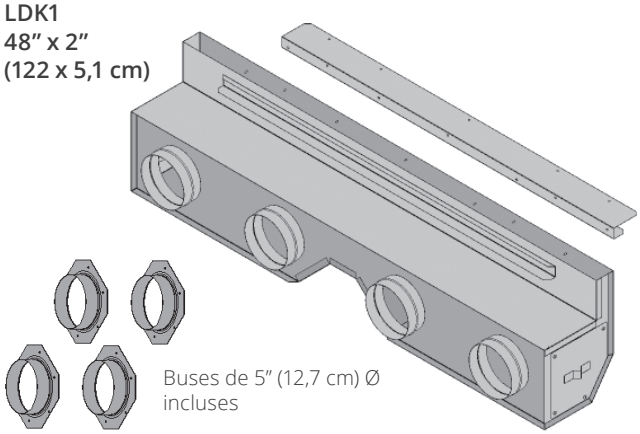

LDK4
38” x 2”
(96,6 x 5,1 cm)

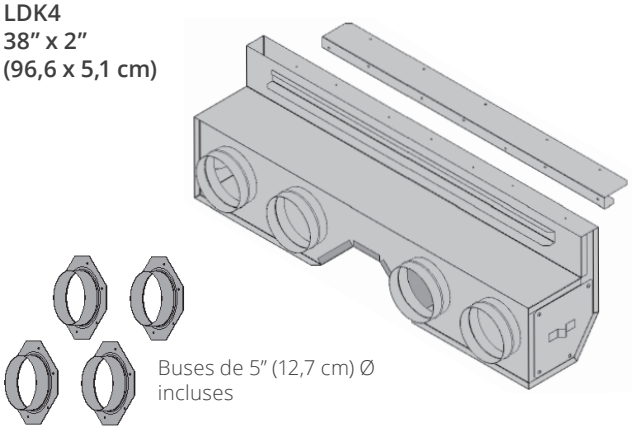

LDK3
2 - 14” x 6”
(25,6 x 15,3 cm)

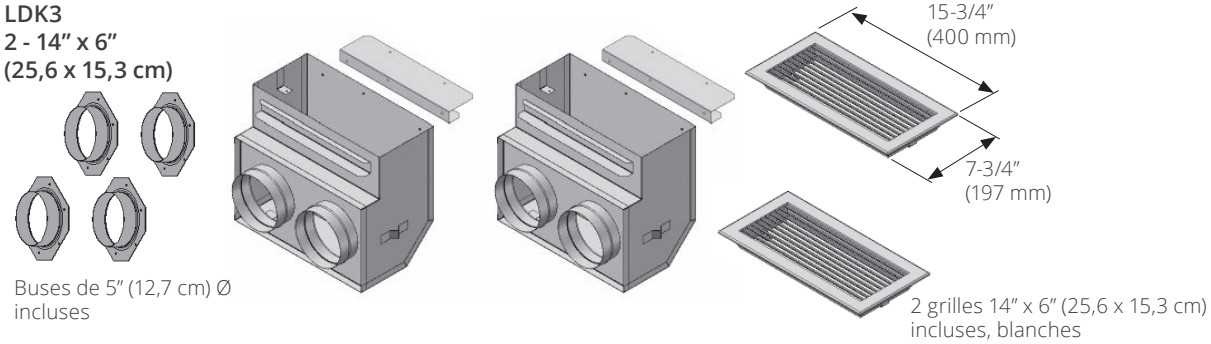

LDK7
2 plaques d’extrémité des conduits

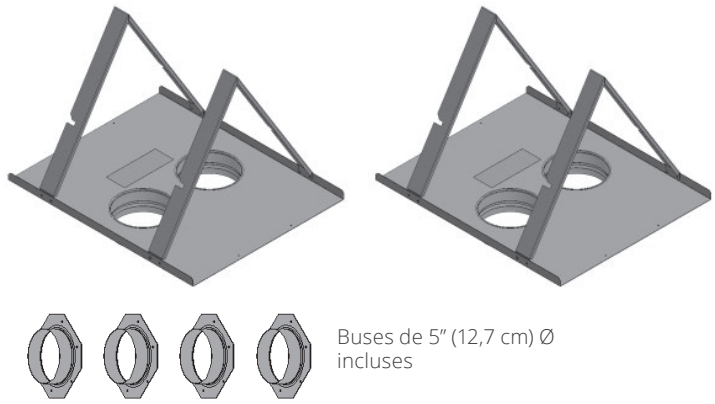

LDK9
30” x 2”
(76,2 x 5,1 cm)

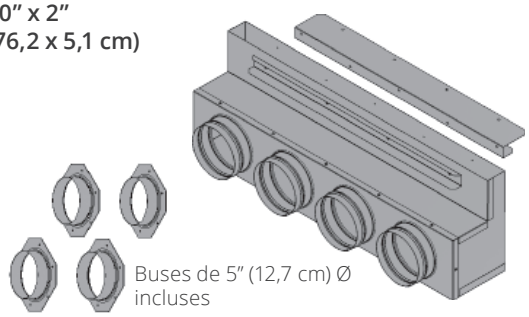

Appendice D—Système HeatShift

Accessoires optionnels

- LDK2—Cadre de finition 48” (122 cm), pour le LDK1
- LDK5—Cadre de finition 38” (96,6 cm), pour le LDK4
- LDK6—Conduits flex en aluminium de 5” (12,7 cm) de diamètre à 2 plis—2 longueurs de 10 pi (3,05 m) pouvant être coupées à la longueur désirée
- LDK10—Cadre de finition 30” (73,2 cm), pour le LDK9

Contenu des kits

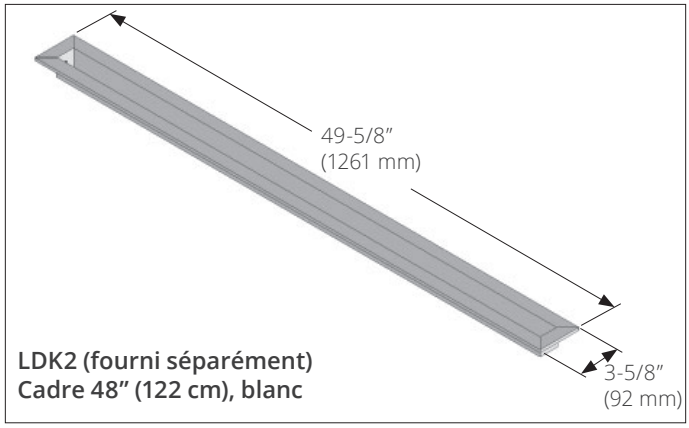

LDK2 (fourni séparément)
Cadre 48” (122 cm), blanc

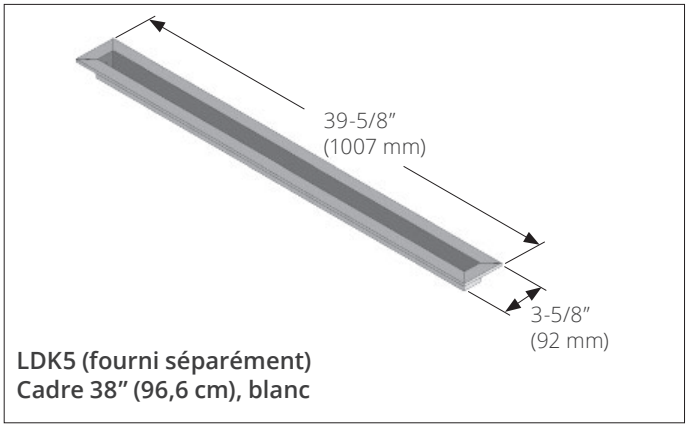

LDK5 (fourni séparément)
Cadre 38” (96,6 cm), blanc

LDK6
2 - 10’ x 5” (3,03 x 0,127 m) (aluminum flex)

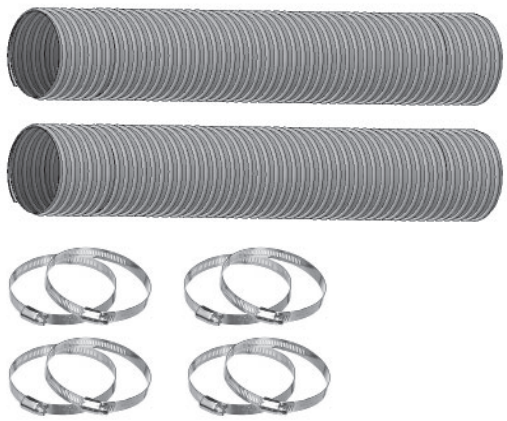

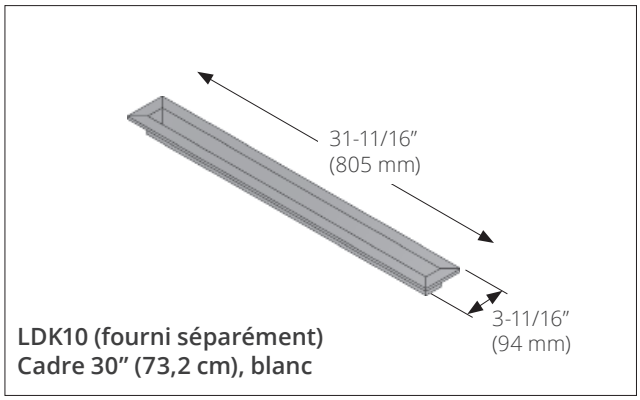

LDK10 (fourni séparément)
Cadre 30” (73,2 cm), blanc

Appendice D—Système HeatShift

Configurations suggérées

Pas à l'échelle

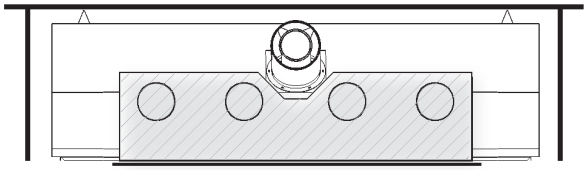

Sortie à l'avant avec LDK1, LDK4 ou LDK9

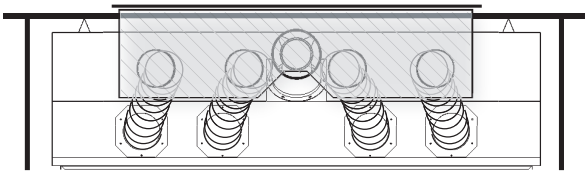

Sortie sur un mur arrière avec LDK1, LDK4 ou LDK9
Note : Le conduit d'évacuation du foyer peut empiéter sur la position du plénum. Décalez le conduit autour du plénum si nécessaire.

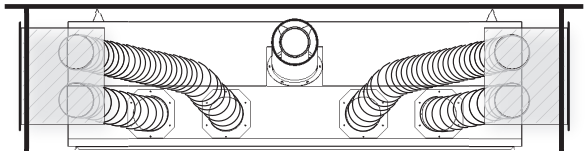

Sorties sur les côtés avec LDK3

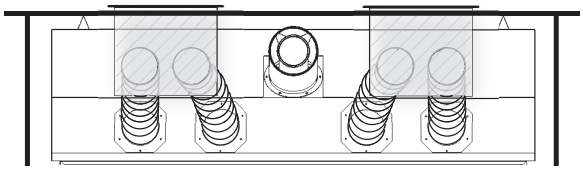

Sorties sur un mur arrière avec LDK3

Note : Le parcours du conduit d'évacuation vertical du foyer devra être décalé autour des plénums de 38" (LDK4) ou de 48" (LDK1).

Note : Buses de sortie décalées, 2 par côté

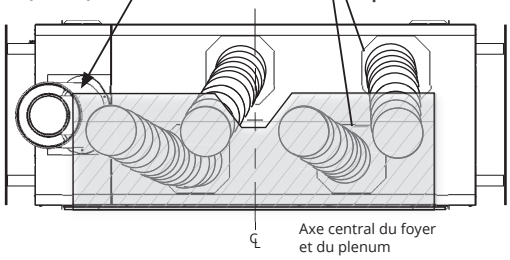

1600K L1 à 2 côtés avec LDK1, LDK4 ou LDK9

Note - When using LDK7, the discharge opening must be located in the same room as the fireplace.

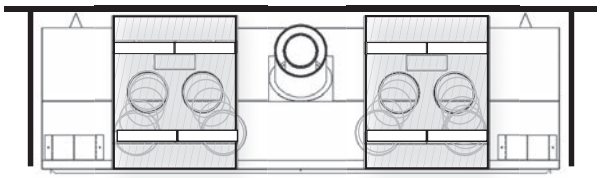

avec LDK7

Installations en coin

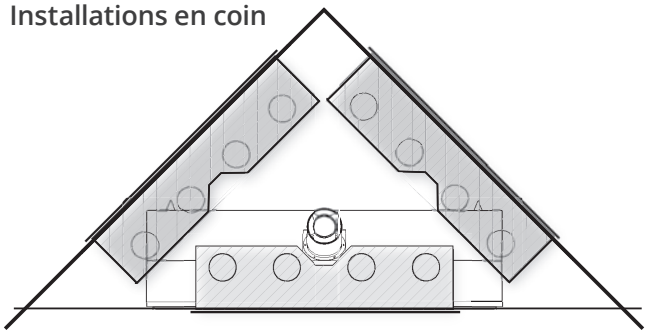

⚠ AVERTISSEMENT

Les plénums sont certifiés pour décharge horizontale SEULEMENT. Les plaques d'extrémité des conduits sont certifiés pour décharge verticale vers le haut SEULEMENT. NE PAS installer le plénum ou les plaques sur le plancher ou au plafond. NE PAS COUVRIR OU PLACER d'objets devant ou par-dessus la sortie d'air. ÉVITEZ de placer la sortie d'air à moins de 7 pieds (2,13 m) au-dessus du plancher car les températures de l'air à la sortie sont chaudes!

NE PAS INSTALLER LES SORTIES À TRAVERS LES MURS EXTÉRIEURS!

NOTE : Ce système peut également être utilisé sur les **installations extérieures** où l'on souhaite réduire la température de la surface du mur au-dessus du foyer. Les grilles de déversement d'air chaud doivent être situées dans un espace à l'épreuve des intempéries tel que décrit dans le Guide d'installation Conversion pour l'extérieur GV60CKO.

Appendice D—Système HeatShift

Concept (avec plénums LDK1, LDK2, LDK4 et LDK9)

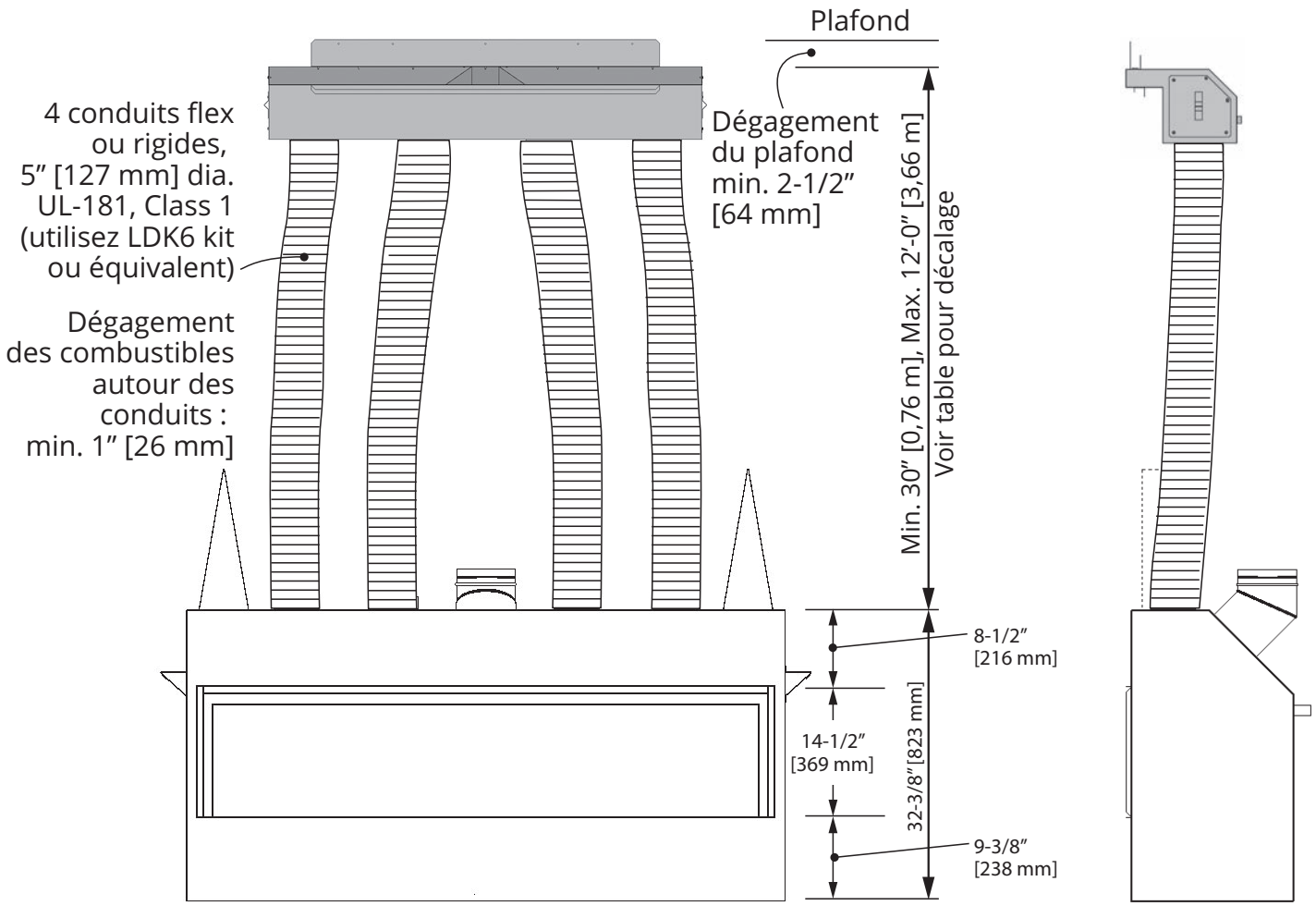

Appendice D—Système HeatShift

Concept (avec plaques d'extrémité LDK7)

Note - Avec le LDK7, la sortie d'air doit être dans la même pièce que le foyer.

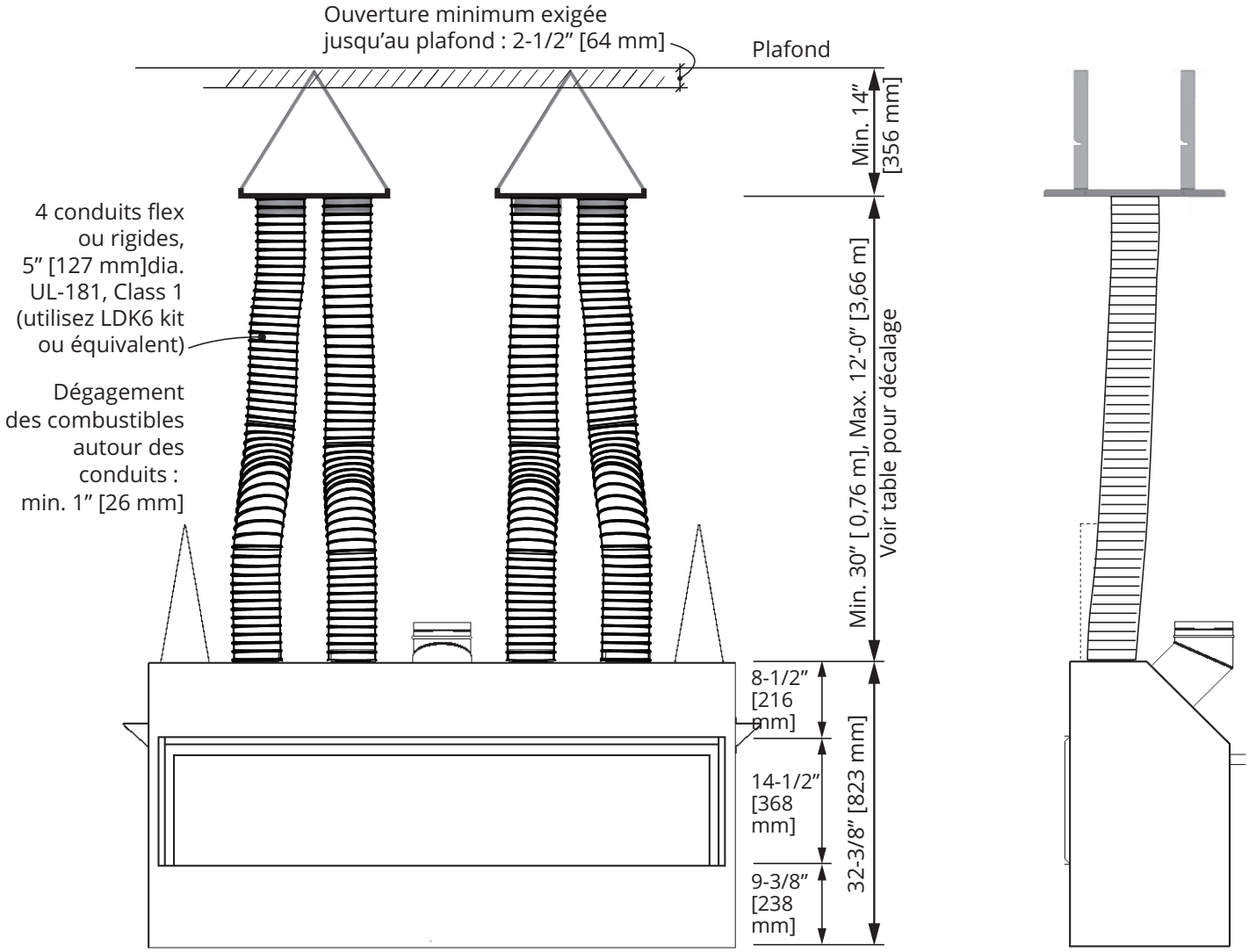

Appendice D—Système HeatShift

Y Élévation verticale	X Max. décalage horizontal permis
30″ 0,76 m	24″ 0,61 m
36″ 0,91 m	36″ 0,91 m
42″ 1,07 m	48″ 1,22 m
48″ 1,22 m	60″ 1,52 m
54″ 1,37 m	72″ 1,83 m
60″ 1,52 m	84″ 2,13 m
66″ 1,68 m	96″ 2,44 m
12′-0″ 3,66 m	96″Max.

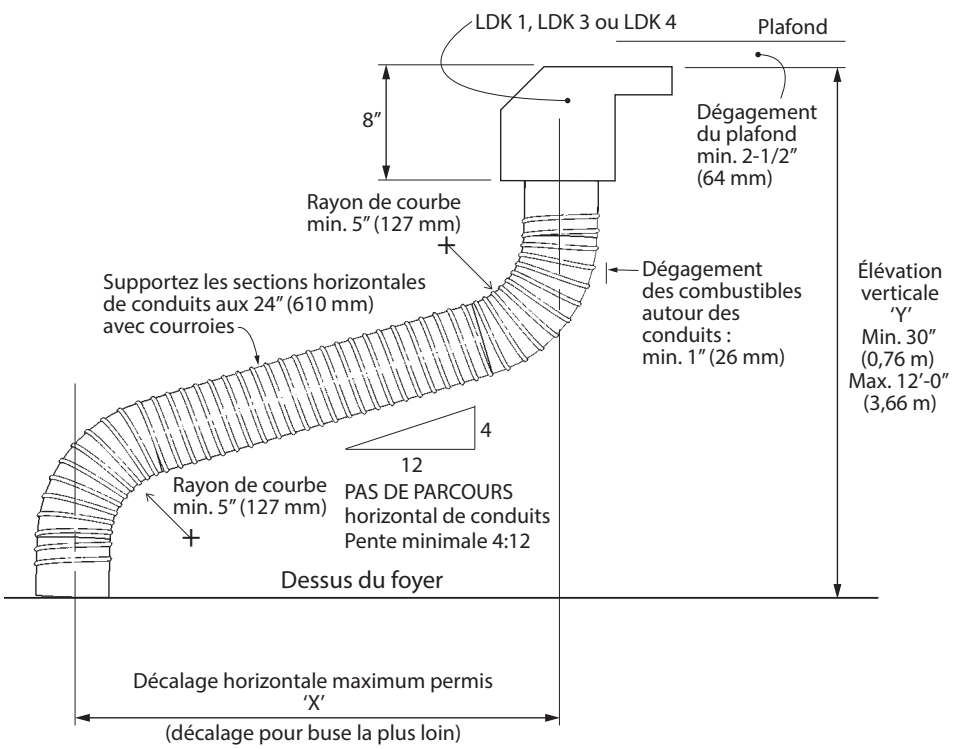

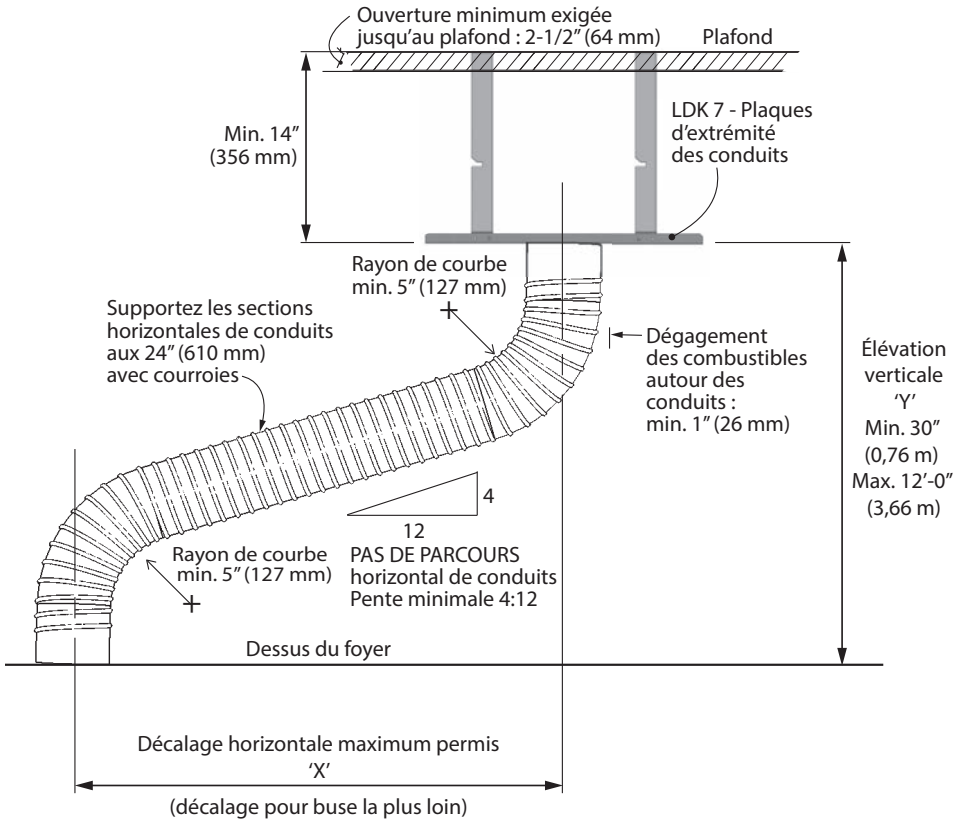

Appendice D—Système HeatShift

Dimensions Plénums

LDK 1

pouces [mm]

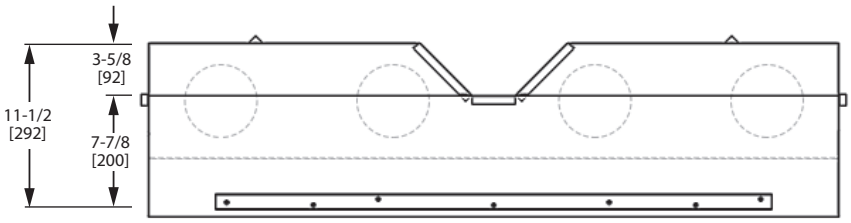

Vu du haut

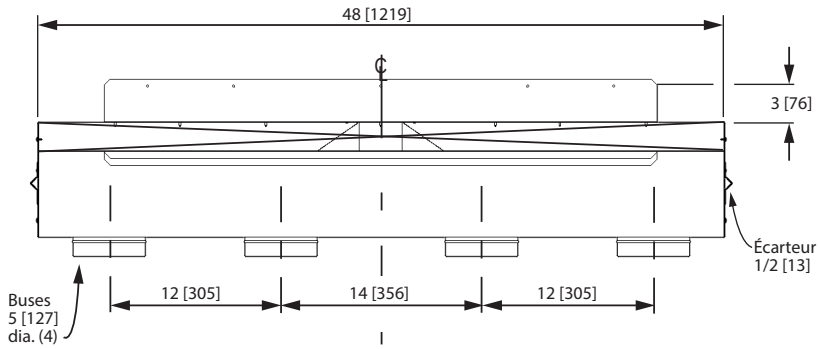

Vue avant

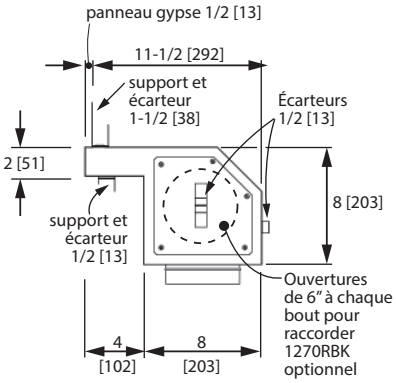

Vue côté droit

LDK 4

pouces [mm]

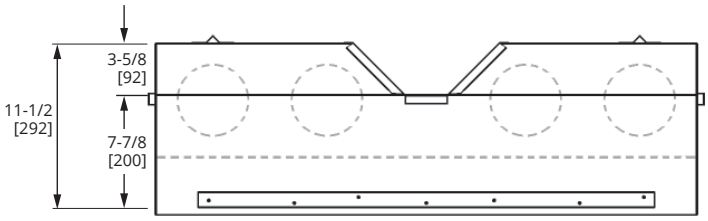

Vu du haut

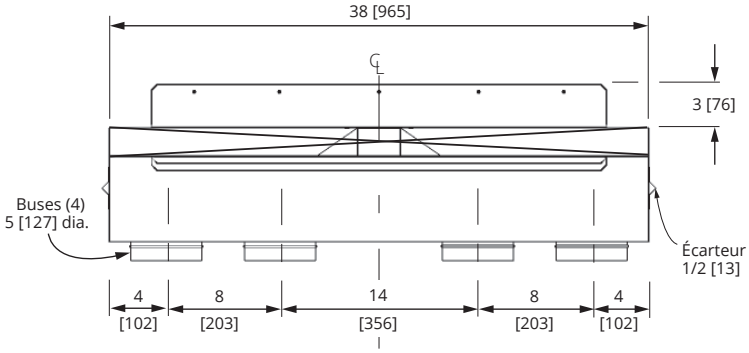

Vue avant

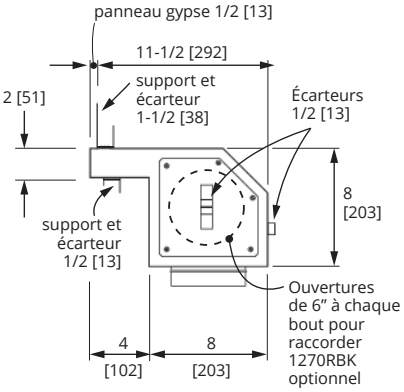

Vue côté droit

Appendice D—Système HeatShift

Dimensions—Plénums

LDK 3

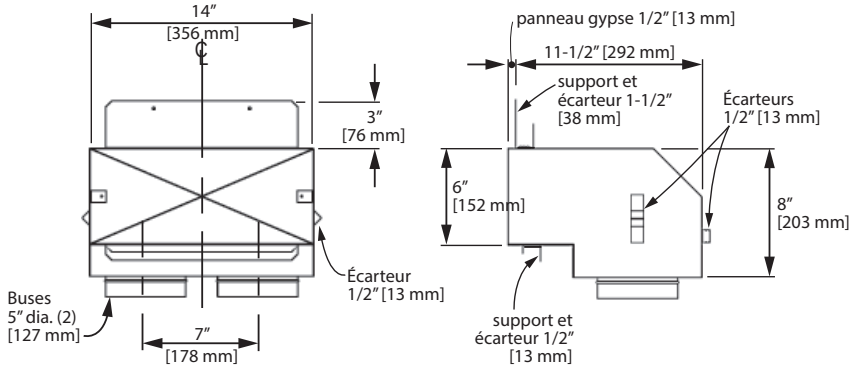

Vue avant

Vue côté droit

LDK 9

pouces [mm]

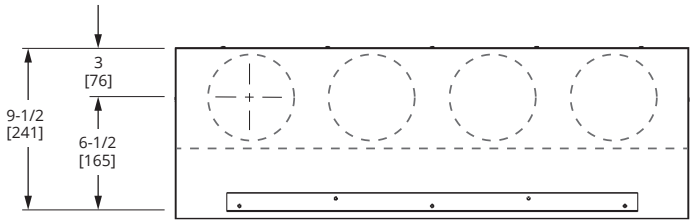

Vu du haut

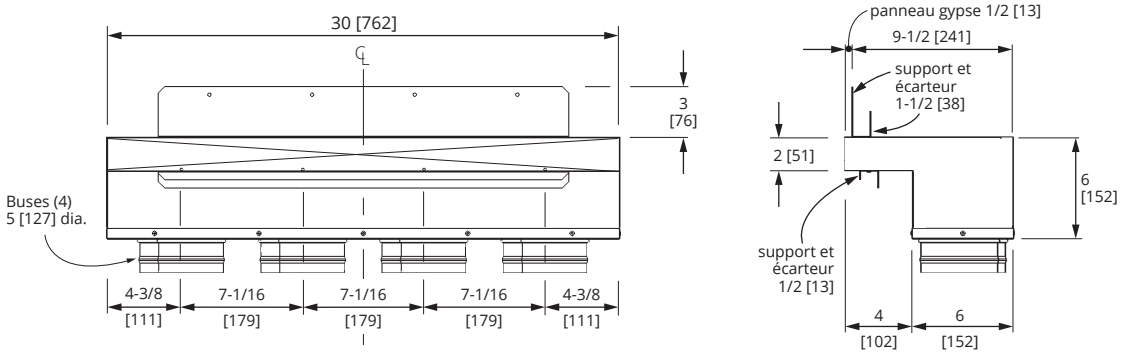

Vue avant

Vue côté droit

Appendice D—Système HeatShift

Dimensions—Plaques d'extrémité LDK7

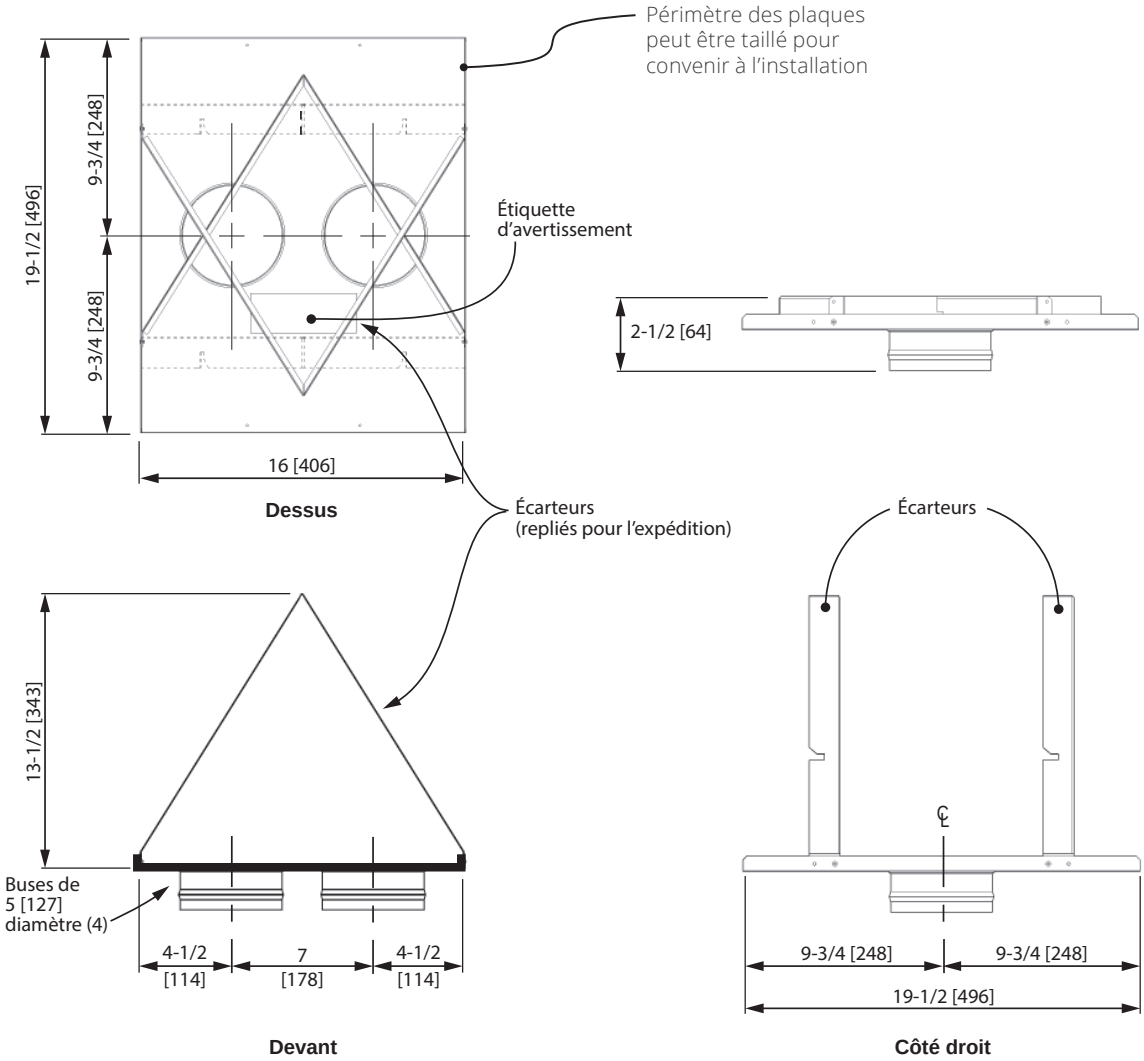

Appendice D—Système HeatShift

Encastrement sommaire

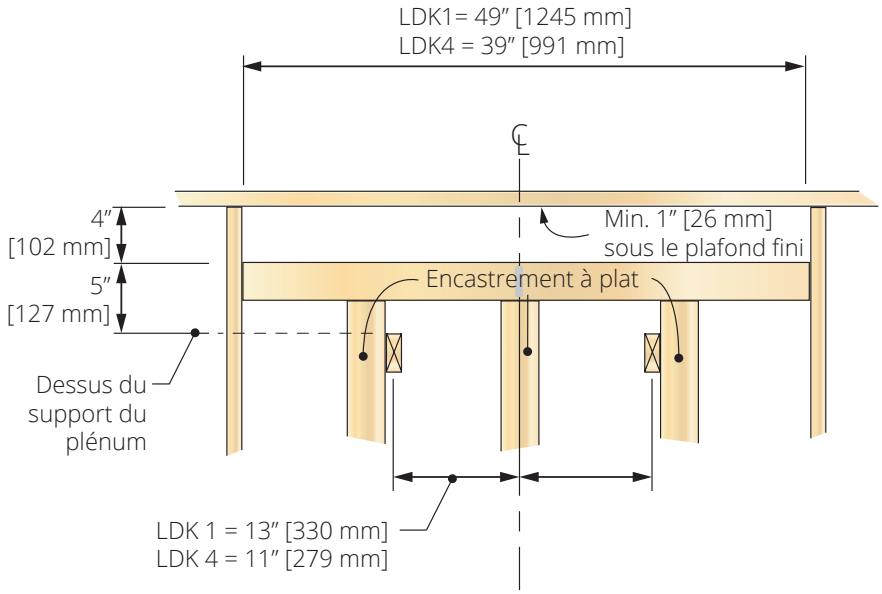

LDK 1 & LDK 4

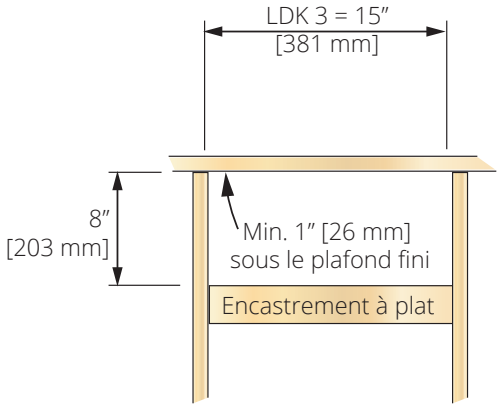

LDK 3

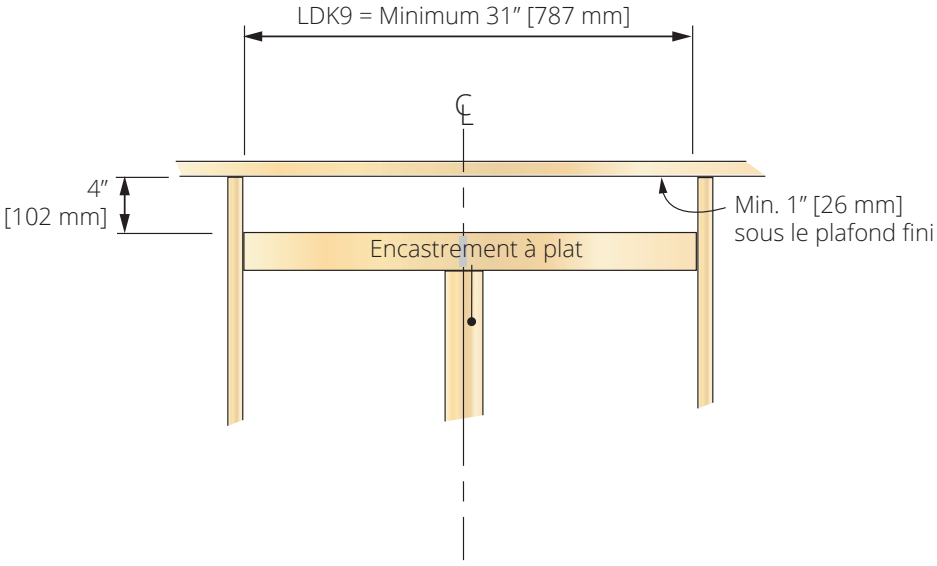

LDK9

Appendice D—Système HeatShift

Encastrement et dégagements

Encastrement sommaire
LDK 1 = 49” [1245 mm]
LDK 4 = 39” [991 mm]
LDK 3 = 15” [381 mm]
LDK 9 = 31” [787 mm]

Voir détail

LDK 1 = 4” [102 mm]
LDK 4 = 4” [102 mm]
LDK 3 = 8” [203 mm]
LDK 9 = 4” [102 mm]

5” [127 mm]

2 x 4 à plat

Encastrement à plat

2 x 4 à plat

Dégagement min. de 1/2” [13 mm] des combustibles aux bouts

!

Consultez le guide d’installation fourni avec le foyer pour connaître les dimensions minimales de cavité combustible. Note - Dimensions minimales de cavité peuvent être dictées par le plénum LDK lorsqu’installé dans un coin.

NOTE—Gicleurs automatiques

Selon la température ambiante, la température de l’air émanant du système HeatShift peut se situer autour de 210 °F (99 °C). Veuillez consulter le code du bâtiment local, choisir les têtes de gicleurs appropriées et les placer en conséquence.

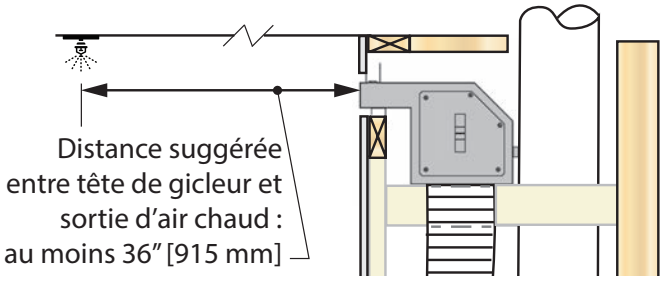

Appendice D—Système HeatShift

Encastrement et dégagements—détails

LDK1 & LDK4

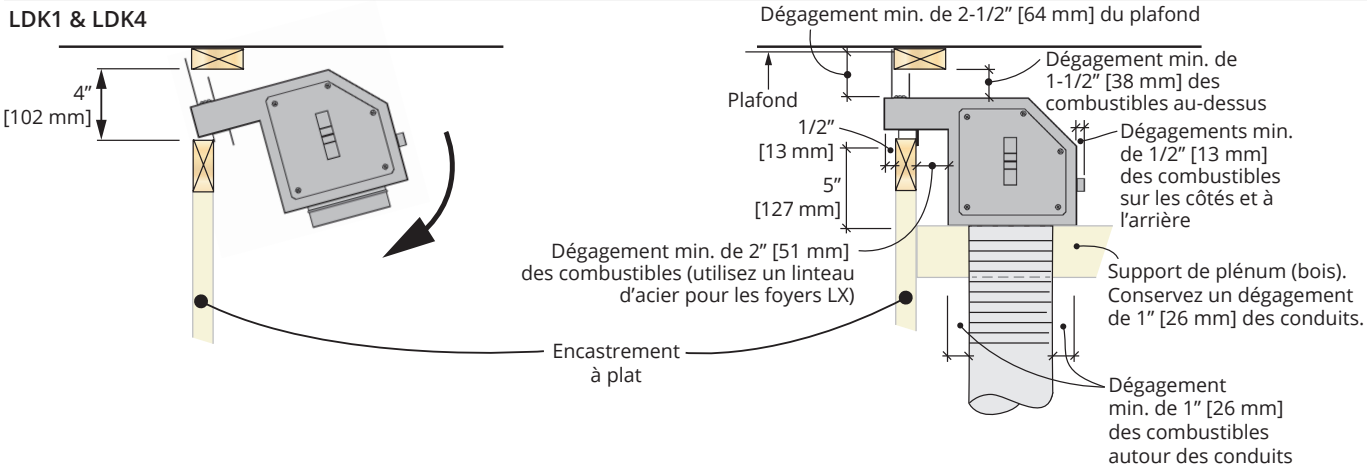

LDK3

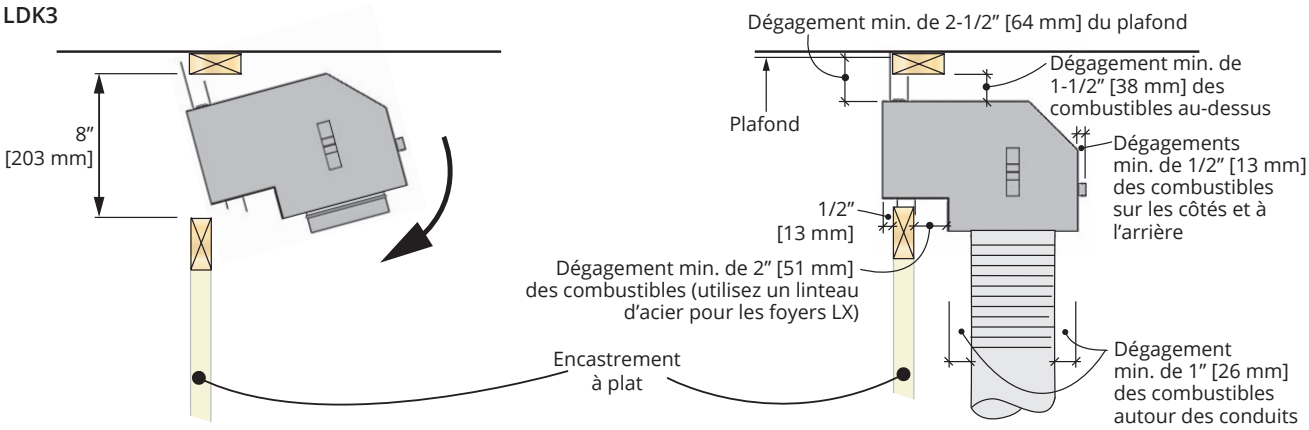

LDK9

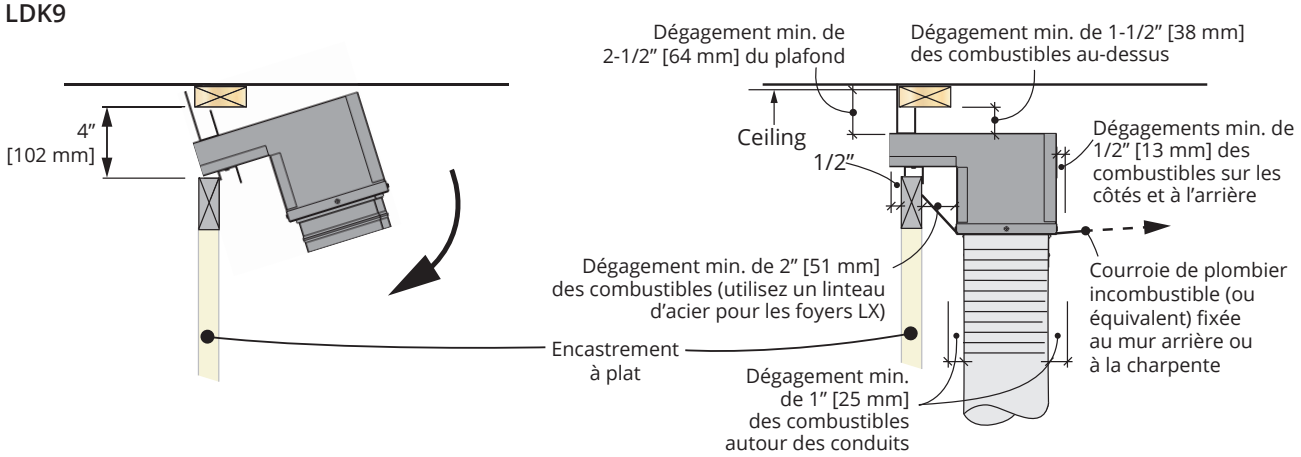

NOTE—Gicleurs automatiques

Selon la température ambiante, la température de l’air émanant du système HeatShift peut se situer autour de 210 °F (99 °C). Veuillez consulter le code du bâtiment local, choisir les têtes de gicleurs appropriées et les placer en conséquence.

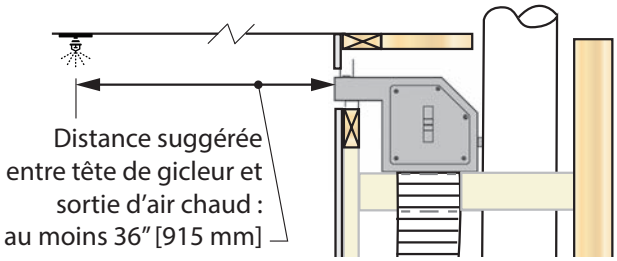

Appendice D—Système HeatShift

Sortie d'air en cantonnière—Plaques d'extrémité LDK7

Largeur minimale d'ouverture sur le devant et les côtés
L1 - 1500 = 40" [1,02 m]
L2 - 1700 = 50" [1,27 m]
L3 - 1800 = 64" [1,63 m]

Plafond continu exigé dans la cavité

Écarteur de plaque

Mur fini exigé pour former un plenum au-dessus des plaques d'extrémité des conduits

Plafond

Min. 2-1/2" [64 mm]

Voir dégagements aux combustibles à la page suivante

4" (102 mm)

Min. 14" [356 mm]

Note : Des taches causées par la poussière dans le débit d'air peuvent apparaître sur les plafonds de couleurs pâles. Maximiser la grandeur de l'ouverture contribuera à réduire la possibilité de taches.

2 x 4 à plat pour supporter les plaques si nécessaire - conservez un dégagement de 1" [26 mm] des conduits.

LDK 7 - Plaques d'extrémité des conduits (2) pour installation horizontale SEULEMENT!

Dégagement min. de 1" [26 mm] autour des conduits

Le parcours d'évacuation vertical peut passer entre les plaques d'extrémité des conduits

Contruction à mur combustible

Hauteur des écarteurs

Consultez le guide d'installation fourni avec le foyer pour savoir les dimensions minimales de la cavité combustible

Panneau incombustible

NOTE—Gicleurs automatiques

Selon la température ambiante, la température de l'air émanant du système HeatShift peut se situer autour de 210 °F (99 °C). Veuillez consulter le code du bâtiment local, choisir les têtes de gicleurs appropriées et les placer en conséquence.

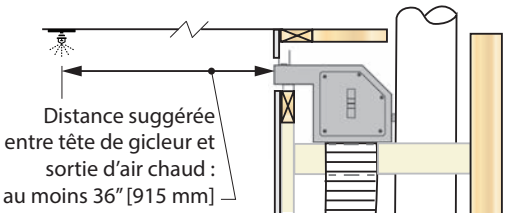

Appendice D—Système HeatShift

Dégagements des combustibles—LDK7

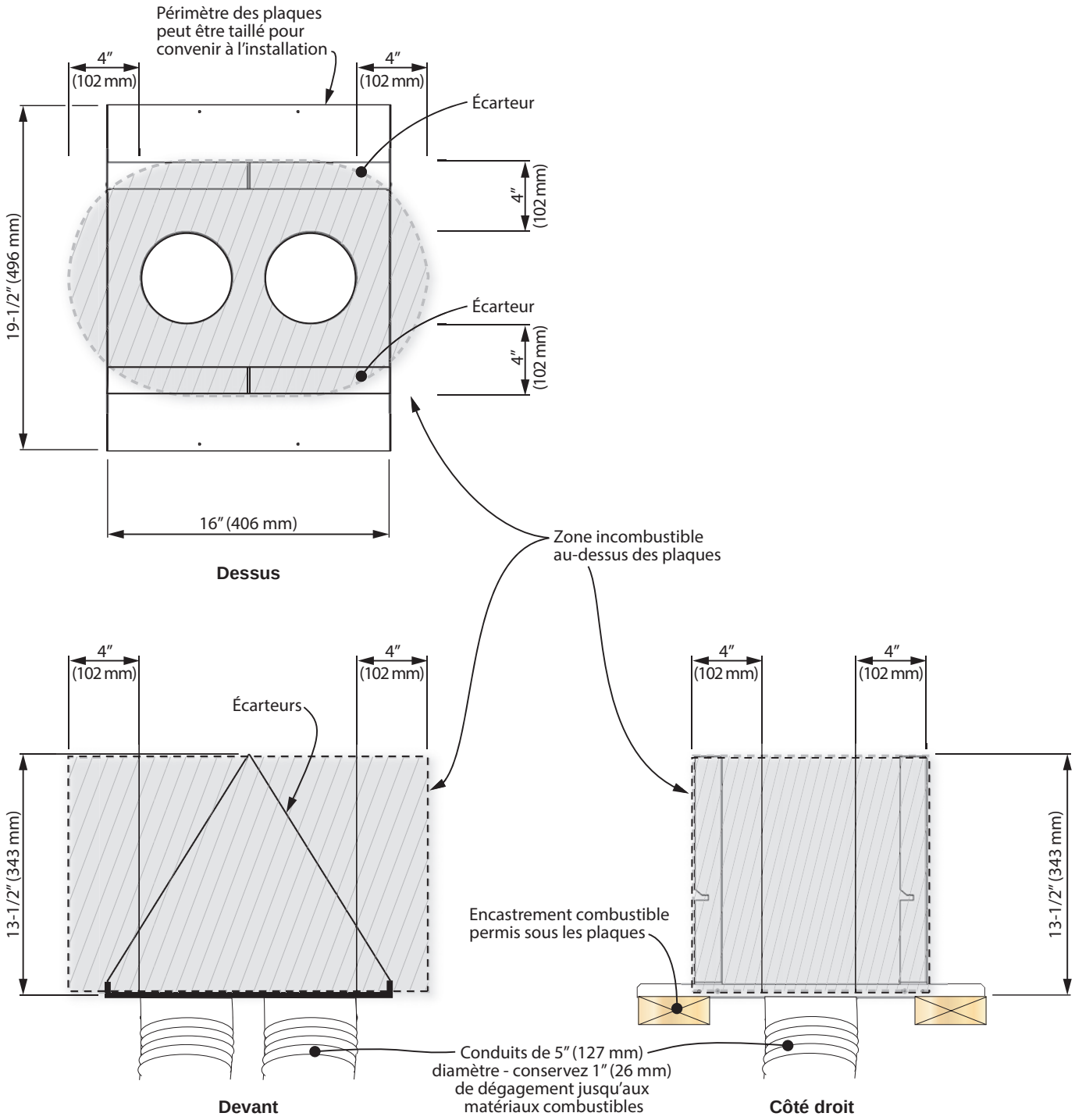

Appendice D—Système HeatShift

HeatShift LDK 1, LDK 4 avec Ventilateur de zone HeatSplit 1270RBK optionnel

(ne peut pas être installé à l'extérieur)

HeatShift™ + HEATSPLIT

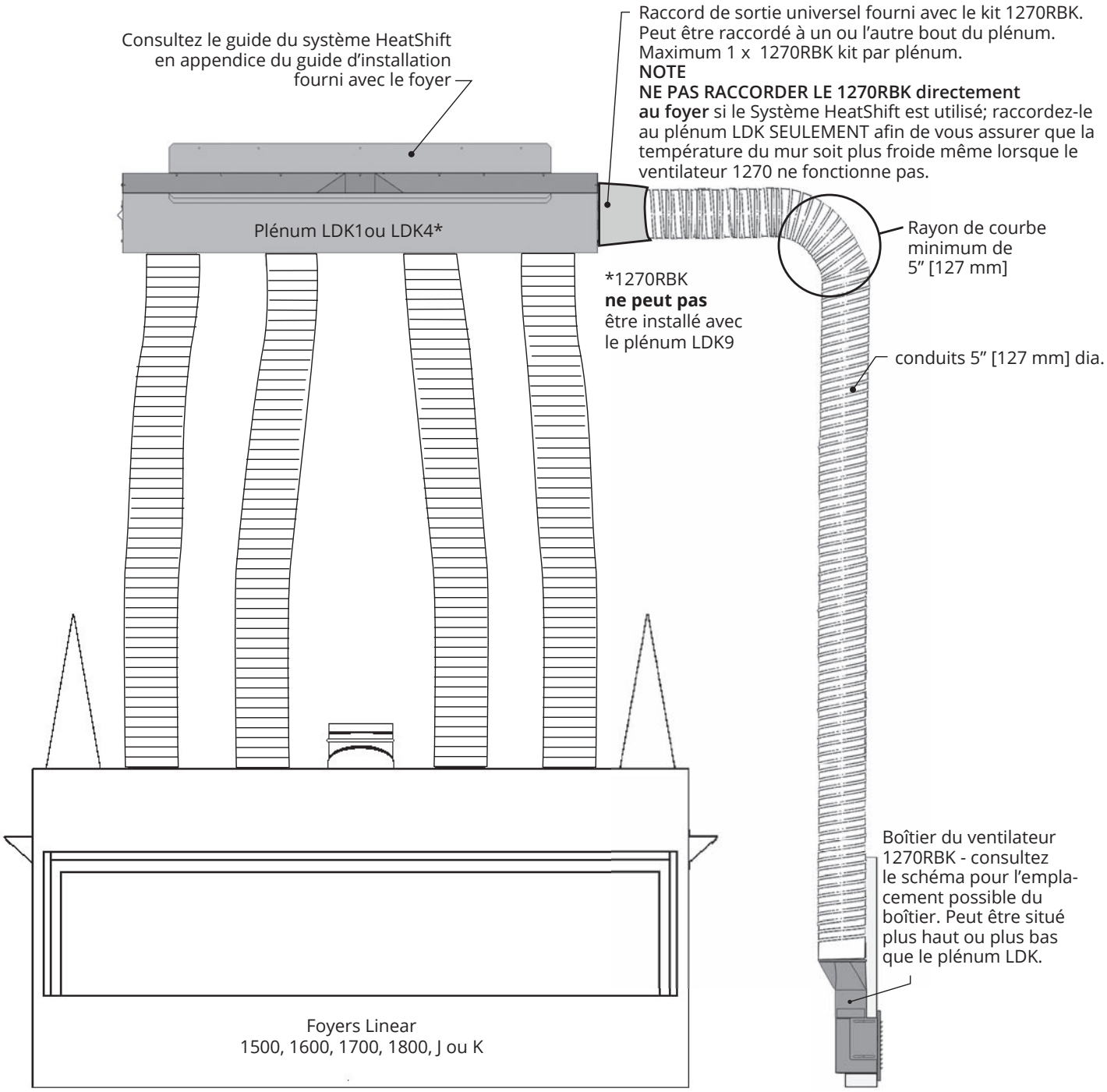

Appendice D—Système HeatShift

Dégagements—manteau ou tablette COMBUSTIBLE, foyers Linears (avec HeatShift SEULEMENT)

Dégagements des murs de côté sont les mêmes que ceux indiqués dans le Guide d'installation du foyer.

⚠ AVERTISSEMENT

RISQUE DE SURCHAUFFE ET DE FEU! Assurez-vous que l'installation du HeatShift soit complétée ET que le déflecteur de convection interne soit enlevé—voir "Enlevez le déflecteur de convection" dans ce guide—pour utiliser ces dégagements au manteau ou tablette combustibles.

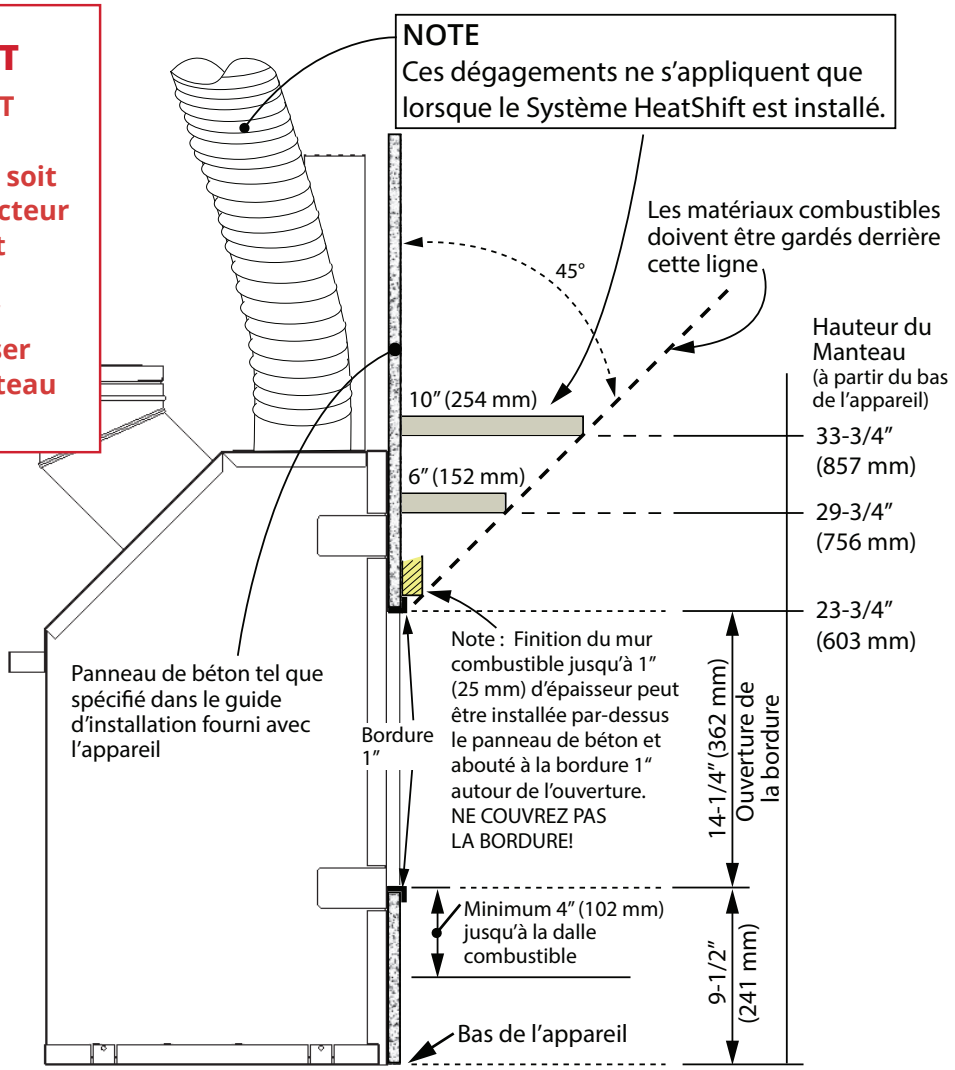

Finition INCOMBUSTIBLE—saillies égales, foyers Linears (avec HeatShift SEULEMENT)

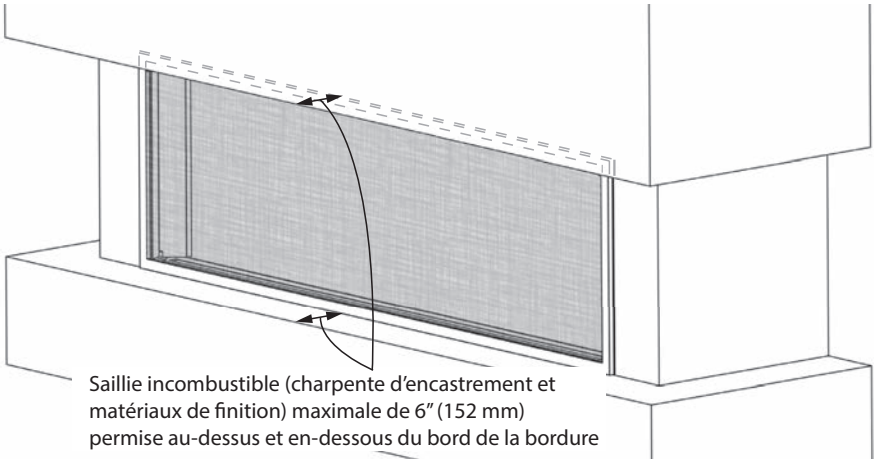

Appendice D—Système HeatShift

Enlevez le déflecteur de convection

Pour que le système HeatShift soit efficace, le déflecteur de convection situé au-dessus de la boîte de foyer dans la caisse de l'appareil doit être enlevé. Ainsi l'air chaud sera canalisé et s'échappera par les conduits installés sur le dessus de la caisse du foyer.

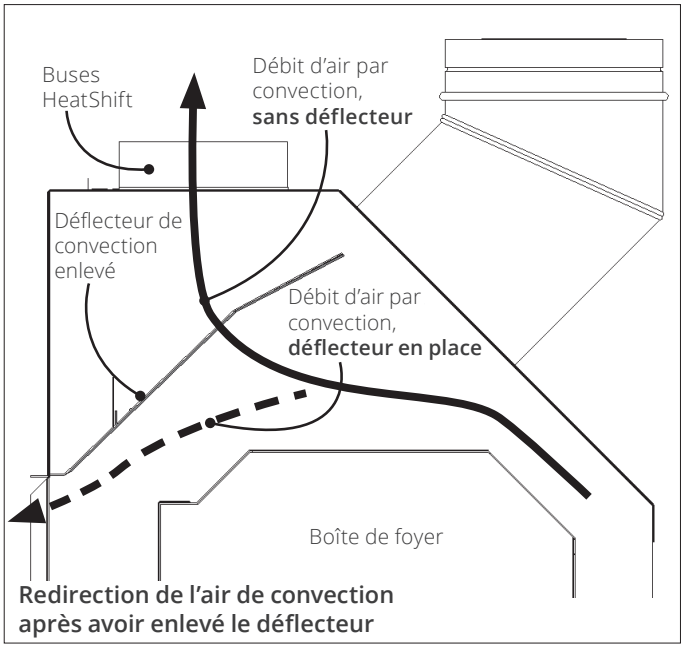

Redirection de l'air de convection après avoir enlevé le déflecteur

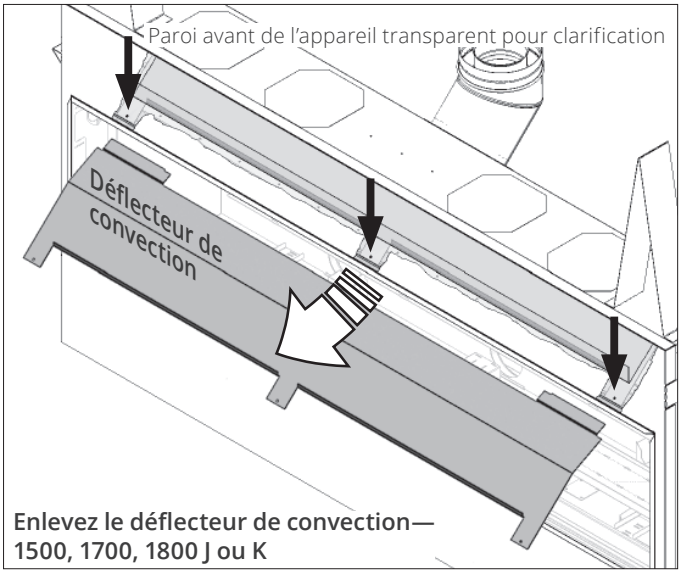

Enlevez le déflecteur de convection—1500, 1700, 1800 J ou K

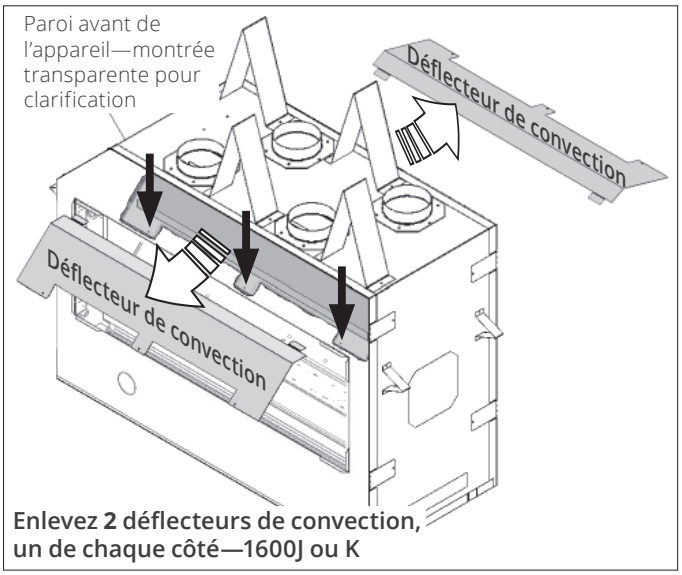

Enlevez 2 déflecteurs de convection, un de chaque côté—1600J ou K

Enlevez le déflecteur de convection de l'appareil. Il est retenu par des vis (3) situées juste derrière la paroi avant de l'appareil. Recyclez le déflecteur puisqu'il ne sera pas utilisé.

⚠ AVERTISSEMENT

NE PAS INSTALLER le Ventilateur de zone 1270RBK aux 4 buses.

⚠ AVERTISSEMENT

Les QUATRE (4) buses DOIVENT ÊTRE RACCORDÉES aux buses du/des plénum/s.

Appendice D—Système HeatShift

Installez les buses HeatShift

1. Enlevez les quatre couvercles du dessus de la caisse de l'appareil (6 vis chacun).

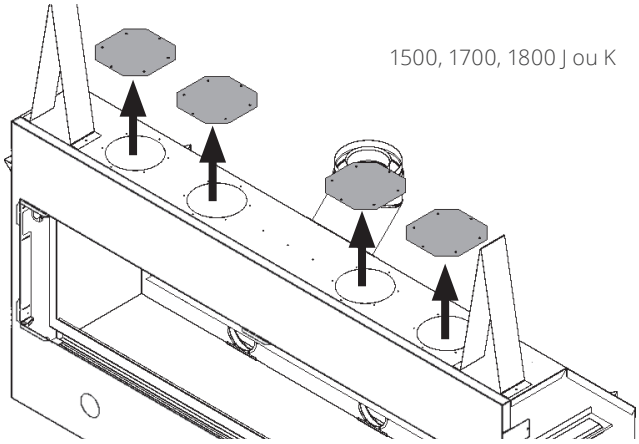

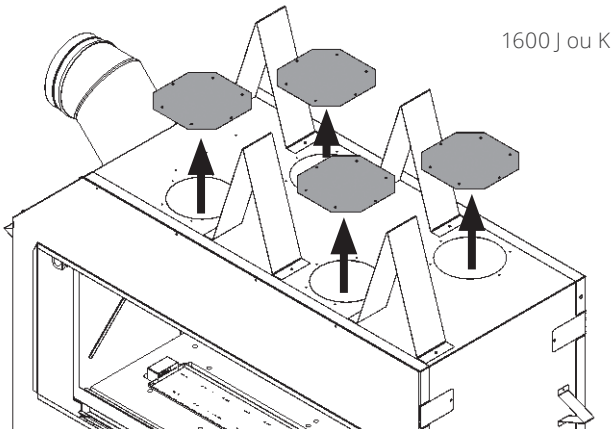

2. Installez les buses fournies avec le kit LDK choisi sur la caisse de l'appareil (6 vis chacune).

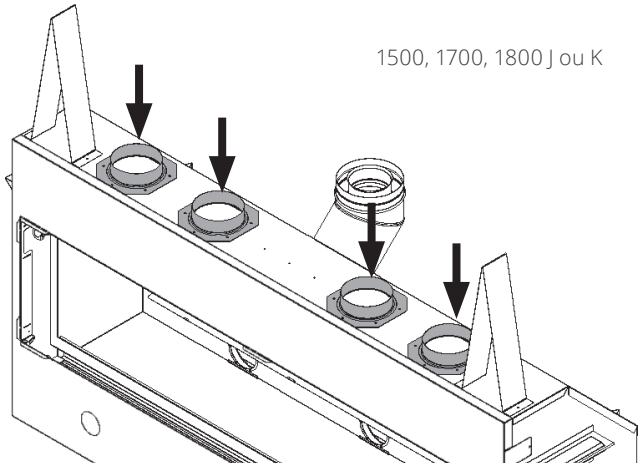

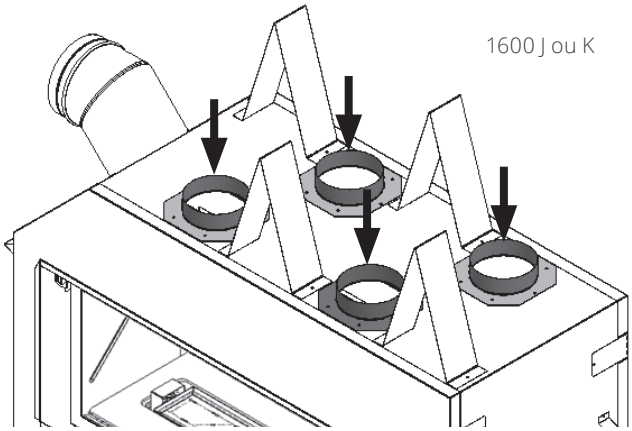

Appendice D—Système HeatShift

Installez le plénum (LDK1, LDK3, LDK4 ou LDK9) —voir page suivante pour installer les Plaques d'extrémité LDK7

1. Montez un encastrement sommaire à l'endroit désiré—consultez les sections précédentes de ce guide afin de connaître les positions permises pour le plénum et les dimensions d'encastrement.
2. Installez les supports de montage/écarteurs au plénum—utilisez les vis à métal courtes fournies autrement la tige des vis peut empiéter sur l'espace requis pour l'installation du cadre de finition.

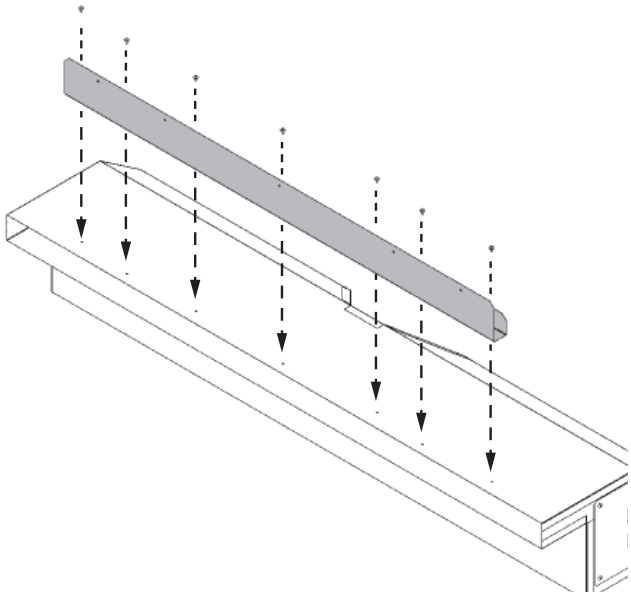

3. Installez le/s plénum/s dans l'encastrement en maintenant les dégagements minimaux aux combustibles tel qu'indiqué à la section *Encastrement sommaire*. Fixez le plénum à l'encastrement par ses supports de montage à l'aide de clous ou vis. **Notez que les supports de montage ne sont pas conçus pour supporter le poids du plénum et des conduits. Installez un support en-dessous du plénum et assurez-vous que le plénum soit de niveau et que son ouverture ne soit pas déformée (voir la section** *Encastrement et dégagements—détails*). Utilisez des courroies de métal (tout autour, non-incluses) si nécessaire pour solidifier le plénum à l'encastrement.
4. Raccordez une section de conduit répondant aux normes UL-181, Class 1 à chaque buse et fixez les sections avec des colliers de serrage fournis. **NE PAS RACCORDER UN CONDUIT À UN AUTRE!**
5. Raccordez l'autre bout des sections de conduits au plénum à l'aide de colliers de serrage fournis. Une pente vers le haut doit être maintenue s'il y a des sections horizontales afin de favoriser une bonne convection. Utilisez des courroies si nécessaire pour maintenir la position des conduits. Supportez les sections horizontales à chaque 24 pouces (610 mm).
6. Vaporisez une peinture noire mate à haute température sur les surfaces intérieures des plénums là où elles peuvent être visibles.
   Note : Le rebord du cadre de finition blanc (lorsqu'utilisé) couvre approximativement 1-1/4 de pouce (32 mm) du métal à l'intérieur de l'ouverture du plénum.
7. Installez le cadre de finition ou les grilles lorsque la finition du mur est complétée :
   LDK1 : Utilisez le LDK2.
   LDK4 : Utilisez le LDK5.
   LDK9 : Utilisez le LDK10.

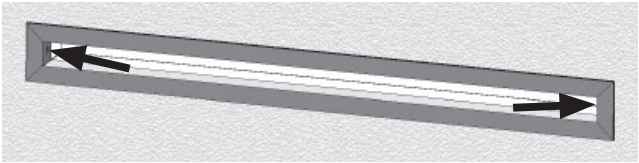

   LDK3 : Utilisez les grilles founies avec le kit.

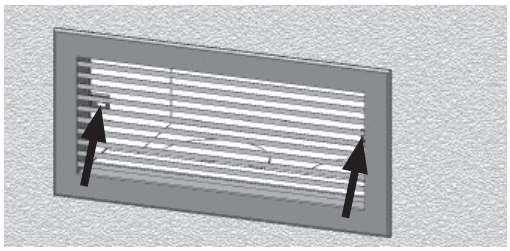

   Note : Le cadre ou grilles sont blancs mais peuvent être peints d'une autre couleur si désiré; utilisez une peinture à haute température (250 °F/ 121 °C). Si on ne veut pas utiliser de cadre ou de grille, la finition du mur peut être amenée jusqu'au périmètre de la sortie d'air du plénum avec le matériau choisi. Ne pas empiéter sur l'ouverture de la sortie du plénum.
8. Continuez l'installation du foyer.

Appendice D—Système HeatShift

Installez les Plaques d'extrémité (LKD7) —voir page précédente pour l'installation des plénums LDK1, LDK3, LDK4 et LDK9

1. Montez un encastrement sommaire à l'endroit désiré—consultez les sections précédentes de ce guide afin de connaître les positions permises pour les plaques d'extrémité des conduits et les dimensions d'encastrement.
2. Sur chaque plaque, pivotez les écarteurs en position verticale et fixez-les à la plaque avec les vis fournies.

2 écarteurs par plaque

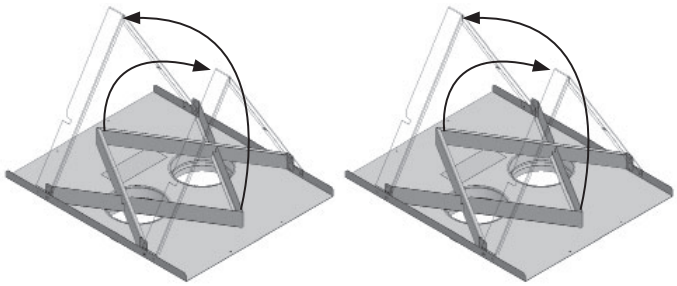

3. Installez les plaques d'extrémité dans l'encastre-ment vous assurant qu'il y ait 1 pouce [25 mm] de dégagement entre les buses/conduits et les matériaux combustibles sous les plaques et que les dégagements au-dessus des plaques soient maintenues selon les exigences indiquées aux pages précédentes.
   Le périmètre des plaques d'extrémité peut être taillé si nécessaire pour accomoder les dimensions de l'encastrement. Fixez les plaque à l'encastrement avec des vis ou des clous pour éviter leur mouvement.
4. Raccordez une section de conduit répondant aux normes UL-181, Class 1 à chaque buse et fixez les sections avec des colliers de serrage fournis. **NE PAS RACCORDER UN CONDUIT À UN AUTRE!**
5. Raccordez l'autre bout des sections de conduits aux plaques d'extrémité à l'aide de colliers de serrage fournis. Une inclinaison vers le haut doit être maintenue s'il y a des sections horizontales afin de favoriser une bonne convection. Utilisez des courroies si nécessaire pour maintenir la position des conduits. Supportez les sections horizontales à chaque 24 pouces (610 mm).
6. Continuez l'installation du foyer.

Liste de pièces

	Description	Nº de pièce
LDK1	Kit de plénum quadruple 48" (122 cm)	
	Plénum quad 48" x 2" (122 x 5,1 cm)	4005476
	Buses de 5" (12,7 cm) (4)	4005478
	Supports de montage/écarteurs	4007213
	Vis #8 1/4" (7)	798601
LDK2	Cadre de finition 48" (122 cm) pour LDK1	
	Aux Frame-SPL 48" x 2" (122 x 5,1 cm), blanc	4005612
LDK3	Kit de plénum double 14" (35,6 cm)	
	Plenums doubles 14" x 6" (35,6 x 15,3 cm) (2)	4005464
	Buses de 5" (12,7 cm) (4)	4005478
	DABL-00-C-SPL Grilles 14" x 6" (35,6 x 15,3 cm), blanches (2)	4005614
	Supports de montage/écarteurs (2)	4005566
	Vis #8 1/4" (6)	798601
LDK4	Kit de plénum quadruple 38" (96,5 cm)	
	Plénum quad 38" x 2" (96,5 x 5,1 cm)	4005477
	Buses de 5" (12,7 cm) (4)	4005478
	Supports de montage/écarteurs	4007213
	Vis #8 1/4" (7)	798601
LDK5	Cadre de finition 38" (96,5 cm) pour LDK4	
	Aux Frame-SPL 38" x 2" (96,5 x 5,1 cm), blanc	4005613
LDK6	Kit conduits aluminium 2-plis 5" (12,7 cm)	
	Conduits souples d'aluminium 5" (12,7 cm) dia, 10' (3 m) long (étiré) (2)	4005635
	Colliers de serrage 4.5"-6.5" (11,4-16,5 cm) (8)	4005642
LDK7	Plaques d'extrémité de conduits	
	Plaque avec écarteur (2)	4006747
	Buses de 5" (12,7 cm) (4)	4005478
	Vis 8 x 3/8 tap PN HD PH (12)	100A757
LDK9	Kit de plénum quadruple 30" (76,2 cm)	
	Plénum quad 30" x 2" (76,2 x 5,1 cm)	4007903
	Buses de 5" (12,7 cm) (4)	4005478
	Supports de montage/écarteurs	4007601
	Vis #8 1/4" (5)	798601
LDK10	Cadre de finition 30" (76,2 cm) pour LDK9	
	Aux Frame-SPL 30" x 2" (76,2 x 5,1 cm), blanc	4007951

Appendice E—Pièces de remplacement

	Description	Pièce nº
1	Déflecteur de chaleur	4003049
2	Buse d'évent 45 degrés	0945M
3	Joint de buse d'évent	4002999
4	Écarteurs de dessus de caisse (2)	4005408
5	Restricteur d'air	4003017
6	Plaque de couverture (2)	4003046
6a	Plaque de couverture, HeatShift (4)	4005409
6b	Déflecteur de convection	4005402
7	Supports d'ancrage, panneaux (2)	4001283
8	Levier à ressort gauche	4002770
9	Levier à ressort droit	4002766
10	Support du panneau du haut	4002963
11a	Prise de courant	4006368
11b	Bague de serrage	4006548
12a	Couvercle interne boîtier électrique	4007971
12b	Plaque d'accès extérieure	4007973
13	Fenêtre complète	4002754S
13a	Plaquette de sécurité vitre chaude	4003093
14	Plateforme de métal noire	4004885AH
15	Brûleur	4007084AH
16	Supports de plateforme (2)	4002908
17	Support du brûleur droit	4002903
18	Module du brûleur (gaz naturel)	4007083S
	Module du brûleur (gaz propane)	4007735S
19	Écran de veilleuse	4003018AH
20	Veilleuse complète (gaz naturel)	4006738S
	Veilleuse complète (gaz propane)	4006739S
20a	Bouchon de veilleuse	4000726
21	Thermocouple	4000061
22	Injecteur veilleuse nº 51 (gaz naturel)	4000735
	Injecteur veilleuse nº 30 (gaz propane)	4000736
23	Tube de la veilleuse	4000732
24	Couvercle veilleuse 2 flammes	4000730
25	Écrou de l'électrode	4001855
26	Électrode	4001856
27a	Bloc support de veilleuse	4006907
27b	Joint de veilleuse	4000715
28	Support de brûleur C	4007223
29	Butoir d'obturateur L1	4008004
30	Support d'injecteur	4007702
31	Orifice DMS # 36 (gaz naturel)	4007000-36
	Orifice DMS #51 (gaz propane)	4007000-51
32	Bouchon de tuyau à tête creuse/laiton	4008003
33	Raccord bloc/tuyau	4006689
34a	Obturateur d'air	4007748

	Description	Pièce nº
34b	Levier d'aération	4007225
35	Plaque du module du brûleur	4006916
36	Joints module brûleur, longs (2)	3000400
37	Joints module brûleur, courts (2)	3000399
38	Conduit, soupape à injecteur	4006923
39	Conduit souple d'acier	4000345
40	Interrupteur thermocouple	4001037
41	Soupape à gaz, sans raccords	4000873
41a	Vis d'indice minimum #220 (gaz naturel)	4002572
	Vis d'indice minimum #160 (gaz propane)	4000810
41b	Raccord droit	220K891
41c	Raccord coude d'entrée tube 1/2" x 3/8"	4002909
42	Support de soupape	4002905
43	Câble d'interrupteur jaune	4002096
44	Câble d'interrupteur rouge	4001035
45	Gaine pour fil d'alllumage	4002244
46	Fil d'allumage 500 mm	4001039
47	Harnais de connexion GV60	4001187
48	Récepteur bi-directionnel Valor 10	4005597
49	Support mural manette Valor 10	4004459
50	Manette Valor 10 noire	4007548
51	Piles de télécommande et Interrupteur mural	RBWSK
51a	Boîte de raccordement	4005527
51b	Plaque de boîte et 4 vis	4005526
51c	Porte-piles	4006553
51d	Attache autobloquante	4005524
51e	Harnais de connexion	4005523
51f	Plaque avec aimants	4005391
51g	Longues vis (4)	4001444
51h	Interrupteur mural avec 2 vis	4005522
51i	Couvercle du porte-piles	4005390
52	Panneaux intérieurs - complets	
	Cannelures noires	1515FBL
	Verre	1525RGL
	Unis noirs	1560PBL
53	Panneau arrière	
	Cannelures noires	4003070
	Verre (3)	4004652
	Unis noirs	4008531
54	Panneau gauche	
	Noir	4003071
	Verre	4004273
	Unis noirs	4003071

Appendice E—Pièces de remplacement

	Description	Pièce nº
55	Panneau droit	
	Noir	4003072
	Verre	4004274
	Unis noirs	4003072
56	Panneau du haut	
	Noir	4002946SP
	Noir (2)	4004651
	Noir (2)	4008343
57	Feu de verre Murano	1500DGM
58	Plaque de verre	4002869
59	Éclats de verre Classic 1/2”	4004521
60	Ensemble pierres et gravier céramique	1514RSS
61	Bois gauche	4001827
62	Bois gauche - court (2)	4001827S
63	Bois droit (2)	4001828
64	Pierre gris pâle S4-A (6)	4002338
65	Pierre gris foncé S4-A (4)	4002339
66	Pierre gris pâle S4-B (4)	4002340
67	Pierre gris foncé S4-B (6)	4002341
68	Pierre nº 7	4002650
69	Pierre nº 9	4002652
70	Pierre nº 11	4002654
71	Pierre nº 14	4002657
72	Pierre nº 16	4002659
73	Pierre nº 17	4002660
74	Gravier 3/4” - gris, noir 0,5lb ch.	4004792
75	Ensemble Bois de grève	1505DWKV2
	Bûche nº L16	4007986
	Bûche nº L18	4007988
	Bûche nº L33	4008737
	Bûche nº L34	4008738
	Bûche nº L35	4008739
	Bûche nº L36	4008740
76	Galet brun	4003082
77	Galet gris	4003083
78	Petit galet gris	4003086
79	Galet blanc	4003084
80	Galet noir	4003085
81	Petit galet beige	4003087
82	Sac de vermiculite grade 1A, 5-1/2 tasses	4002940
83	Ensemble Bois fendus	1505SWKV2
84	Braises grises, sac de 6 tasses	4007782
85	Bois fendus	4008742

	Description	Pièce nº
	Bûche nº 20	4008743
	Bûche nº 21	4008744
	Bûche nº 22	4008745
	Bûche nº 23	4008746
	Bûche nº 24	4008747
	Bûche nº 25	4008748
	Bûche nº 26	4008749
	Bûche nº 27	4008750
	Bûche nº 28	4008751
86	Ensemble Bûches de bouleau	1505BLKV2
87	Braise mélangées, sac de 6 tasses	4007782
	Bûche nº L1	4007371
	Bûche nº L2	4007372
	Bûche nº L4	4007374
	Bûche nº L6	4007376
	Bûche nº L12	4007382
	Bûche nº L30)	4008758
	Bûche nº L31	4008759
	Bûche nº L32	4008760
88	Trousse de réparation GV60	4004544

Appendice E—Pièces de remplacement

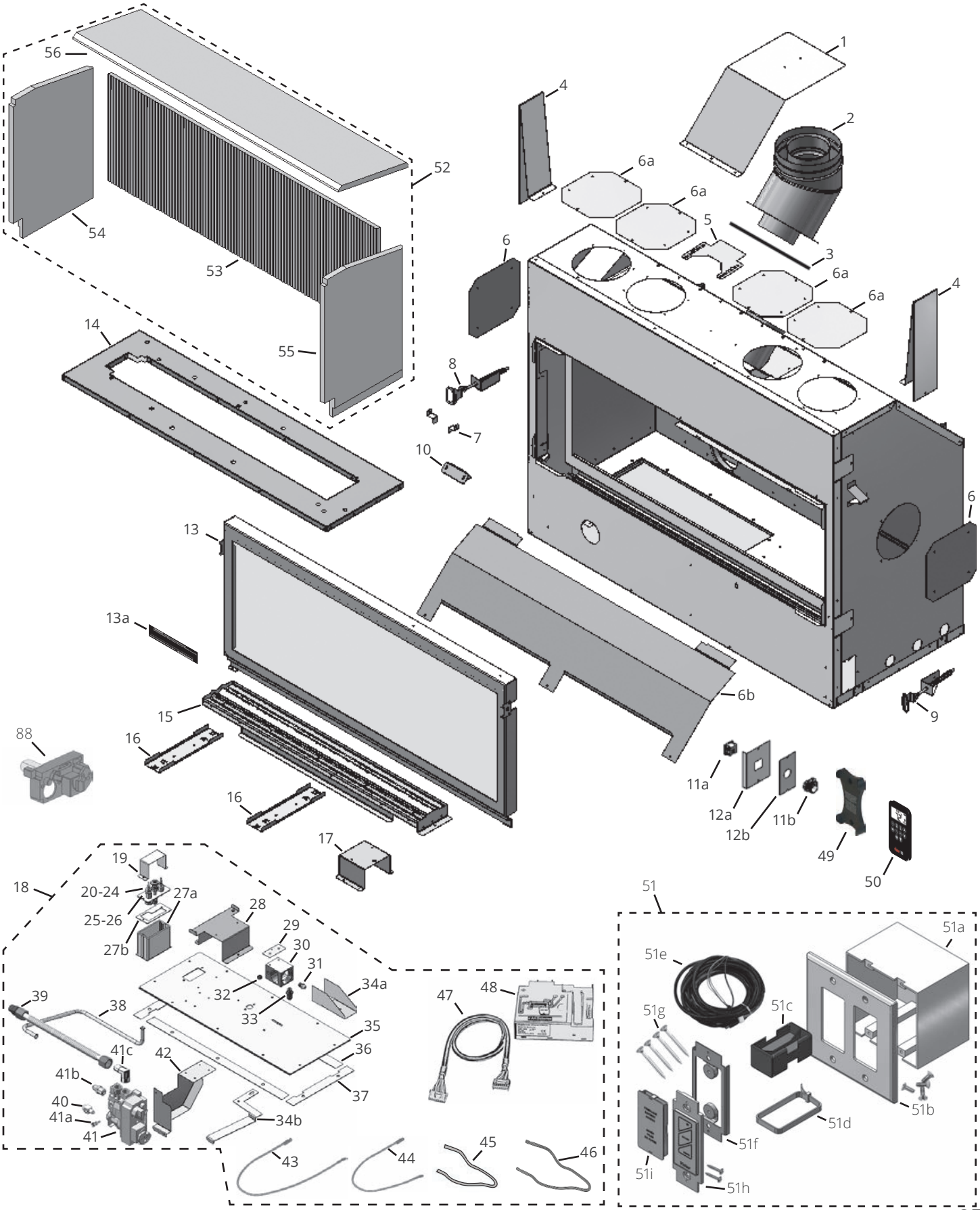
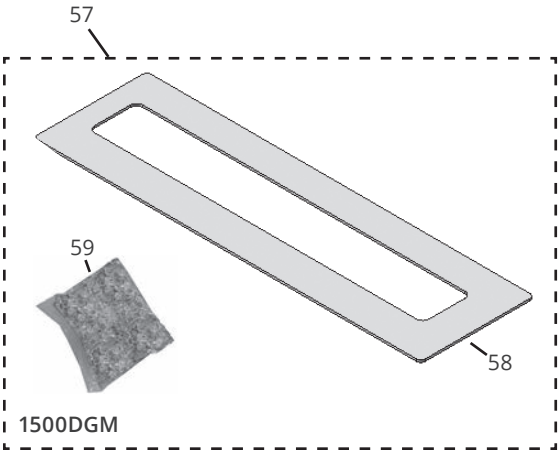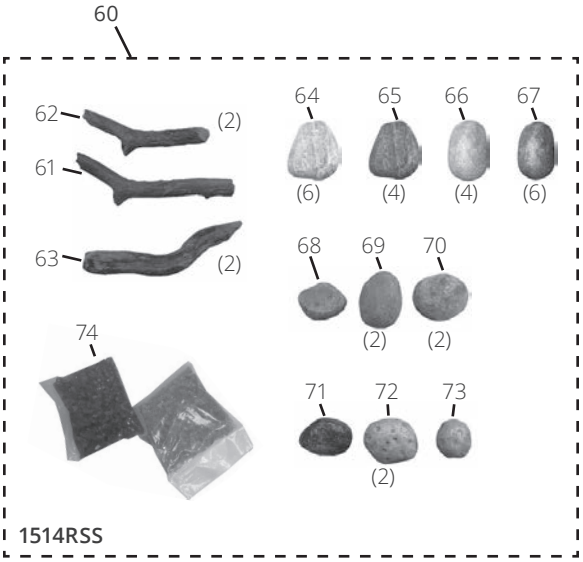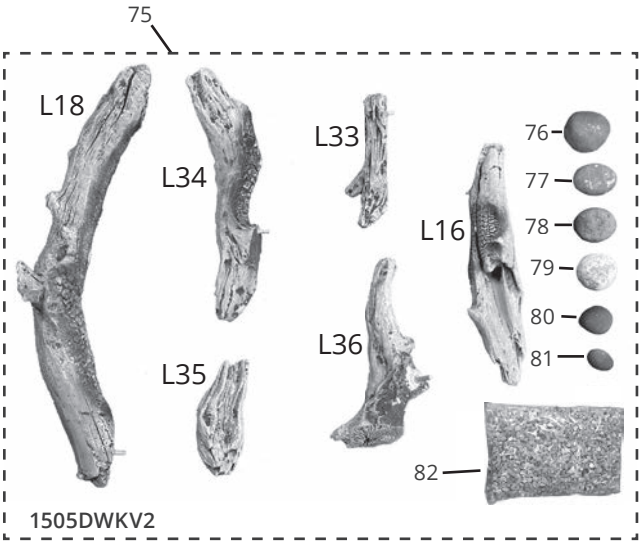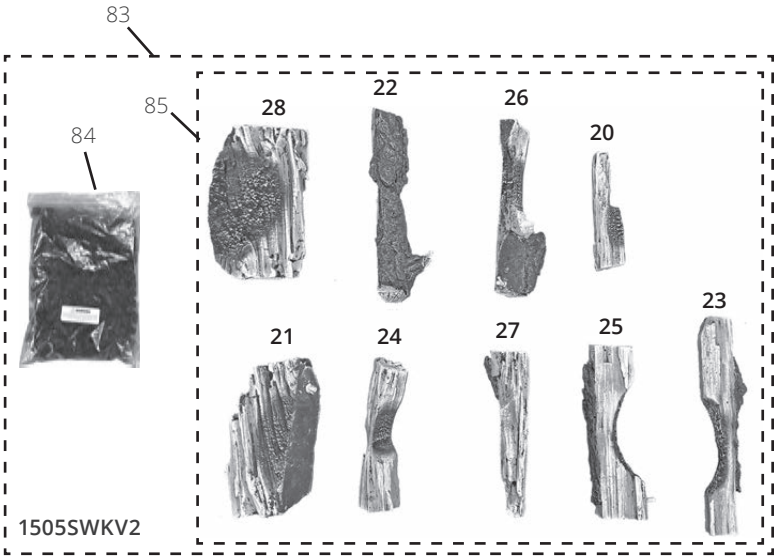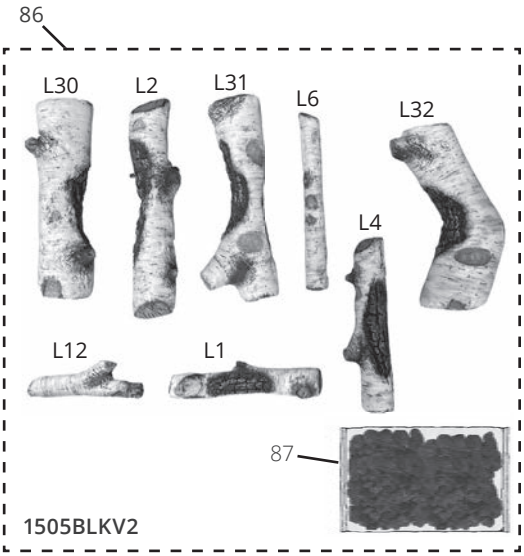
Appendice E—Pièces de remplacement