Guide d'installation

L3

Foyer à gaz à évent direct
et dégagement zéro
gaz naturel 1800KN
gaz propane 1800KP

Installateur : Placez l'étiquette du modèle/numéro de série ici.

Installateur : Laissez cette notice avec l'appareil.
Consommateur : Conservez cette notice pour consultation ultérieure.

⚠ AVERTISSEMENT :
RISQUE D'INCENDIE OU D'EXPOSION

Le non-respect des avertissements de sécurité pourrait entraîner des blessures graves, la mort ou des dommages matériels.

Ne pas entreposer ni utiliser d'essence ni d'autres vapeurs ou liquides inflammables dans le voisinage de cet appareil ou de tout autres appareil.

QUE FAIRE SI VOUS SENTEZ UNE ODEUR DE GAZ

- **Ne pas tenter d'allumer l'appareil.**
- **Ne touchez à aucun interrupteur. Ne pas vous servir des téléphones se trouvant dans le bâtiment où vous vous trouvez.**
- **Sortez immédiatement du bâtiment.**
- **Appelez immédiatement votre fournisseur de gaz depuis un voisin. Suivez les instructions du fournisseur.**
- **Si vous ne pouvez joindre le fournisseur de gaz, appelez le service d'incendies.**

L'installation et l'entretien doivent être assurés par un installateur ou un service d'entretien qualifié; ou par le fournisseur de gaz.

⚠ DANGER

Vitre chaude - risque de brûlures.

Ne touchez pas une vitre non refroidie.

Ne laissez jamais un enfant toucher la vitre.

L'écran pare-étincelles fourni avec ce foyer réduit le risque de brûlure en cas de contact accidentel avec la vitre chaude et doit être installé pour la protection des enfants et des personnes à risques.

Cet appareil peut être installé dans une maison mobile déjà sur le marché et établie de façon permanente, là où la règlementation le permet. Cet appareil ne doit être utilisé qu'avec le type de gaz indiqué sur la plaque signalétique. Cet appareil ne peut être converti pour l'utilisation avec un autre type de gaz, à moins que la conversion ne soit faite à l'aide d'un kit de conversion certifié.

INSTALLATEUR : Laissez cette notice avec l'appareil.

CONSOMMATEUR : Conservez cette notice pour consultation ultérieure.

Massachusetts :

Dans l'état du Massachusetts, l'installation de la tuyauterie et la connexion finale doivent être effectuées par un plombier ou un technicien du gaz qualifiés. Voir "Commonwealth du Massachusetts" à la page 58.

AVERTISSEMENT

Ce produit peut vous exposer à des agents chimiques, y compris le benzène, identifié par l'État de Californie comme pouvant causer le cancer ou des malformations congénitales ou autres troubles de l'appareil reproducteur. Pour de plus amples informations, prière de consulter www.P65Warnings.ca.gov.

Note : Le gaz naturel, dans son état original, contient du Benzène.

Foyers Valor
190–2255 Dollarton Highway
North Vancouver, BC, Canada V7H 3B1
T 604.984.3496 F 604.984.0246
foyervalor.com

Cet appareil est un appareil de chauffage domestique. Il ne doit pas être utilisé à d'autres fins, tel que le séchage de vêtements, etc.

Cet appareil peut être installé dans une chambre à coucher ou un boudoir.

This manual is available in English upon request.

NATIONAL FIREPLACE INSTITUTE NFI ADVOCATE

Aux États-Unis, nous recommandons que nos foyers à gaz soient installés et entretenus par des professionnels certifiés par NFI (National Fireplace Institute®). [traduction]

DESIGN CERTIFIED

CERTIFIED

L'information contenue dans ce guide est correcte au moment de l'impression. Miles Industries Ltd. se réserve le droit de changer ou modifier ce guide sans préavis. Miles Industries Ltd. n'offre aucune garantie, expresse ou implicite, pour l'installation ou l'entretien du foyer et n'assume aucune responsabilité pour dommage(s) découlant d'une installation ou entretien fautifs.

© Droits d'auteurs Miles Industries Ltd., 2026. Tous droits réservés.
Conçu et fabriqué pour Miles Industries Ltd.

Bienvenue chez Valor®

Cet appareil a été installé professionnellement par :
Détaillant : _____
Télépone :_____

Veuillez lire ce guide AVANT d'installer et d'opérer cet appareil.

Consignes de sécurité 4
Spécifications 6
Accessoires 7
Accessoires d'évacuation approuvés 8
Dimensions et emplacement 10
Planification 11
- Avant d'installer 11
- Concept 12
- Dégagements aux combustibles 13
- Encastrement 15
- Finition du mur 18
  - Spécifications des matériaux 18
  - Panneau de béton incombustible 18
  - Finition autour des bordures 19
  - Prévenir les fissures dans la finition 20

Évacuation 21
- Concept 21
- Coaxiale 22
  - Systèmes d'évacuation coaxiale typiques 22
  - Grille d'évacuation 23
  - Position des restricteurs 24
  - Sortie d'évacuation horizontale 25
  - Sortie d'évacuation verticale 26

Installation 27
- Préparation de l'appareil 27
  - Fixez les écarteurs 27
  - Placez l'appareil dans la charpente 28
  - Enlevez la fenêtre 29
- Système HeatShift™—si utilisé 30
  - Enlevez le déflecteur de convection 30
  - Installez les buses HeatShift 30
- Alimentation électrique 31
- Alimentation de gaz 33
- Panneaux intérieurs 35
- Lits de combustion 37
  - Bois de grève 1800DWKV2 37
  - Verre décoratif Murano 1800DGMV2 40
  - Bois fendus 1800SWK 42
  - Bûches de bouleau 1800BLK 46
- Réinstallation de la fenêtre et vérification 50
- Interrupteur mural et porte-piles 51
- Synchronisation de la télécommande 53
- Vérification de l'opération et aération 55
- Bordure et Pare-étincelles 56

Schéma des connexions 57
Commonwealth du Massachusetts 58
Appendice A—Consignes d'allumage 60
Appendice B—Guide de télécommande 61
Appendice C—Interrupteur mural 68
Appendice D—Système HeatShift 69
Appendice E—Pièces de remplacement 90

Consignes de sécurité

Ce guide contient des directives très importantes concernant le fonctionnement sécuritaire de votre foyer de même que des directives pour son entretien. Veuillez lire attentivement et vous assurez de comprendre toutes les directives avant d'utiliser votre foyer. Le défaut de suivre ces directives pourrait résulter en risque d'incendie et annuation de la garantie.

Vous pouvez obtenir un guide de remplacement visitez **foyervalor.com**.

⚠ AVERTISSEMENT : Extrêmement chaud!

Chaleur et inflammabilité

- Certaines parties de votre foyer sont extrêmement chaudes, particulièrement la vitre. Utilisez le pare-étincelles fourni avec le foyer ou une barrière afin de réduire les risques de brûlures sévères.
- La vitre de la fenêtre peut excéder 500 °F (260 °C) en chauffant à pleine capacité.
- Toujours tenir l'entourage du foyer libre de matériaux combustibles, d'essence ou d'autres gaz et liquides inflammables.
- Attention aux murs chauds! Le mur directement au-dessus du foyer peut devenir très chaud quand le foyer fonctionne. Même s'il est construit de matériaux sécuritaires, il peut atteindre des températures excédant 200 °F (93 °C). Ne pas toucher!
- Attention à la dalle/tablette devant le foyer! Toute surface directement devant la fenêtre du foyer peut devenir très chaude quand le foyer fonctionne. Même si elle est construite de matériaux sécuritaires, elle peut atteindre des températures excédant 200 °F (93 °C) dépendant de sa profondeur. Évitez d'y touchez! Ne placez pas d'objet sur cette surface! La température devant le foyer sera réduite si le pare-étincelles est installé.
- Certains matériaux ou objets, même s'ils sont sécuritaires, peuvent se décolorer, rétrécir, se déformer, craquer, peler ou subir d'autres avaries à cause de la chaleur produite par le foyer. Évitez de placer des chandelles, toiles, photos ou autres articles inflammables ou sensibles à la chaleur, ou des meubles, à moins de 36 pouces (0,9 m) du foyer.
- En raison de températures élevées, l'appareil devrait être installé où il y a peu de circulation et loin du mobilier et tentures.
- On ne devrait pas placer de vêtements ni d'autres matières inflammables sur l'appareil ni à proximité.

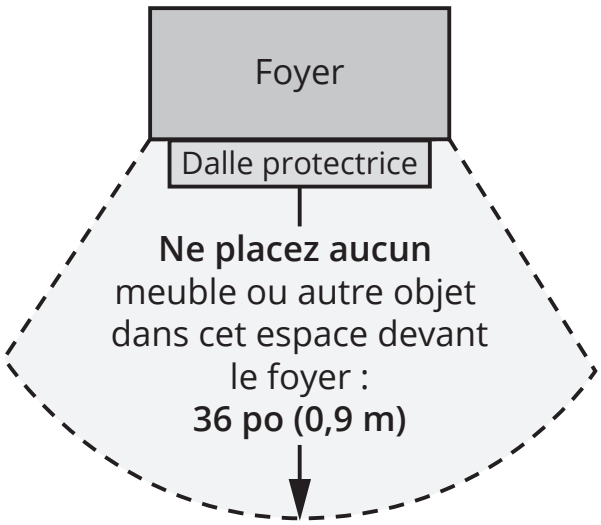

Pare-étincelles et sécurité

- Un écran destiné à réduire le risque de brûlure attribuable à la vitre chaude est fourni avec cet appareil et devrait être installé pour la protection des enfants et des personnes à risques.
- Les enfants et les adultes devraient être informés des dangers que posent les températures de surface élevées et se tenir à distance afin d'éviter des brûlures ou que leurs vêtements ne s'enflamment.
- Les jeunes enfants devraient être surveillés étroitement lorsqu'ils se trouvent dans la même pièce que l'appareil. Les tout petits, les jeunes enfants ou les adultes peuvent subir des brûlures s'ils viennent en contact avec la surface chaude. Il est recommandé d'installer une barrière physique si des personnes à risques habitent la maison. Pour empêcher l'accès à un foyer, installez une barrière de sécurité; cette mesure empêchera les tout petits, les jeunes enfants et toute autre personne à risque d'avoir acès à la pièce et aux surfaces chaudes.
- Tout écran ou protecteur retiré pour permettre l'entretien de l'appareil doit être remis en place avant de mettre l'appareil en marche.

Consignes de sécurité

Fenêtre de verre

⚠ AVERTISSEMENT

Ne pas utiliser l'appareil si le panneau frontal en verre n'est pas en place, est craqué ou brisé.

Ne pas frapper ou claquer la fenêtre.

Confiez le remplacement du panneau à un technicien agréé.

- La fenêtre doit être en place et scellée avant l'allumage sécuritaire du foyer.
- La fenêtre vitrée ne peut être remplacée que d'une seule pièce, telle que fournie par le fabricant. Aucune substitution ne peut être utilisée.
- Ne pas utiliser de nettoyant abrasifs sur la fenêtre vitrée. Ne pas nettoyer la fenêtre vitrée lorsqu'elle est chaude.

Évacuation

- Cet appareil doit être utilisé avec un système d'évacuation tel que décrit dans ce guide d'installation. Aucun autre système d'évacuation ou élément ne doit être utilisé.
- Ne bloquez jamais le débit d'air comburant et d'évacuation. Gardez le devant de l'appareil libre de tout obstacle et matériau afin de permettre l'entretien et l'opération adéquate.
- Ce foyer à gaz et son système d'évacuation doivent évacuer l'air comburant directement à l'extérieur de l'édifice et ne doivent jamais être reliés à une cheminée desservant un autre appareil brûlant des combustibles solides. Chaque foyer à gaz doit utiliser un système d'évacuation séparé. Les systèmes d'évacuation communs sont interdits.

Usage recommandé

- Ce foyer est conçu et certifié à titre de chauffage d'appoint et fourni son meilleur potentiel d'économie d'énergie lorsqu'il est utilisé en présence de l'utilisateur. L'usage d'une source de chaleur primaire alternative est conseillé.
- Cet appareil ne peut être utilisé avec des combustibles solides.
- Ne pas utiliser cet appareil comme source temporaire de chauffage durant la construction.

Inspection initiale et annuelle

- L'installation et la réparation devraient être confiées à un technicien qualifié. L'appareil devrait faire l'objet d'une inspection par un technicien professionnel avant d'être utilisé et au moins une fois l'an par la suite. Des nettoyages plus fréquents peuvent être nécessaires si les tapis, la literie, et cetera produisent une quantité impportante de poussière. Il est essentiel que les compartiments abritant les commandes, les brûleurs et les conduits de circulation d'air de l'appareil soient tenus propres.
- Ne pas se servir de cet appareil s'il a été plongé dans l'eau, même partiellement. Faire inspecter l'appareil par un technicien qualifié et remplacer toute partie du système de contrôle et toute commande qui ont été plongées dans l'eau.

⚠ AVERTISSEMENT

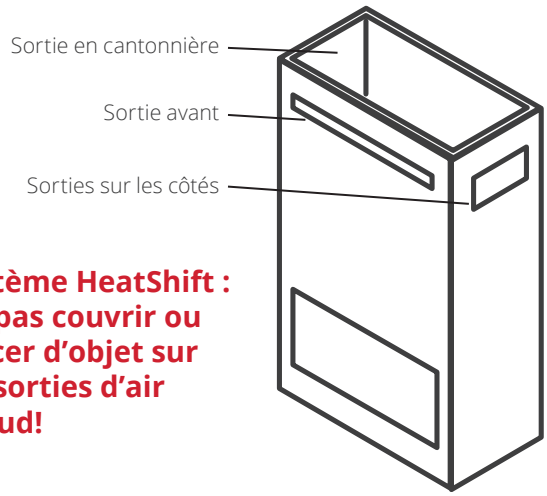

Système HeatShift : Ne pas couvrir ou placer d'objet sur les sorties d'air chaud!

Spécifications

Normes et codes

Cet appareil est approuvé selon les normes de l'ANSI Z21.88 / CSA 2.33 *American National Standard / CSA Standard for Vented Gas Fireplace Heaters for use in Canada and USA*, et selon CGA 2.17-91 *High Altitude Standard* au Canada. Cet appareil ne peut être utilisé que pour les installations à évent direct.

Cet appareil est conforme au CSA P.4.1-15 *Testing method for measuring annual fireplace efficiencies*.

L'installation doit être effectuée selon les codes locaux ou, en l'absence de codes locaux, selon le *National Fuel Gas Code*, ANSI Z223.1/NFPA 54 ou le *Code d'installation du gaz naturel et du propane* en vigueur au Canada CAN/CGA-B149.1. Seul un technicien qualifié et licencié, ou expérimenté doit installer cet appareil.

Cet appareil doit être mis à la terre selon les codes locaux ou, en l'absence de tels codes, selon le *National Electrical Code*, ANSI/NFPA 70 ou le *Code canadien de l'électricité*, CSA C22.1.

Indices signalétiques

Modèle	1800KN	1800KP
Gaz	Naturel	Propane
Altitude (pi)*	0-4 500 pieds*	
Apport maximal (Btu/hre)	42 000	42 000
Apport minimal (Btu/hre)	23 000	23 000
Pression d'admission (c.e.)	3,5"	10"
Pression d'alimentation minimale (c.e.)	5"	11"
Pression d'alimentation maximale (c.e.)	10"	14"
Injecteur du brûleur (nº)	DMS#30	DMS#48
Injecteur de veilleuse (nº)	51	30
Vis d'apport minimal (nº)	260	160

*Installations à hautes altitudes

Les taux d'apport sont indiqués en Btu par heure et sont certifiés sans ajustement pour les altitudes jusqu'à 1 370 m (4 500 pi) au-dessus du niveau de la mer.

Pour les altitudes au-dessus de 1 370 m (4500 pi) aux États-Unis, les installations doivent être faites selon ANSI Z223.1 en vigueur et/ou les codes locaux ayant juridiction. Dans certaines régions, les taux d'apport sont déjà réduits pour compenser pour l'altitude—contactez votre fournisseur de gaz local pour confirmer.

Pour les installations au-dessus de 1 370 m (4 500 pi) au Canada, consultez les autorités locales ou provinciales ayant juridiction.

Alimentation de gaz

Le foyer 1800KN utilise le gaz naturel.
Le foyer 1800KP utilise le gaz propane.

La pression d'alimentation doit être entre les limites indiquées à la section *Indices signalétiques*.

La connexion d'alimentation est de 3/8" NPT mâle et est située du côté gauche de la boîte de foyer. Un robinet d'arrêt manuel (non-inclus) doit être installé sur la conduite d'alimentation afin de pouvoir isoler l'appareil pour l'entretien. Consultez la section *Alimentation de gaz* à la page 33 pour les détails.

Conversion de gaz

Les foyers 1800K sont offerts pour usage avec le gaz naturel ou le gaz propane. Les foyers peuvent être convertis d'un type de gaz à l'autre. Consultez le Guide d'installation fourni avec le kit de conversion de gaz pour plus de détails.

Alimentation électrique

Les foyers 1800K installés à l'intérieur fonctionnent avec des piles et chauffent sans électricité. Cependant, le courant électrique est requis pour faire fonctionner les accessoires optionnels Ventilateur de circulation 1595CFKV2, Module WiFi GV60WIFI ou Ventilateur de zone 1270RBK.

Système HeatShift™

Les foyers 1800K sont conçus pour permettre l'installation du système HeatShift optionnel, lequel redistribue l'air chaud du foyer en utilisant la convection naturelle, sans nécessiter de ventilateur.

La sortie d'air chaud, située plus haut sur le mur, sur les murs des côtés ou même dans une autre pièce, réduit la température immédiatement au-dessus du foyer et permet d'y placer téléviseur, oeuvre d'art, etcetera.

Veuillez noter que les dimensions d'encastrement et les dégagements de manteau ou tablette sont affectés par l'installation du système HeatShift. Voir "Appendice D—Système HeatShift" à la page 69 pour plus de détails.

Conversion pour usage à l'extérieur

Les foyers 1800K sont fournis pour applications intéreures mais peuvent être adaptés pour applications extérieures. Le foyer, utilisé à l'extérieur, doit être à l'abri des intempéries tel que définies dans le Guide d'installation de la trousse de conversion pour applications extérieures GV60CKO. **Aucune connexion électrique permise à l'extérieur!**

Accessoires

Accessoires requis

Information correcte au moment de l'impression et sujette à changement sans préavis.

Lits de combustion (un au choix)		
1800DWKV2	Bois de grève	
1800DGMV2	Verre décoratif Murano	
1800SWK	Bois fendus	
1800BLK	Bûches de bouleau	
Panneaux intérieurs (un au choix)		
1815FBL	Cannelés noirs	
1825RGL	Verre réfléchissant (exige Supports à rainure et ancrage 1725RGL-3)	
1860PBL	Unis noirs	
Bordure (une au choix)		**Pare-étincelles**
1830CIK*	Encadrement - pare-étincelles mailles fines - **HeatShift EXIGÉ**	4007940
1850LSB	Bordure Linear 5-1/4 po	4005460
1875LFB	Bordure de finition Linear 1 po, noire	4005413
Accessoires d'évacuation certifiés		
Voir liste d'accessoires d'évacuation certifiés aux pages suivantes.		

Accessoires optionnels

Information correcte au moment de l'impression et sujette à changement sans préavis.

Trousses de conversion de gaz	
1800KNGK	Conversion au gaz naturel
1800KPGK	Conversion au gaz propane
Autres accessoires	
GV60WIFI**	Module WiFi - **exige GV60VM—Module de commande (V-Module)**
GV60CKO**	Conversion à foyer extérieur
1595CFKV2**	Ventilateur de circulation d'air - **exige GV60VM—Module de commande (V-Module)**
1270RBK**	Ventilateur de zone HeatSplit
LDK	Système HeatShift (par gravité) - **OBLIGATOIRE avec le 1830CIK**
Barrière de sécurité	Les barrières de sécurité pour enfants telle que la Cardinal VersaGates sont disponibles chez votre marchand local d'ameublement et d'accessoires pour enfants.

⚠ AVERTISSEMENT

***Système HeatShift EXIGÉ lorsque l'Encadrement 1830CIK est installé.**

⚠ AVERTISSEMENT

**** AUCUNE CONNEXION ÉLECTRIQUE PERMISE pour installations à l'extérieur!**

Accessoires d'évacuation approuvés

Accessoires d'évacuation certifiés pour foyers Valor 1800							
Description des produits			Code de produits / disponibilité par fabricant				
			DURA-VENT	SELKIRK	ICC EXCEL DIRECT	MILES INDUSTRIES	BDM
Capuchons de sortie	Horizontal	Coaxial standard	46DVA-HC	4DT-HC	TM-4HT	658DVK2	DVR6-HC
		Coaxial deluxe	—	—	TM-4RHT	—	DVR6-HCP
		Coaxial grands vents	—	—	—	—	—
	Vertical	Coaxial standard	46DVA-VC	4DT-VT	—	—	DVR6-VCH DVR6-VCSB —
		Coaxial grands vents	46DVA-VCH	—	TM-4SVT	—	—
		Coaxial allongé	46DVA-VCE	—	—	—	—
	Périscopique, élévation 14"		46DVA-SNK14	4DT-ST14	TM-4ST14	—	DVR6-SNK14
	Périscopique, élévation 36"		46DVA-SNK36	4DT-ST36	TM-4ST36	—	DVR6-SNK36
Conduits de longueurs ajustables et extensions 4" x 6-5/8"		Galvanisé ou noir	46DVA-08A 46DVA-08AB (3" à 7")	—	—	—	DVR6-08A DVR6-08AB
		Galvanisé ou noir	46DVA-16A 46DVA-16AB (3" à 14-1/2")	ADT-AJ12 ADT-AJ12B (4" à 10")	TC-4DLS1 TC-4DLS1B	—	DVR6-16A DVR6-16AB
		Galvanisé ou noir	46DVA-17TA 46DVA-17TAB (11" à 17")	ADT-TL14 ADT-TL14B (14" à 22")	TC-4DLS2 TC-4DLS2B (1-7/8" – 21")	—	—
		Galvanisé ou noir	46DVA-24TA 46DVA-24TAB (17" à 24")	ADT-TL38 ADT-TL38B (38" à 70")	TC-4DLA30 TC-4DLA30B (16.5" – 29")	—	—
		Flex coaxial	46DVA-36FF 46DVA-60FF 46DVA-120FF	—	—	—	—
Coudes DV	30°	Galvanisé	46DVA-E30	—	—	—	—
	45°	Galvanisé	46DVA-E45 (joint articulé)	4DT-EL45	TE-4DE45	—	DVR6-E45
		Noir	46DVA-E45B (joint articulé)	4DT-EL45(B)	TE-4DE45B	—	DVR6-E45B
	60°	Galvanisé	46DVA-E60	—	—	—	—
	90°	Galvanisé	46DVA-E90 (joint articulé)	4DT-EL90	TE-4DE90	—	DVR6-E90
		Noir	46DAV-E90B (joint articulé)	4DT-EL90(B)	TE-4DE90B	—	DVR6-E90B

Accessoires d'évacuation approuvés

Description des produits			Code de produits / disponibilité par fabricant				
			DURA-VENT	SELKIRK	ICC EXCEL DIRECT	MILES INDUSTRIES	BDM
Conduits 4" sur 6 5/8" (ø int. x ø ext.)	Longueur de 6"	Galvanisé	46DVA-06	4DT-06	TC-4DL6	—	DVR6-06
		Noir	46DVA-06B	4DT-06(B)	TC-4DL6B		DVR6-06B
	Longueur de 7"	Galvanisé	—	—	—	—	—
		Noir					
	Longueur de 9"	Galvanisé	46DVA-09	4DT-09	TC-4DL9	—	DVR6-09
		Noir	46DVA-09B	4DT-09(B)	TC-4DL9B		DVR6-09B
	Longueur de 12"	Galvanisé	46DVA-12	4DT-12	TC-4DL1	—	DVR6-12
		Noir	46DVA-12B	4DT-12(B)	TC-4DL1B		DVR6-12B
	Longueur de 18"	Galvanisé	46DVA-18	4DT-18	—	—	DVR6-18
		Noir	46DVA-18B	4DT-18(B)			DVR6-18B
	Longueur de 24"	Galvanisé	46DVA-24	4DT-24	TC-4DL2	—	DVR6-24
		Noir	46DVA-24B	4DT-24(B)	TC-4DL2B		DVR6-24B
	Longueur de 36"	Galvanisé	46DVA-36	4DT-36	TC-4DL3	—	DVR6-36
		Noir	46DVA-36B	4DT-36(B)	TC-4DL3B		DVR6-36B
	Longueur de 48"	Galvanisé	46DVA-48	4DT-48	TC-4DL4	—	DVR6-48
		Noir	46DVA-48B	4DT-48(B)	TC-4DL4B		DVR6-48B
Solins	Solin 0/12-6/12		46DVA-F6	4DT-AF6	TF-4FA	—	DVR6-AF012
	Solin 7/12-12/12		46DVA-F12	4DT-AF12	TF-4FB	—	DVR6-AF712
	Solin plat		46DVA-FF	—	TF-4F	—	DVR6-TCF
	Solin pour cheminée de maçonnerie		—	—	TF-4MF	—	—
	Solin, nouveau parement		—	—	—	658NSFK	—
Accessoires pour système d'évacuation	Fourreau		46DVA-WT	4DT-WT1	TM-4WT	—	DVR6-WTU
	Collier tempête		46DVA-SC	4DT-SC	TM-SC	—	DVT68-SC
	Plaque décorative		46DVA-DC	—	TM-4TR TM-4TP	—	DVR6-DC
	Boîte-support	Plafond cathédrale	46DVA-CS	4DT-CCS	TM-4SS	—	DVR6-CS
		Plafond régulier	—	4DT-CS	—	—	—
	Coupe-feu de plafont		46DVA-FS	4DT-FS	TM-4RDS	—	DVR6-CFS
					TM-CS		
	Coupe-feu radiant d'entretoit		46DVA-IS	ADT-AIS	TM-4AS	—	DVR6-AIS
	Courroie de suspension		46DVA-WS	4DT-WSB	TM-WS	—	DVR6-WS
	Écarteurs pour vinyle		46DVA-VSS	4DT-VSS (avant parement) 4DT-VSSB (après parement)	TM-VSS	—	DVR6-VSS
	Courroie pour coudes / Support pour décalage		46DVA-ES	4DT-OS	TM-OS	—	DVR6-ES
	Grillage de sortie		46DVA-WG	—	TM-HTS	845TG	DVR6-SHRD
					TM-RHTS	658TG	

Notes:
1. Suivez les directives d'installation fournies avec les produits de chaque fabricant.
2. À moins d'avis contraire, tous les produits listés ci-dessus doivent être utilisés avec des conduits 4 po sur 6-5/8 po.
3. Ne combinez pas les conduits de différents fabricants sauf ceux de Miles Industries qui ont été certifiés avec ceux d'autres fabricants.

Dimensions et emplacement

Dimensions

pouces [mm]

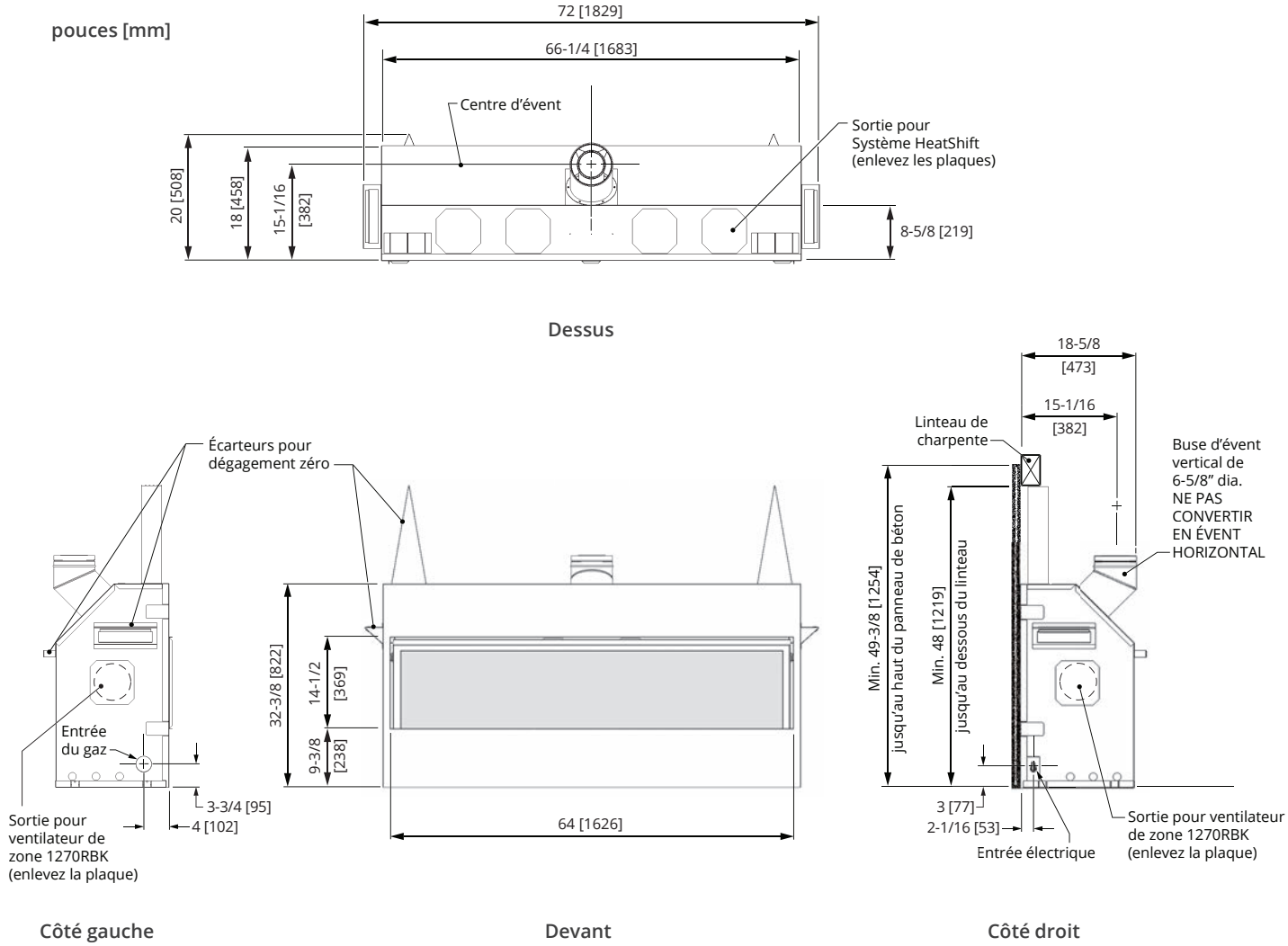

Emplacement

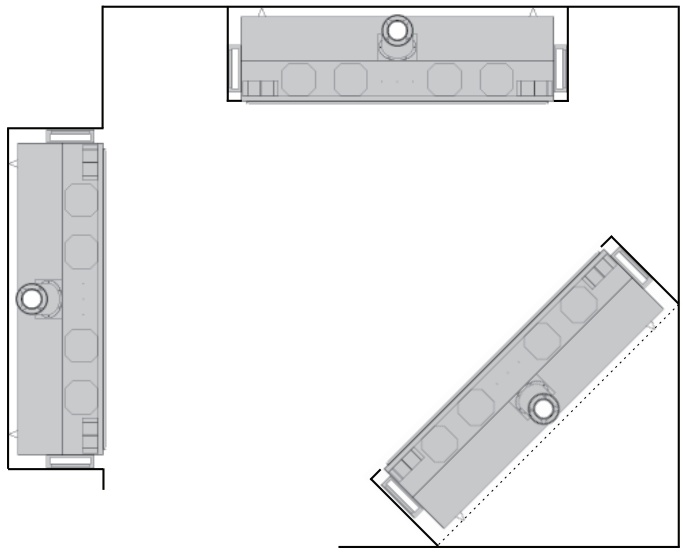

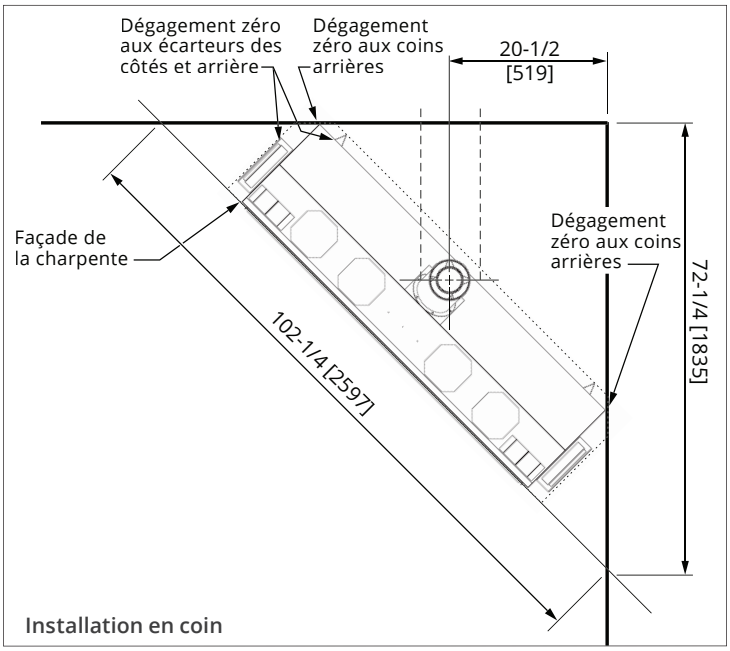

Planification

Attention

SEUL le personnel qualifié et licencié devrait installer cet appareil.

1. AVANT DE COMMENCER, VOUS DEVEZ SAVOIR—DEMANDEZ AU PROPRIÉTAIRE :
   - Est-ce que le Système HeatShift* optionnel sera utilisé;
   - Hauteur de l'appareil et de la dalle, si utilisée;
   - Épaisseur et type de matériaux de finition autour de l'appareil;
   - Bordure utilisée*;
   - Autres accessoires optionnels (s'il y en a);
   - Configuration d'évacuation.
2. Déballez l'appareil et enlevez tout ce qui se trouve autour de l'appareil et à l'intérieur. Recyclez l'emballage.
3. Vérifiez, à l'aide de la liste de contenu de l'emballage, si vous avez en main tous les articles nécessaires à l'installation, incluant :
   - Lit de combustion (emballé séparément);
   - Panneaux intérieurs (emballés séparément);
   - Porte-piles et interrupteur mural;
   - Articles pour installer le système HeatShift (si utilisé);
   - Accessoires d'évacuation;
   - Trousse de conversion de gaz (si nécessaire);
   - Accessoires pour raccordement électrique (si nécessaire).**
4. Lisez attentivement l'Aide-mémoire de l'installateur inclus avec la documentation pour connaître la séquence d'installation.

AVERTISSEMENT

***Système HeatShift EXIGÉ lorsque l'Encadrement 1830CIK est installé.**

AVERTISSEMENT

**** AUCUNE CONNEXION ÉLECTRIQUE PERMISE pour installations à l'extérieur!**

Planification

Concept

Note : Cet appareil peut être installé à l'extérieur dans un endroit à l'abri des intempéries selon le guide d'installation de la trousse de conversion pour l'extérieur GV60CKO.

Support de manette

Encastrement—voir "Encastrement" à la page 15

Manteau de cheminée—voir "Dégagements aux combustibles" à la page 13

Panneau de béton de 1/2 po d'épaisseur ou l'équivalent—**NON fourni**—voir "Finition du mur" à la page 18

Fourni avec buse d'évent vertical, NE DEVRAIT PAS être converti à buse d'évent horizontal.
Note - Élévation verticale min. de 24" requise à l'appareil.

Sorties (4) pour Système HeatShift optionnel —**Exigé avec l'Encadrement 1830CIK**

Foyer 1800K

Porte-piles et interrupteur mural (exigé)—fourni avec fil de 35 pieds

Finition du mur
Tout matériau de finition couvrant le panneau de béton doit être incombustible. Manteau de cheminée combustible permis en respectant les normes énoncées à la page 18

Bordures avec pare-étincelles (exigée)
Bordure étroite de 1 po 1875LFB et Bordure plus large de 3-1/2 po 1850 - ajustables, peuvent couvrir une épaisseur additionnelle de matériaux de finition incombustibles.

Le HeatShift est **exigé** avec l'Encadrement 1830CIK. Le panneau de béton est aboutté à l'encadrement. Note : Le 1830CIFK doit être installé **AVANT** le panneau de béton.

Boîtier électrique pour alimentation d'accessoires optionnels comme le ventilateur, WiFi

Plancher combustible

Dalle : pas nécessaire.
Si utilisée, **doit être** à un minimum 4 po (102 mm) sous l'ouverture du foyer à moins que le système HeatShift ne soit utilisé—voir "Appendice D—Système HeatShift" à la page 69.

Charpente combustible permise sous le foyer. Lorsque l'appareil est installé directement sur de la moquette, tuile ou autre matériau combustible autre que le bois, l'appareil doit être installé sur un panneau de métal ou bois couvrant son entière surface encastrée en largeur et profondeur.

⚠ AVERTISSEMENT

La chaleur du foyer peut causer la décoloration, déformation, contraction, des craquelures ou autres dommages à certains objets qui seraient placés à proximité du foyer. Évitez de placer des bougies, photos ou autres articles sensibles à la chaleur près ou autour du foyer.

⚠ AVERTISSEMENT

SURFACES DES MURS CHAUDES! Les murs directement au-dessus du foyer sont construits de matériaux incombustibles et, même si sécuritaires, leur température peut excéder 200°F (93°C) selon les matériaux. Ne pas toucher! Finissez les murs à l'aide de matériaux conçus pour résister à ces températures.

Dégagements aux combustibles

Manteau combustible Vu de côté

NOTE
L'usage du Système HeatShift optionnel affecte les dégagements au manteau et dalle protectrice. Voir "Appendice D—Système HeatShift" à la page 85.

AVERTISSEMENT
Système HeatShift EXIGÉ lorsque l'Encadrement 1830CIK est installé.

Saillie 'A' du manteau	Hauteur 'B' du manteau
6 [152]	48 [1219]
8 [203]	50 [1270]
10 [254]	52 [1321]
12 [305]	54 [1372]

pouces [mm]

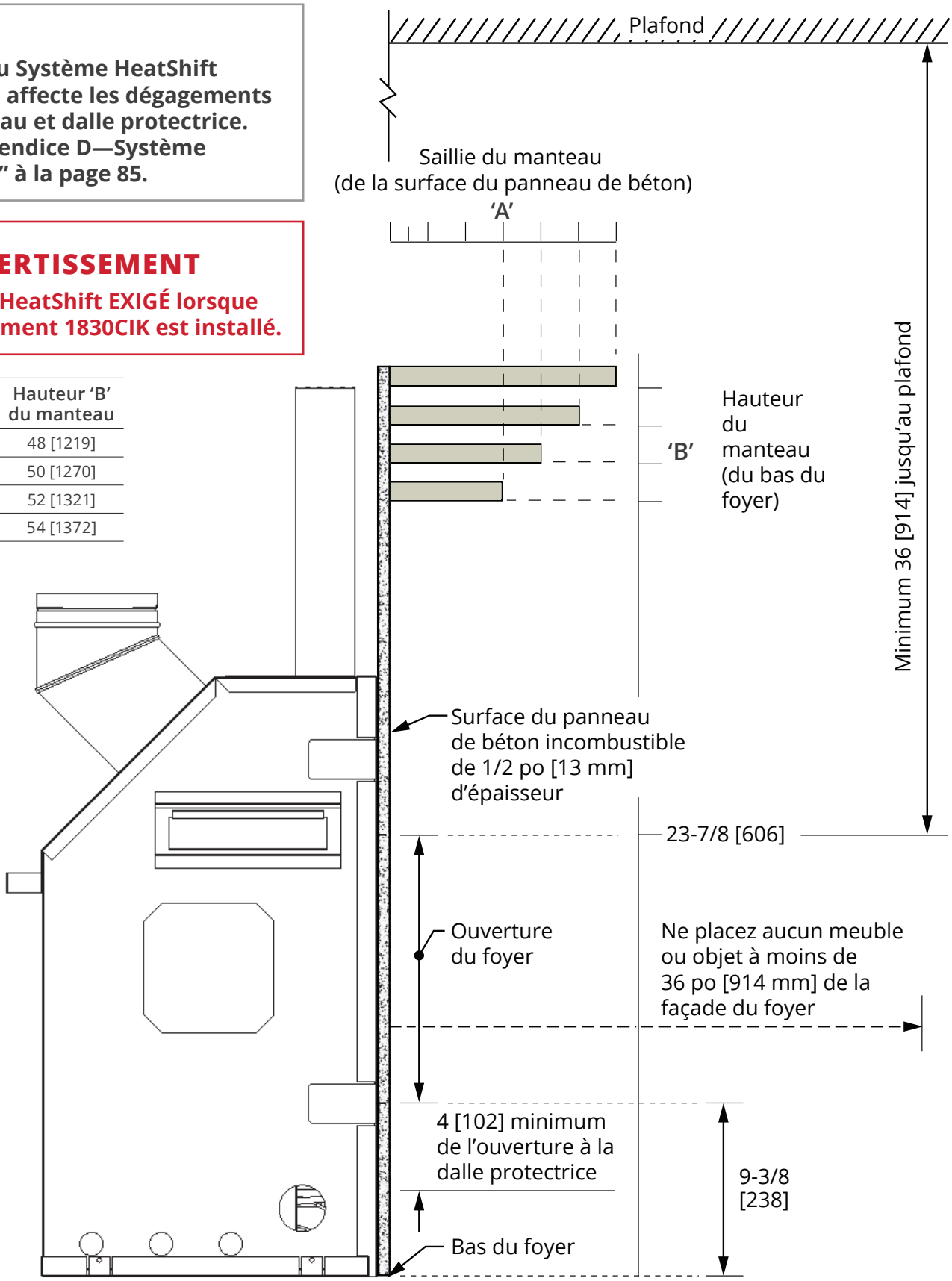

Dégagements aux combustibles

Mur de côté / patte de manteau combustible **Vus du dessus**

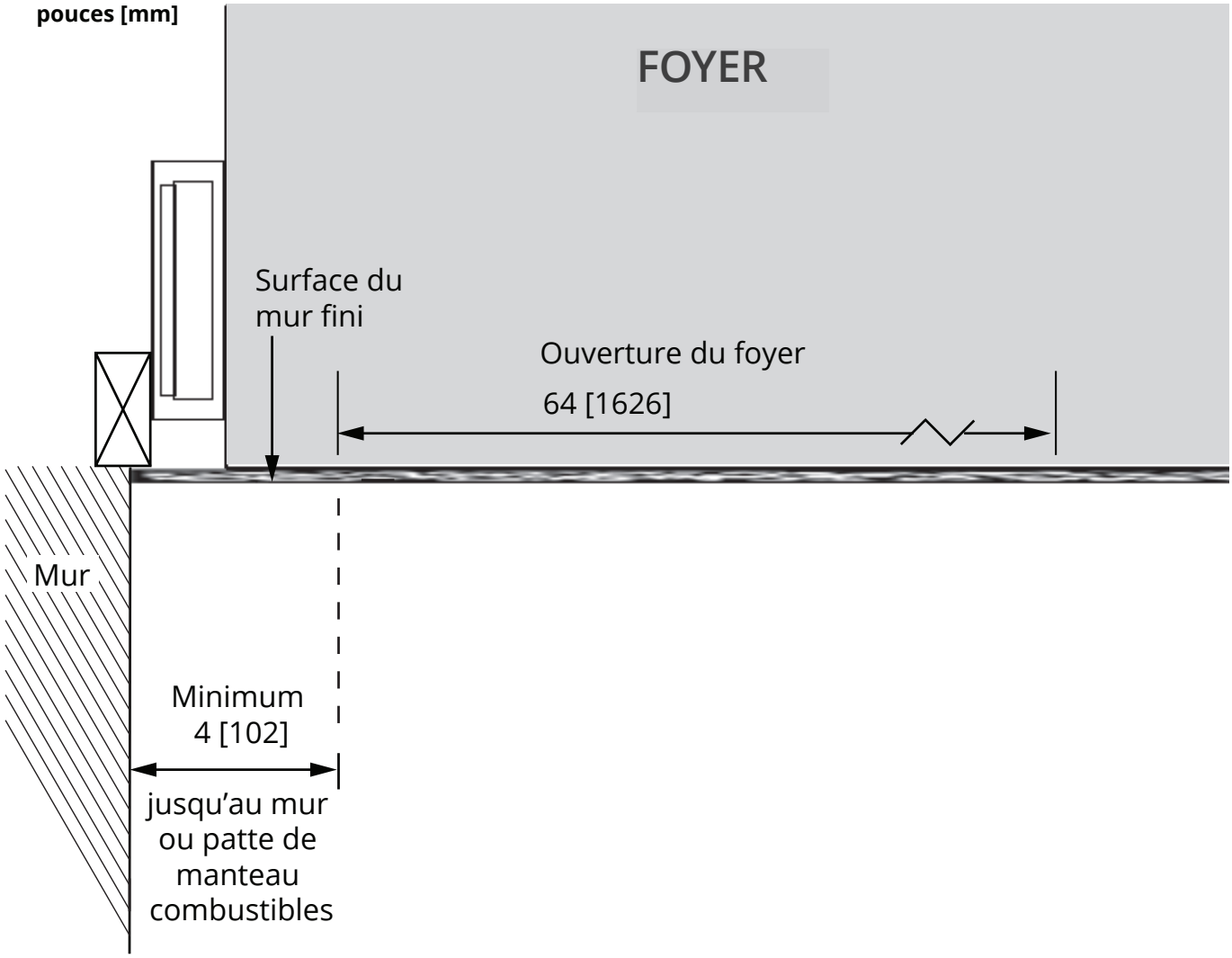

Charpente

NOTE

L'usage du Système HeatShift optionnel affecte les dégagements au manteau et dalle protectrice. Voir "Appendice D—Système HeatShift" à la page 85.

AVERTISSEMENT

Système HeatShift EXIGÉ lorsque l'Encadrement 1830CIK est installé.

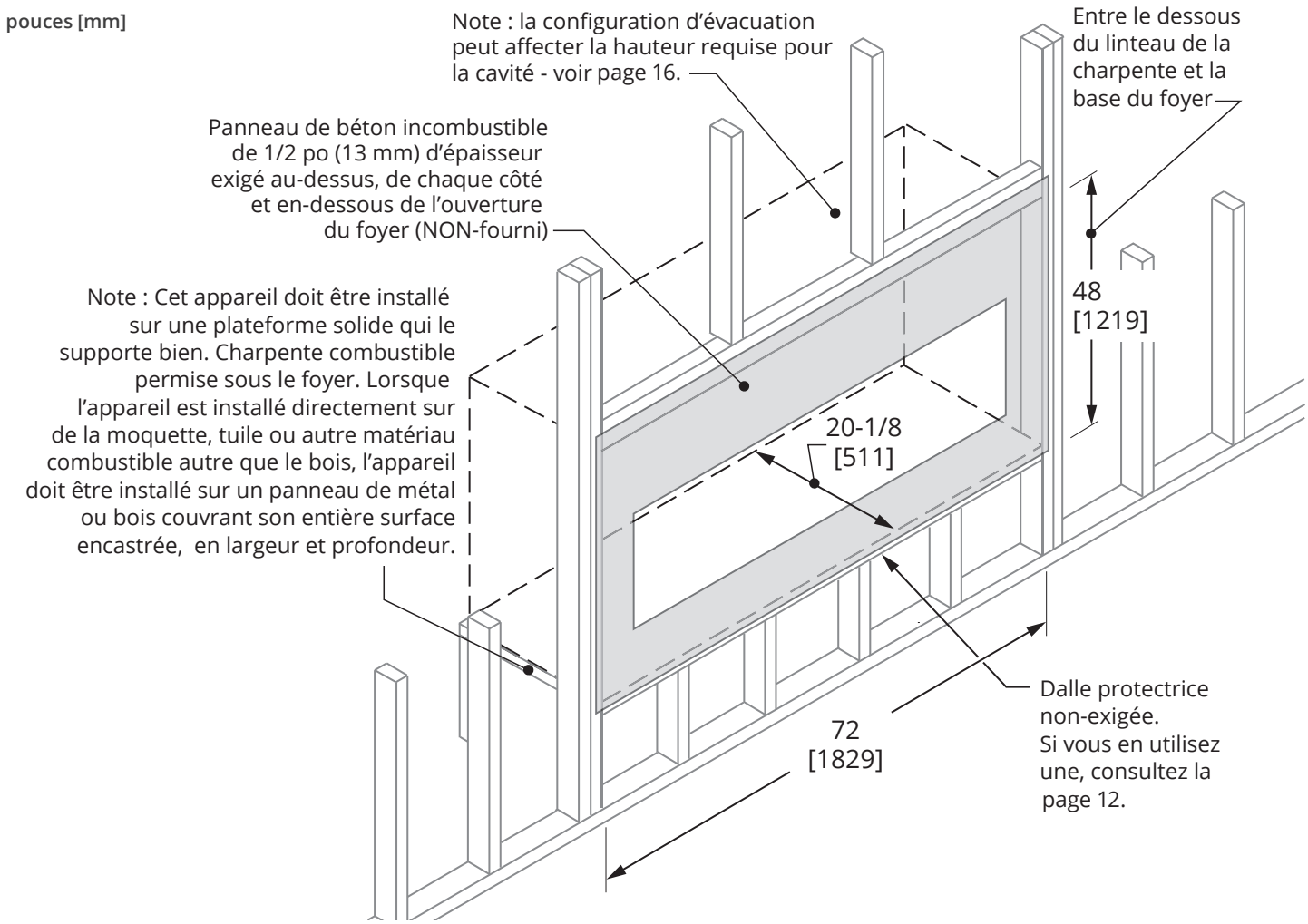

Tablette partielle, sortie dessus

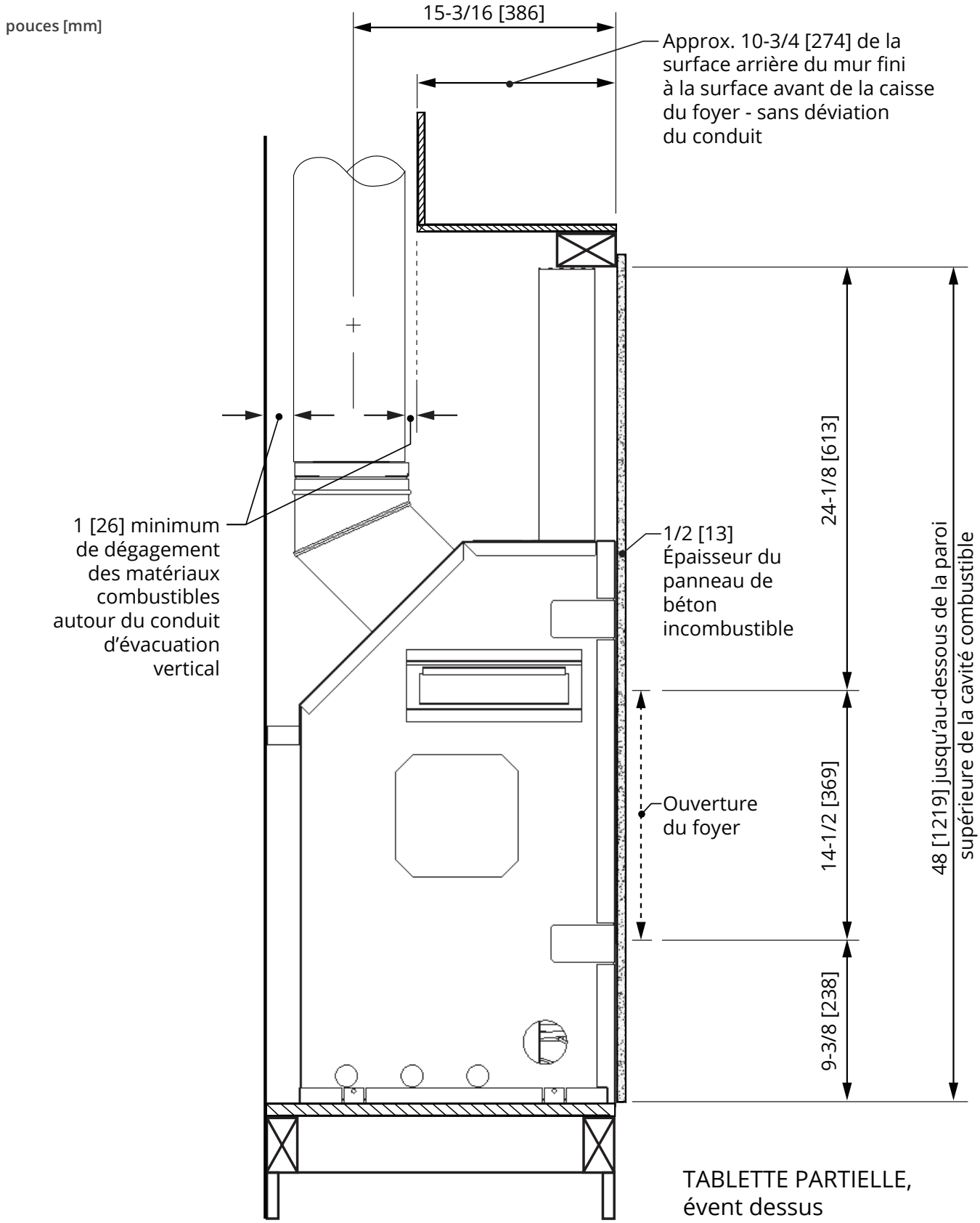

Évacuation—Sortie verticale de raccordement

*Notes sur l'évacuation—toutes configurations

- Les dimensions données ici pour l'évacuation sont basées sur l'utilisation de coudes Dura-Vent. Les dimensions des rayons de courbe des coudes varient selon les marques. En général, elles sont plus grandes pour les autres marques.
- Un conduit vertical d'un minimum de 24 pouces est exigé au raccordement de l'appareil.
  Consultez la section "Grille d'évacuation" à la page 23 pour plus d'information sur le parcours de conduits horizontaux permis.
- Trois pouces de dégagement sont exigés au-dessus des conduits horizontaux. Inclinez les conduits horizontaux vers le haut de 1/4 de pouce par pied. Un pouce de dégagement est exigé sur les côtés et en-dessous des conduits horizontaux et autour des conduits verticaux.
- Lorsque vous calculez les longueurs de conduits effectives, soustrayez approximativement 1-1/2 pouce pour les joints des conduits - par exemple, un conduit de 12 pouces ajoutera approximativement 10-1/2 pouces à la longueur totale.

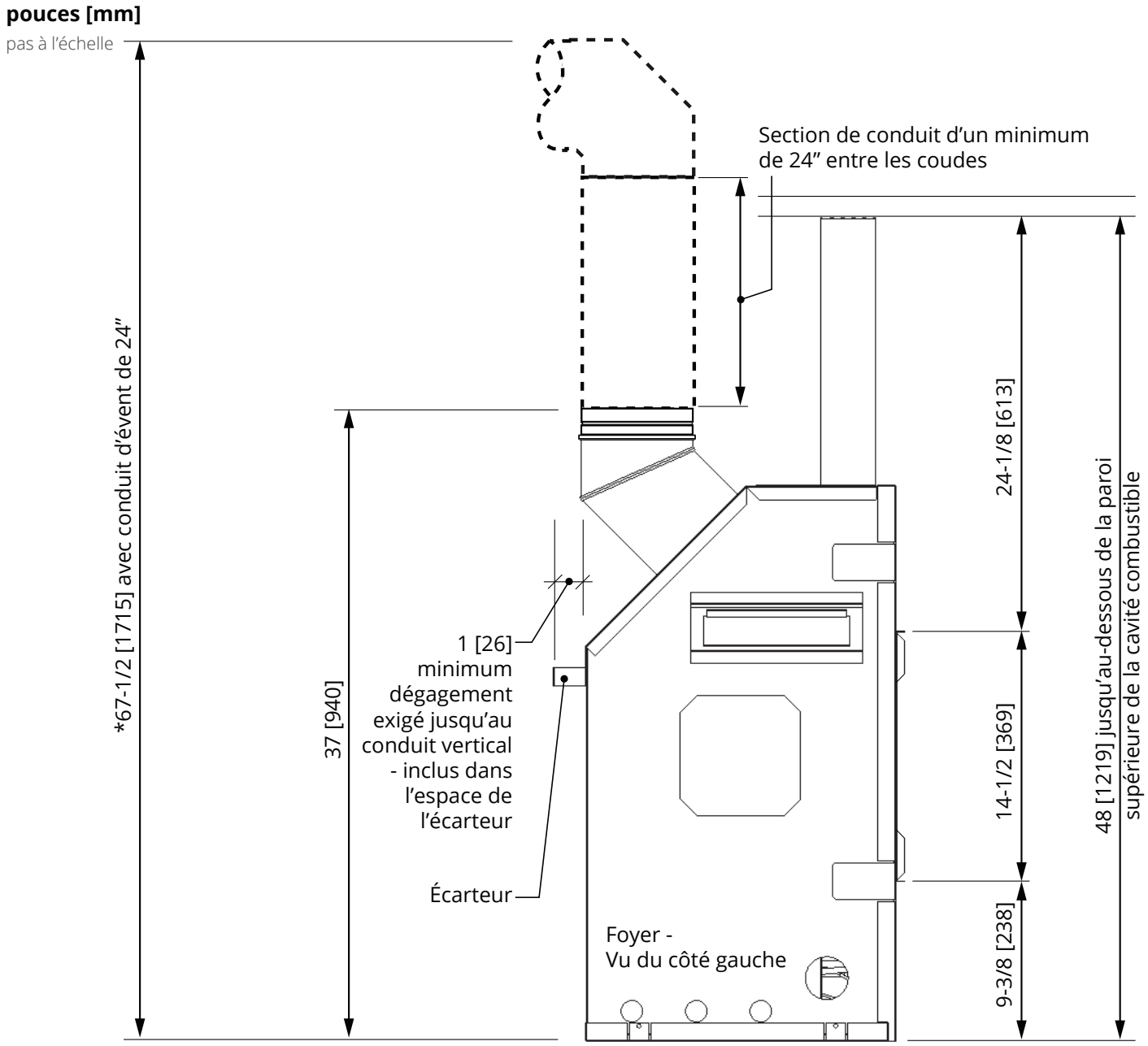

Spécifications des matériaux

Incombustibles

Matériaux qui ne s'enflamment ni ne brûlent. Il s'agit de matériaux tels que l'acier, le fer, les briques, le carrelage, le béton, l'ardoise, le verre, le plâtre ou toute combinaison de ces derniers.

Les matériaux dont on sait qu'ils ont réussi l'essai ASTM E 136, Méthode de test standard du comportement des matériaux dans un four à conduit vertical à 750 °C (1382 °F), peuvent être considérés comme incombustibles.

Combustibles

Les matériaux en bois ou recouverts de bois, papier comprimé, fibres végétales, plastiques ou autres matériaux qui peuvent s'enflammer et brûler, qu'ils soient ignifugés ou non, recouverts de plâtre ou non, doivent être considérés comme des matériaux inflammables.

Panneau de béton incombustible

Le foyer Linear L3 exige un panneau de béton incombustible de 1/2 po (13 mm) ou équivalent qui doit être utilisé comme surface de mur directement autour de l'ouverture de l'appareil. Les dimensions minimales du panneau sont indiquées ci-dessous.

L'extension du panneau de béton en-deça des minimums indiqués aidera à éviter les fissures dues à l'expansion des différents matériaux.

Percez à l'avance le panneau de béton avec des trous surdimensionnés et ne serrez pas trop les vis pour éviter les fissures dues à l'expansion provoquée par la chaleur.

Le panneau standard de placoplâtre peut être utilisé autour du panneau de béton mais il est préférable d'éviter de changer de matériau pour éviter les fissures.

Dimensions minimales du panneau de béton incombustible. Toute finition du mur appliquée au foyer, aux dimensions montrées ci-dessous doit être incombustible.

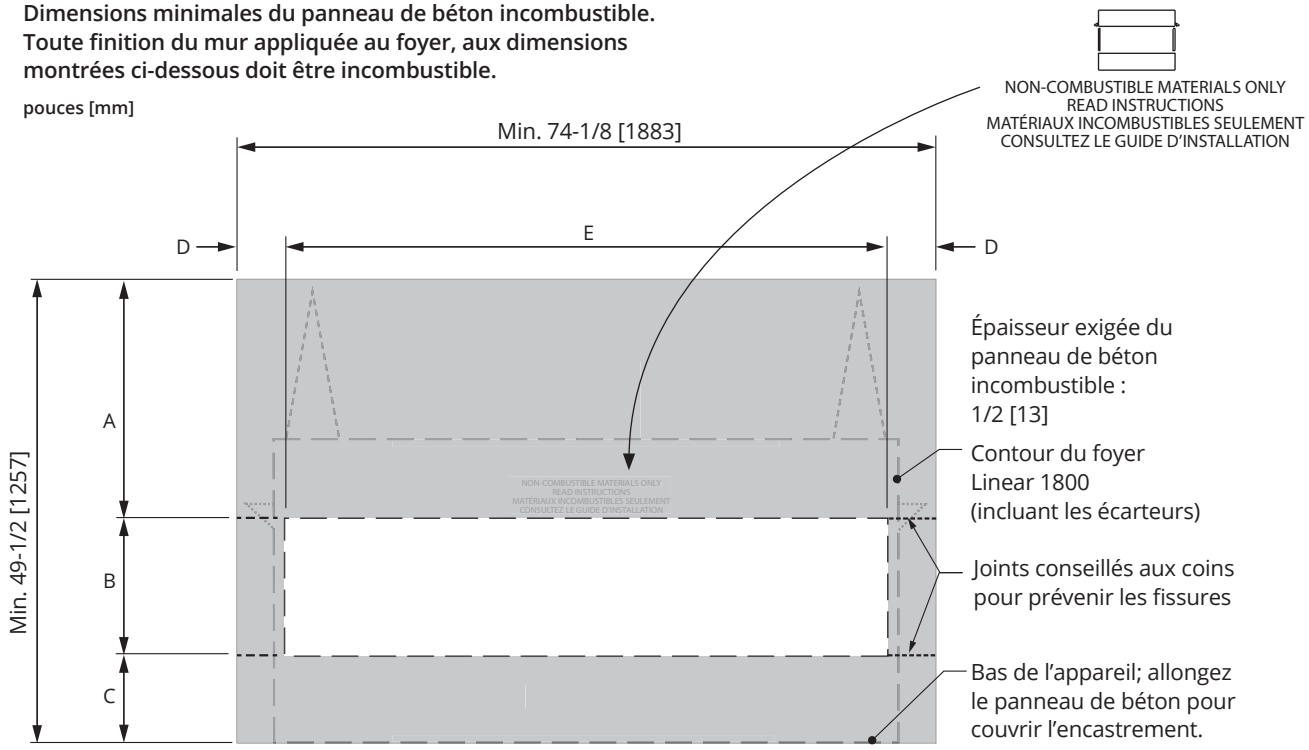

pouces [mm]	avec bordures 1850 ou 1875	avec encadrement 1830CIK
A	Min. 25-1/2 [648]	Min. 25-1/8 [638]
B	14-3/4 [375]	15-13/16 [401]
C	Min. 9-1/4 [235]	Min. 8-9/16 [218]
D	Min. 5 [127]	Min. 4-1/2 [114]
E	Min. 64 [1626]	Min. 65-1/4 [1657]

Finition autour des bordures

Un matériau additionnel incombustible tel que la tuile peut être appliqué sur la surface du panneau de béton ou le panneau peut servir de finition.

Notez cependant qu'une bordure est requise dans tous les cas. **Les matériaux de finition ne doivent pas couvrir la bordure.**

Bordures 1875 et 1850

Seules les bordures 1875 et 1850 pourront être installées par-dessus le matériau de finition, jusqu'à 1/2 pouce d'épaisseur pour la 1875 et jusqu'à 1 pouce d'épaisseur pour la 1850.

Encadremenet 1830

L'encadrement 1830 doit être installé **AVANT** le panneau de béton. Le panneau de béton et les matériaux de finition **NE PEUVENT PAS** être en-dessous de l'encadrement; ils doivent être aboutés au cadre.

Bordure plus large (1850) peut être ajustée jusqu'à 1 po d'épaisseur par-dessus la surface du panneau de béton.
Panneau de béton rentre sous la bordure.

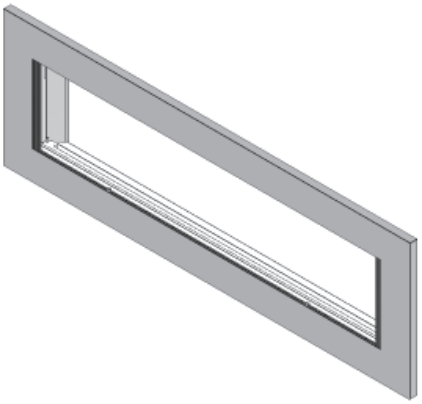

Bordure étroite (1875) peut être ajustée jusqu'à 1/2 po d'épaisseur par-dessus la surface du panneau de béton.
Panneau de béton rentre sous la bordure.

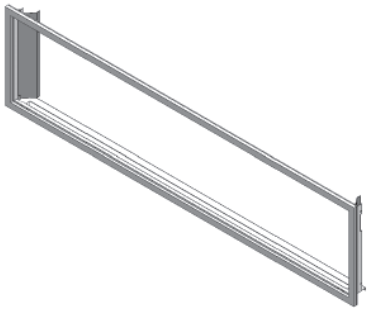

Encadrement 1830CIK exige HeatShift. Panneau de béton abouté au cadre.
Cadre doit être installé AVANT le panneau de béton.

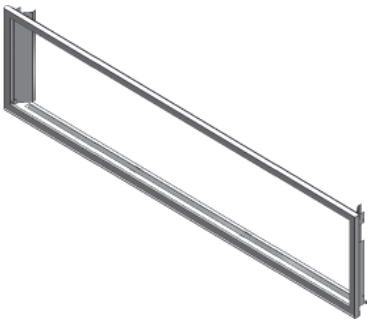

Prévenir les fissures dans la finition

Nous recommandons l'installation du système HeatShift optionnel afin de réduire la température du mur et minimiser la possibilité de fissure des matériaux de finition.

⚠ AVERTISSEMENT

Système HeatShift EXIGÉ lorsque l'Encadrement 1830CIK est installé.

Si un fini simple, sans tuile ou autre matériau est désiré, une attention particulière devra être portée aux joints du panneau incombustible et de sa transition avec le placoplâtre afin de contrôler la formation future de fissures.

Le rétrécissement et mouvement des différents matériaux de la charpente et du panneau incombustible peuvent causer la fissuration des matériaux de finition tel que la tuile et autres.

Veuillez noter que les températures sur les surfaces du mur incombustibles au-dessus du foyer peuvent excéder 200°F (93°C).

Voice quelques trucs pour aider à prévenir les fissures :

- Permettez aux matériaux de sécher complètement avant de finir le mur. Saturé d'eau, le panneau de béton peut absorber jusqu'à 30 pourcent de son poids en eau et peut rétrécir jusqu'à 1/8 de pouce sur une longueur de 48 pouces lorsqu'il sèche. Faire fonctionner le foyer avant d'appliquer la finition du mur aidera à éliminer toute humidité.
- Percez toujours d'avance les trous de vis sur le panneau de béton et utilisez des vis appropriées pour le matériau utilisé.
- Utilisez toujours du ruban sur les joints.
- Décalez toujours les joints du panneau mural.
- Derrière les joints, doublez les poutres et poteaux ou utilisez le côté large des poutres et poteaux pour ajouter au support des joints. Un adhésif sur l'arrière du panneau de béton derrière les joints peut aider à contrôler les mouvements créés par l'expansion et la contraction.
- Utilisez plusieurs couches minces de composé à joints et laissez bien sécher chaque couche.
- Assurez-vous que les matériaux utilisés pour la charpente sont bien secs.
- Après avoir appliqué le matériau de finition du mur, chauffez graduellement afin de sécher doucement tout excès d'humidité plutôt que de sécher trop rapidement.
- Évitez de couper le panneau de béton ou les tuiles autour des coins à l'ouverture du foyer; plutôt, créez un joint qui intersecte le coin de l'ouverture.
- Évitez d'utiliser une large pièce sans joint autour de l'ouverture du foyer. L'expansion au-dessus de l'ouverture créera des fissures aux coins supérieurs. Plutôt, créez un joint qui intersecte dans le coin interne pour éviter les fissures.

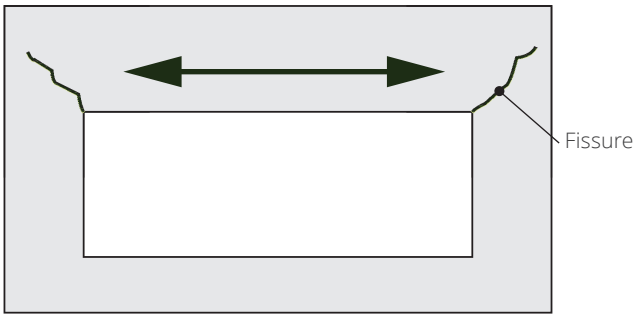

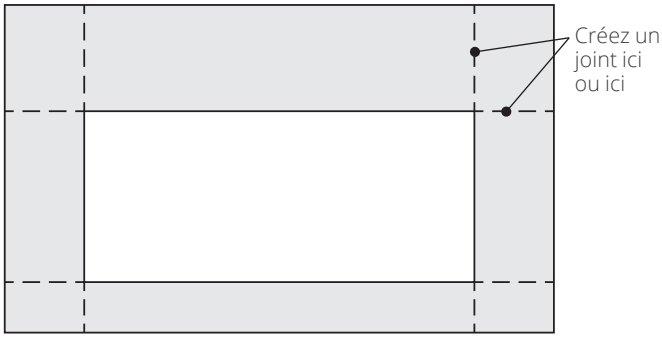

Évent sur le dessus

Cet appareil est fourni avec une buse d'évent pour sortie sur le dessus et ne devrait pas être converti en buse d'évent à sortie vers l'arrière—voir "Grille d'évacuation" à la page 23.

Conduits d'évacuation

Cet appareil est certifié pour installation avec des conduits et accessoires coaxiaux pour évent direct d'un diamètre de 4 po sur 6-5/8 po listés dans ce guide—voir "Accessoires d'évacuation approuvés" à la page 8. Suivez les directives d'installation fournies avec chaque conduit et accessoire utilisés.

Étanchéité des conduits d'évacuation

Scellez tous les joints **extérieurs** des conduits et coudes coaxiaux incluant chaque joint **extérieur** des coudes à l'aide de ruban adhésif d'aluminium de haute qualité certifié pour les hautes températures de 2 pouces de largeur (tel que la marque Nashua-322-2 ou similaire). Couvrez complètement tous les joints **extérieurs** et pressez le ruban fermement pour bien l'adhérer.

Un enduit d'étanchéité de silicone noir à haute température peut être utilisé sur les joints **extérieurs** comme substitut au ruban d'aluminium.

Assurez-vous que tous les joints des conduits se chevauchent sur un minimum de 1 ¼ de pouce (32 mm).

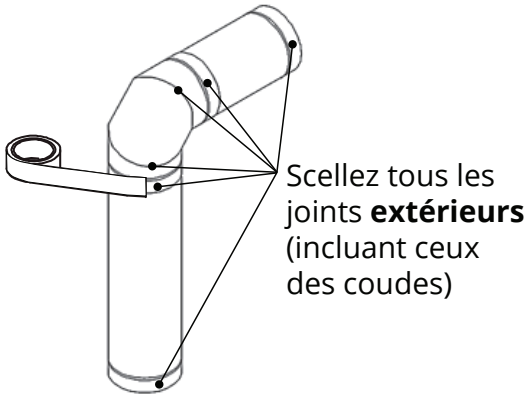

Tout parcours horizontal des conduits doit être élevé de 1/4 po (7 mm) pour chaque portion de 1 pi (30 cm) dans la direction du courant d'évacuation. Pour une sortie d'évacuation au mur, le dernier conduit avant la sortie peut être incliné vers le bas afin de permettre le drainage.

Épaisseur du mur

Les conduits d'évacuation de cet appareil peuvent pénétrer un mur combustible d'au plus 8 po (20 cm) d'épaisseur. Un mur incombustible peut être de n'importe quelle épaisseur jusqu'à la longueur maximale permise pour le conduit horizontal de l'installation.

Évacuation à travers murs et plafonds combustibles

Lorsque le conduit d'évacuation pénètre un mur ou plafond combustibles, percez un trou d'un minimum de 10 po sur 10 po (254 mm sur 254 mm) pour le passage du conduit afin de vous assurer que l'isolant ne touche pas le conduit. Suivez les directives d'installation fournies avec chaque conduit et accessoire utilisés.

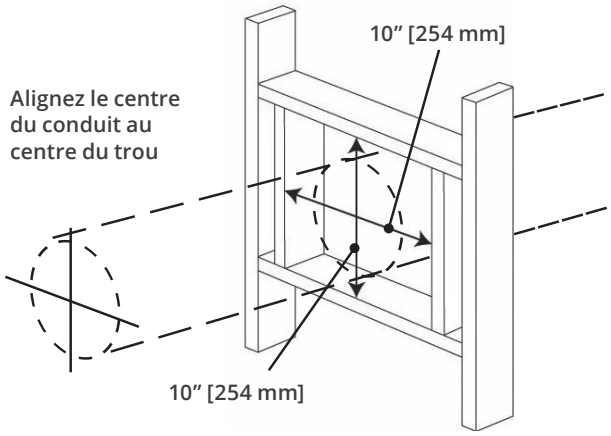

Avis à l'installateur – Isolation du conduit d'évacuation

L'installateur est responsable de s'assurer que les installations d'évacuation à travers les murs extérieurs sont étanches et à l'épreuve des conditions atmosphériques de façon à :

- Prévenir l'infiltration d'eau de pluie dans le mur extérieur en appliquant un joint d'étanchéité entre le pourtour de la plaque murale extérieure et la surface du mur extérieur.
- Prévenir la pénétration de l'humidité de la maison dans le mur en appliquant un joint d'étanchéité entre le pourtour de la plaque murale intérieure et le pare-vapeur.
- Prévenir l'infiltration d'eau de pluie et la pénétration de l'humidité en appliquant un joint d'étanchéité entre la paroi extérieure du conduit d'évacuation et les plaques murales intérieure et extérieure.

Nous conseillons l'utilisation d'un produit d'étanchéité à base de polyuréthane de haute qualité.

Systèmes d'évacuation coaxiale typiques

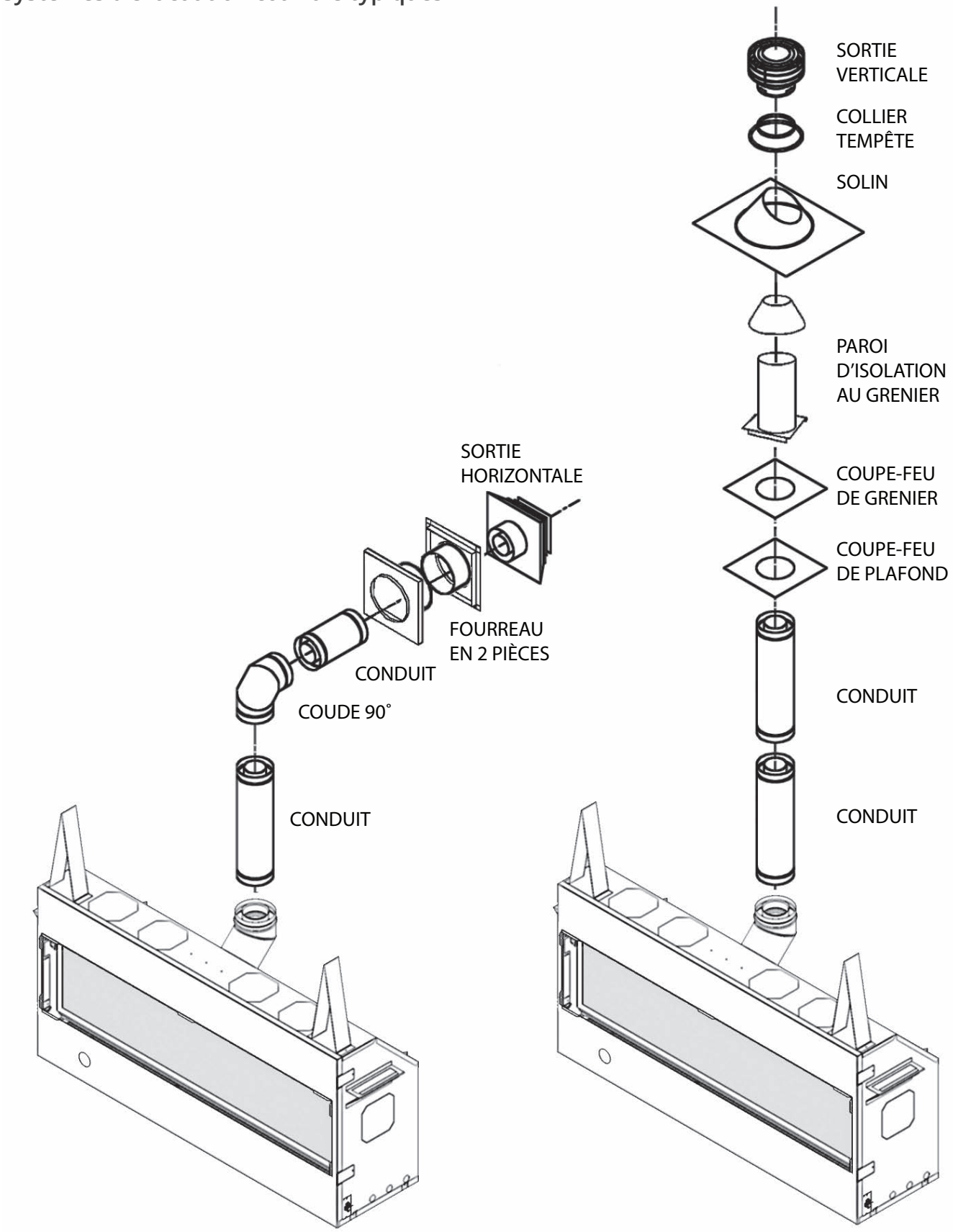

Comment lire la grille d'évacuation

La grille ci-dessous s'applique aux systèmes d'évacuation avec sorties sur le toit ou au mur.

1. Un conduit vertical d'un minimum de 24 pouces est exigé au raccordement de l'appareil.
1. La longueur totale du conduit d'évacuation ne doit pas excéder 40 pi (12,2 m).
2. La hauteur minimale pour une sortie sur le toit est de 6 pi (1,9 m).
3. Toute combinaison d'élévation et parcours du système peut-être utilisée tant qu'elle est dans les limites acceptables indiquées dans la grille ci-dessous.
4. Un maximum de 4 coudes de 90°—ou l'équivalent (2 coudes de 45° = 90°)—peuvent être utilisés excluant la buse d'évent de 45° fournie avec l'appareil.
5. Chaque coude de 90° installé horizontalement est équivalent à 3 pi (91 cm) de longueur horizontale; donc, 3 pi (91 cm) doivent être déduits de la longueur du parcours horizontal permis. (Le coude de 45° est équivalent à un conduit horizontal de 18 po (46 cm).
6. Tout parcours horizontal doit être élevé de 1/4 po (7 mm) pour chaque portion de 1 pi (30 cm) dans la direction du courant d'évacuation. Pour une sortie d'évacuation au mur, le dernier conduit avant la sortie peut être incliné vers le bas afin de permettre le drainage.
7. Un restricteur d'air est exigé pour la plupart des installations coaxiales—voir "Position des restricteurs" à la page 24.
   Note : Le restricteur est déjà installé à l'orifice d'évacuation dans a boîte de foyer.

Grille d'évacuation

MAXIMUM 4 coudes de 90° (ou l'équivalent)

pas à l'échelle

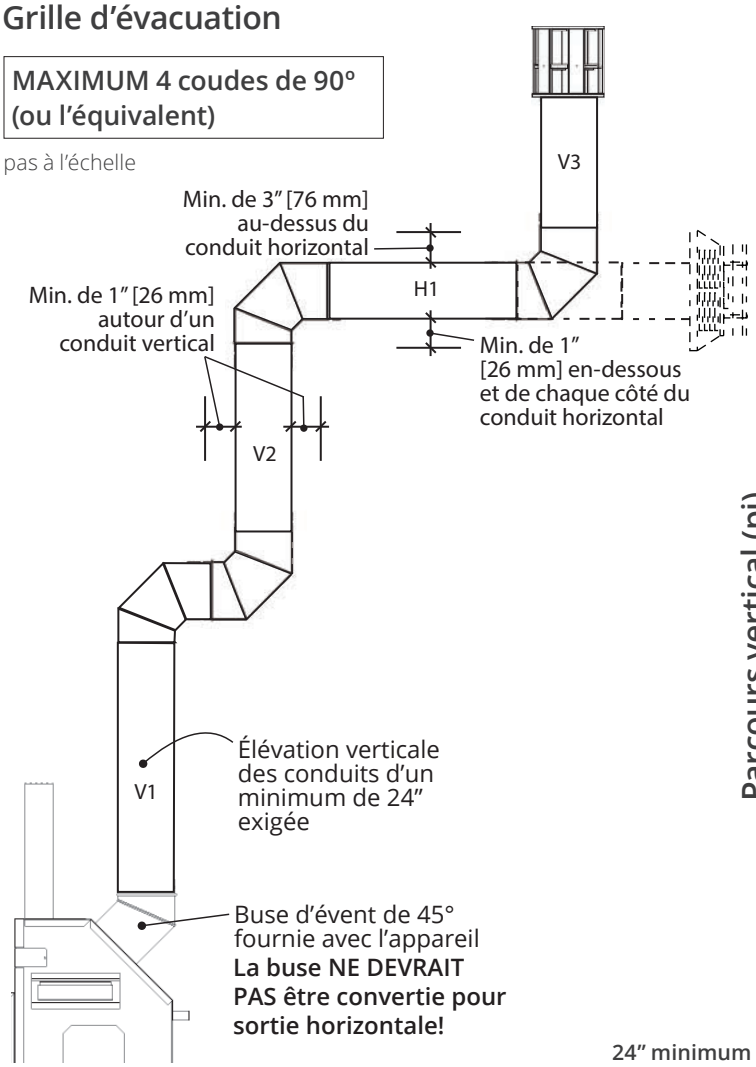

Exemple 1
Valeur V = V1 (4') + V2 (3') + V3 (2')= 9'
Valeur H = H1 (2') = 2'
Position du restricteur : #1

Configurations d'évacuation coaxiales permises incluant la position du restricteur

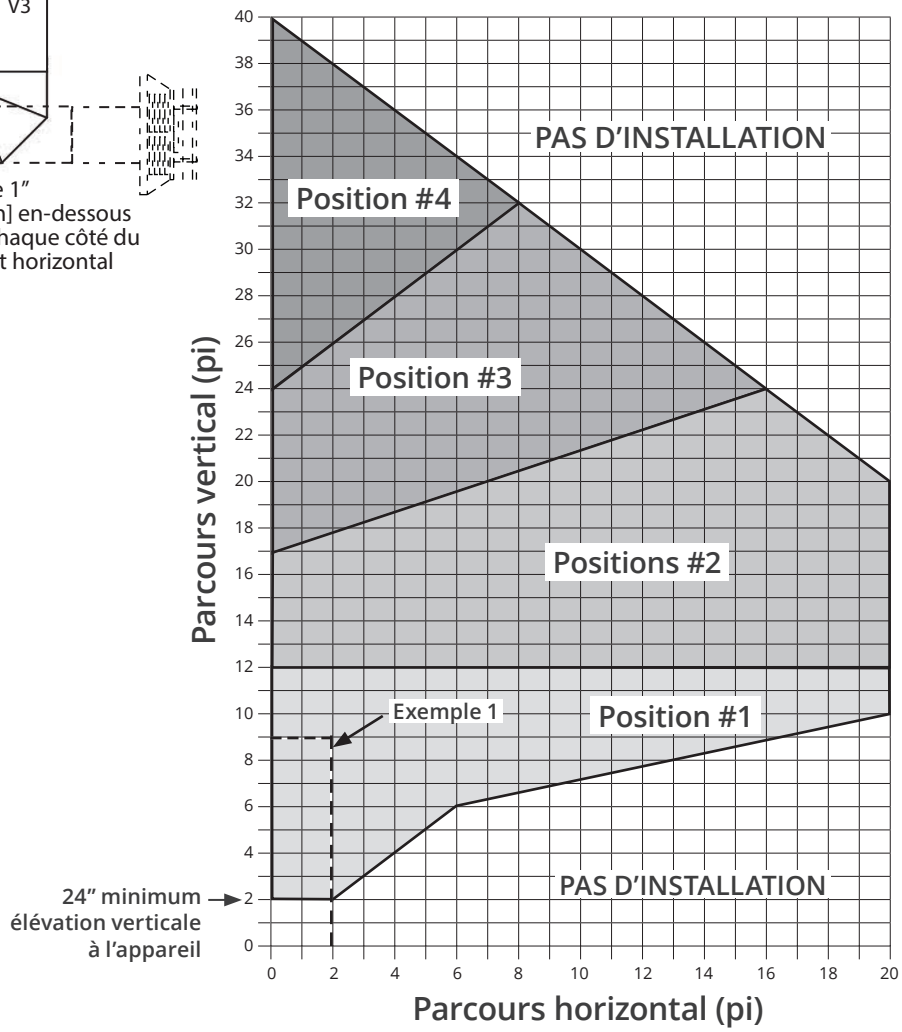

Position des restricteurs

Le restricteur d'air est situé à l'orifice d'évacuation dans la paroi supérieure de la boîte de foyer. Réglez la position du restricteur avant d'installer le panneau de céramique. Dans les cas ou un ajustement futur serait nécessaire, le panneau de céramique du haut devra être enlevé pour accéder au restricteur—voir "Panneaux intérieurs" à la page 35.

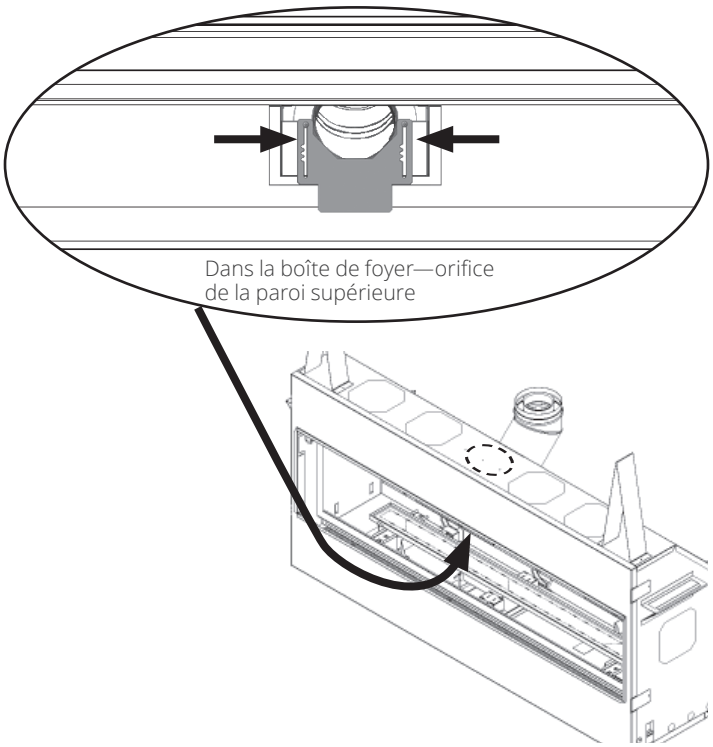

UN RESTRICTEUR EST NÉCESSAIRE pour la plupart des installations coaxiales afin d'améliorer l'aspect des flammes et le rendement. Un restricteur d'air à quatre positions est fourni et installé dans l'appareil. Le niveau de restriction requis dépend de l'élévation verticale du système d'évacuation et, à un moindre degré, du parcours horizontal et du nombre de coudes utillisés.

Le niveau de restriction est basé sur des essais effectués en laboratoire. La position idéale du restricteur peut varier légèrement, particulièrement lorsque la longueur des conduits d'évacuation est près des limites de configurations permises pour chaque position.

La grille à la page précédente indique la position du restricteur à utiliser en fonction de la longueur du conduit d'évacuation.

Pour régler la position du restricteur :

1. Vérifiez la grille de la page précédente afin d'établie la position requise.
2. Dévissez les deux vis de chaque côté du restricteur déja installé **sur la paroi supérieure à l'intérieur de la boîte de foyer.**
3. Glissez le restricteur à la position requise.
4. Resserrez les deux vis.

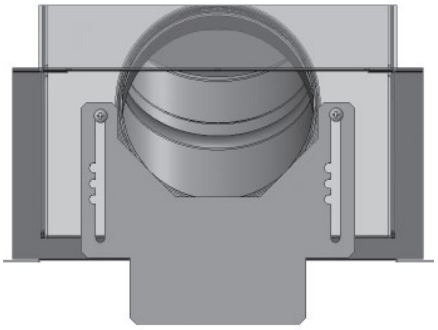

Position #1

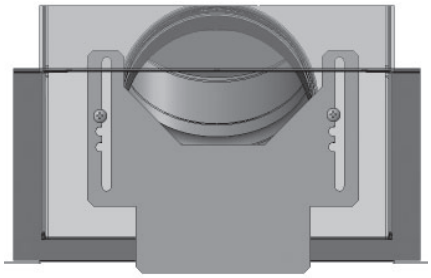

Position #2

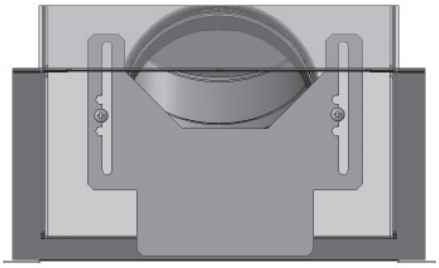

Position #3

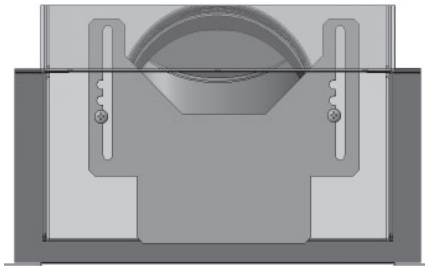

Position #4

Emplacement de sortie d'évacuation horizontale

- La sortie d'évacuation doit être située sur un mur extérieur ou sur le toit.
- Cet appareil à évent direct est conçu pour fonctionner lorsque la sortie d'évacuation est en contact avec l'air libre de toute perturbation.
- Les dégagements minimum à respecter autour de la sortie d'évacuation, lorsque celle-ci est située sur un mur extérieur, sont indiqués ci-dessous. Toute diminution des dégagements relatifs à la sortie d'évacuation pourrait engendrer une perturbation de la circulation d'air ou compromettre la sécurité. Les codes locaux ou règlements peuvent exiger des dégagements plus grands.
- L'extrémité de la sortie d'évacuation doit dépasser le mur ou le revêtement extérieur.
- L'extrémité de la sortie d'évacuation ne doit pas être installée à un endroit susceptible d'être recouvert par un amoncellement de neige.
- La sortie d'évacuation doit être couverte par une grille de protection telle que la 658TG ou la 845TG lorsqu'accessible—à moins de 7 pi (2,13 m) du sol.

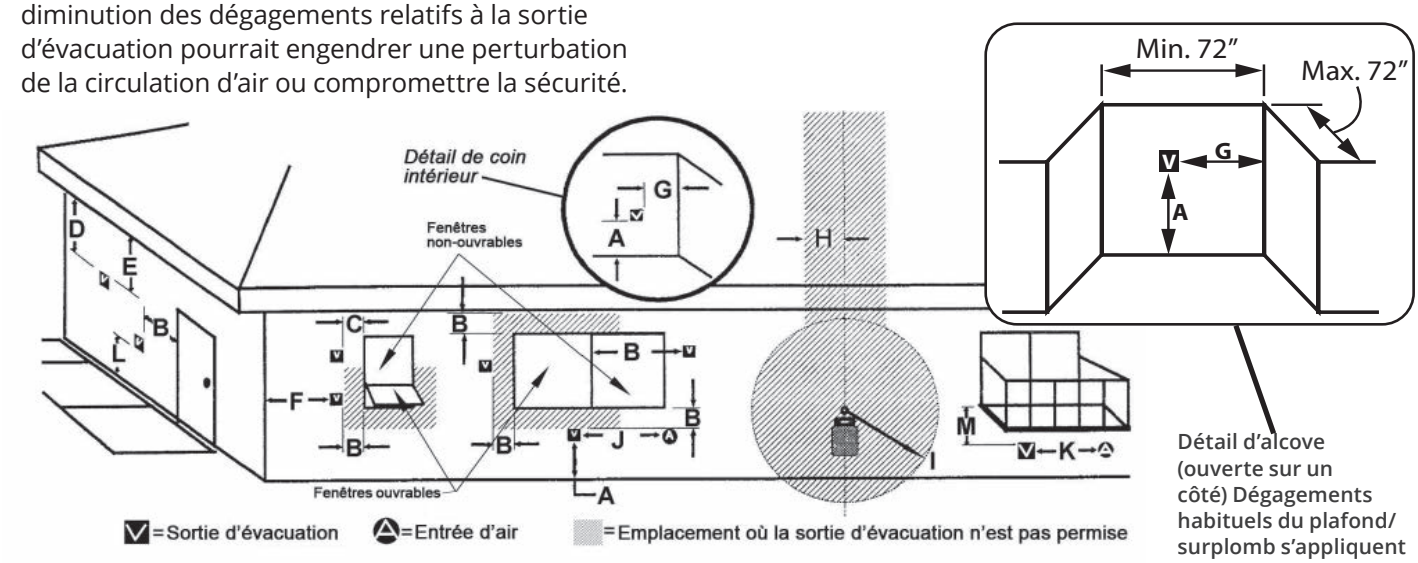

	EMPLACEMENTS DE SORTIE D'ÉVACUATION—INTERVALLES MINIMUMS	DÉGAGEMENTS MINIMUM (po/cm)	
A	Dégagement au-dessus d'une pente, véranda, porche, terrasse surélevée ou hotte	12 po	30 cm
B	Dégagement à partir d'une fenêtre ou d'une porte ouvrable	12	30
C	Dégagement à partir d'une fenêtre non-ouvrable (recommandé afin d'éviter la condensation sur la fenêtre)	12	30
D	Dégagement vertical entre un espace ventilé en surplomb (ex. toit) et la sortie d'évacuation, située en-dessous, sur une largeur de 60 cm (2 pi) de l'axe central de la sortie	18	46
E	Dégagement à partir d'un espace non-ventilé en surplomb	12	30
F	Dégagement à partir d'un coin extérieur (mesuré à partir du centre de l'évent)	12	30
G	Dégagement à partir d'un coin intérieur (mesuré à partir du centre de l'évent)	12	30
H	Dégagement horizontal à partir de l'axe central du compteur/régulateur situé à moins de 15 pieds (4,6 m) sous la sortie d'évacuation	36	90
I	Dégagement à partir de la sortie d'air vicié du régulateur	36	90
J	Dégagement à partir d'une entrée d'air non mécanisée de l'immeuble ou d'une entrée d'air comburant de tout autre appareil	12	30
K	Dégagement à partir d'une entrée d'air mécanisée	72	180
L	Dégagement au-dessus d'un troittoir pavé ou d'une entrée pavée pour véhicules situés sur un lieu public. ***Note :*** *Une sortie d'évacuation ne doit pas être installée directement au-dessus d'un trottoir pavé ou d'une entrée pavée pour véhicules situés entre deux résidences familiales pour l'utilisation des deux habitations.* ***CECI NE S'APPLIQUE PAS aux appareils sans condensation, à évent direct, dans la Province de l'Ontario.***	84	210
M	Dégagement sous une véranda, porche, terrasse surélevée ou balcon *Permis uniquement si la véranda, porche, terrasse surélevée ou balcon est entièrement ouvert sur un minimum de deux côtés sous le plancher.*	12	30

Note : Les codes et règlements locaux peuvent exiger des dégagements différents.

Sortie d'évacuation verticale

Pente du toit	Minimum "H"	
	pouces	[mm]
Plat à 7/12	12	[305]
Plus de 7/12 à 8/12	18	[457]
Plus de 8/12 à 9/12	24	[610]
Plus de 9/12 à 10/12	30	[762]
Plus de 10/12 à 11/12	39	[991]
Plus de 11/12 à 12/12	48	[1220]
Plus de 12/12 à 14/12	60	[1524]

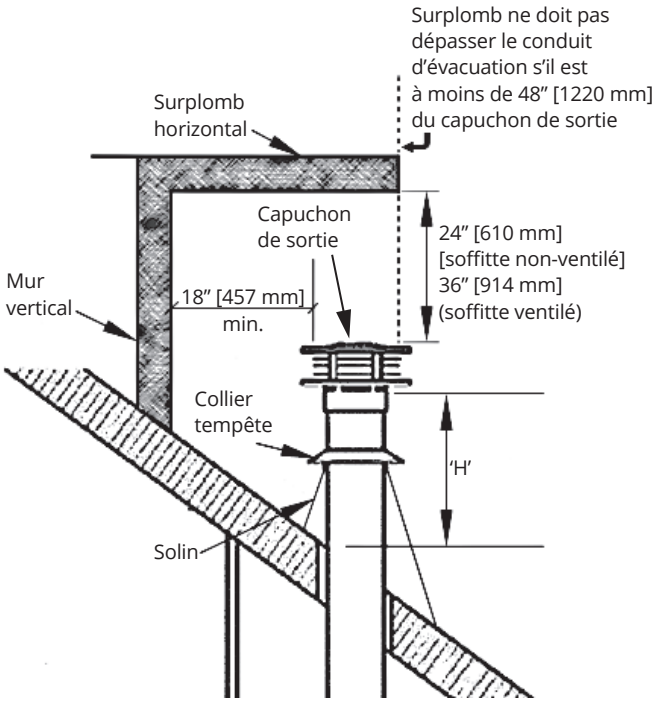

Déballez l'appareil

⚠ Mise en garde

Attention aux rebords coupants! Portez des gants!

1. Enlevez l'emballage de bois et carton et recyclez-le.
2. Déballez tous les articles se trouvant avec l'appareil.
3. Enlevez la fenêtre et mettez-la de côté pour éviter de l'endommager—voir "Enlevez la fenêtre" à la page 29.
4. **Assurez-vous d'avoir en main tous les articles nécessaires à l'installation, incluant :**
   - Panneau de béton incombustible certifié ou équivalent;
   - Panneaux intérieurs et lit de combustion (emballés séparément);
   - Système HeatShift, si utilisé;
   - Bordure avec pare-étincelles;
   - Accessoires pour système d'évacuation;
   - Accessoires pour installation électrique si le ventilateur est utilisé.

Fixez les écarteurs

Les écarteurs de dessus de caisse sont fournis à plat sur le dessus de la caisse fixés par une vis. Pliez-les et vissez l'autre bout sur la caisse tel qu'indiqué.

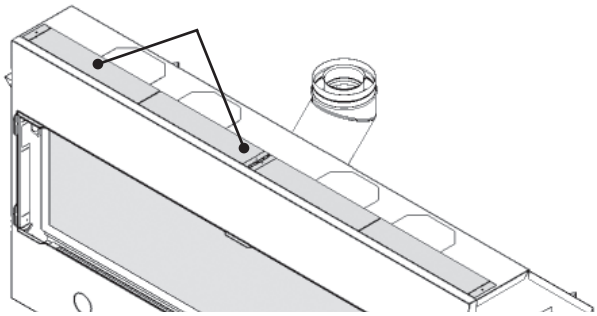

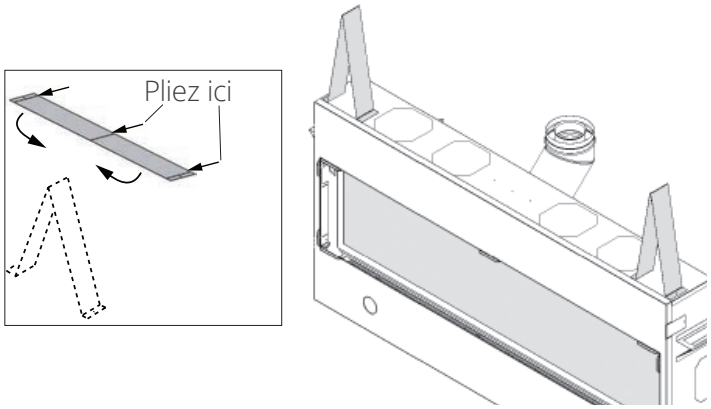

Placez l'appareil dans la charpente

1. Enlevez les 4 vis retenant l'appareil à la pallette d'expédition.

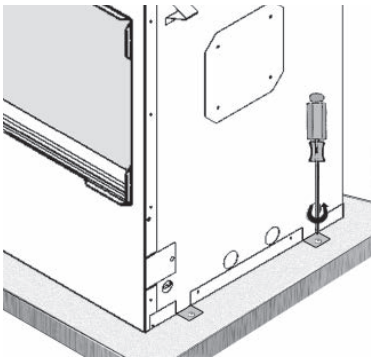

2. En faisant très attention de ne pas vous couper sur les rebords, soulevez l'appareil et placez-le dans la charpente. *Assurez-vous que l'appareil soit à la hauteur appropriée considérant la hauteur de la dalle ou plancher combustible.*
3. Dépliez les quatre onglets de fixation de chaque côté de l'appareil.
4. Fixez l'appareil à la charpente avec 4 vis ou clous.
   Note : *La façade de métal de l'appareil doit être égale aux poteaux de la charpente.*

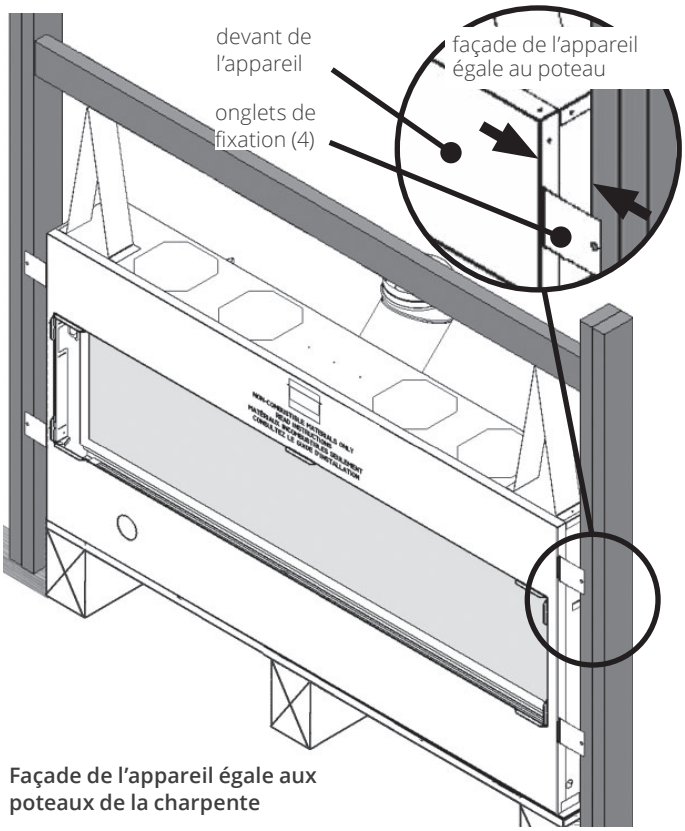

Façade de l'appareil égale aux poteaux de la charpente

Enlevez la fenêtre

La fenêtre est maintenue en place par un levier à ressort de chaque côté.

1. Pour enlever la fenêtre, repérez les deux leviers de chaque côté de la fenêtre vers le haut de la caisse. Tirez les leviers vers vous et décrochez-les des languettes de fixation du cadre de la fenêtre.
2. Tirez avec précautions sur le haut de la fenêtre pour la dégager.
3. Soulevez la fenêtre hors de sa rainure en bas et placez-la en lieu sûr afin d'éviter de l'endommager.

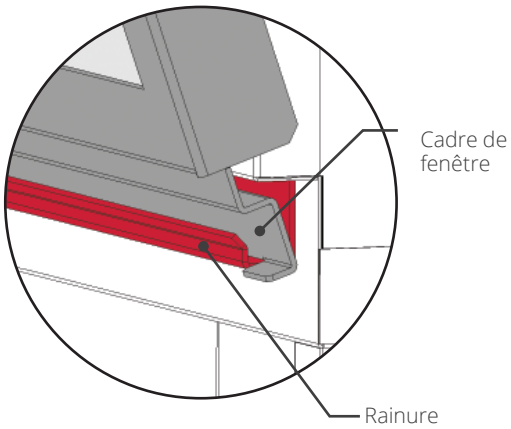

Coupes transversales

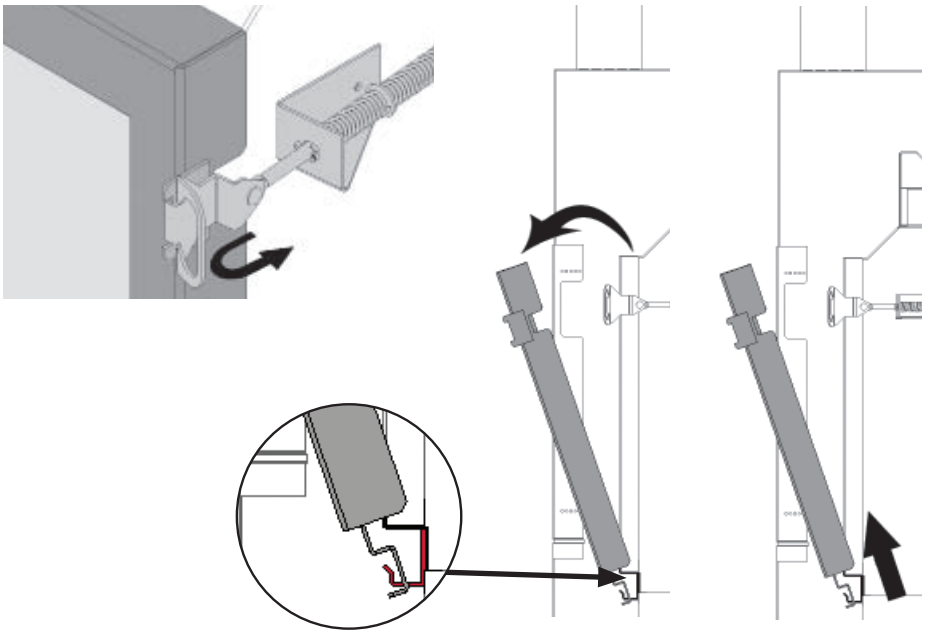

Installation

Système HeatShift™—si utilisé

SEULEMENT si vous installez HeatShift!

Procédez aux étapes suivantes et consultez la section “Appendice D—Système HeatShift” à la page 69 pour tous les détails concernant la planification et l’installation avec le HeatShift.

Enlevez le déflecteur de convection

Pour que le système HeatShift soit efficace, le déflecteur de convection situé au-dessus de la boîte de foyer dans la caisse de l’appareil doit être enlevé. Ainsi l’air chaud sera canalisé et s’échappera par les conduits installés sur le dessus de la caisse du foyer.

Enlevez le déflecteur de convection de l’appareil. Il est retenu par trois vis situées juste derrière la paroi avant de l’appareil. Recyclez le déflecteur puisqu’il ne sera pas utilisé.

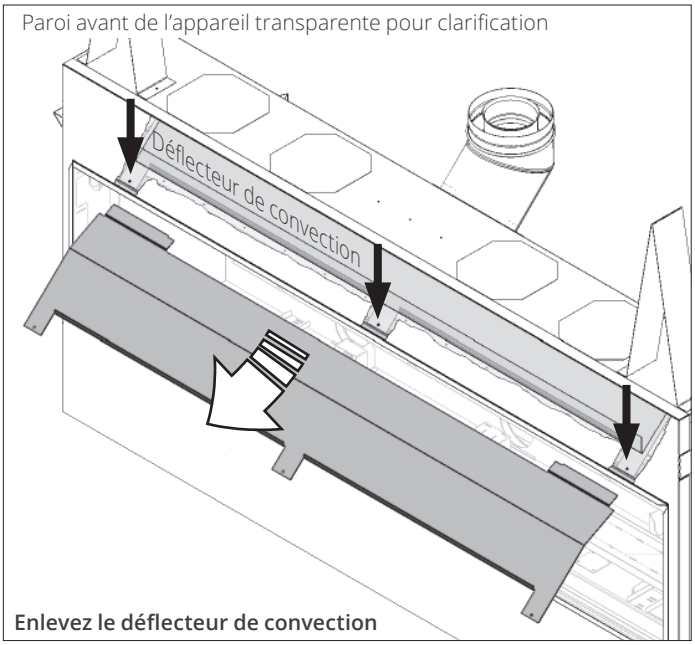

Enlevez le déflecteur de convection

Installez les buses HeatShift

1. Enlevez les quatre couvercles du dessus de la caisse de l’appareil (6 vis chacun).

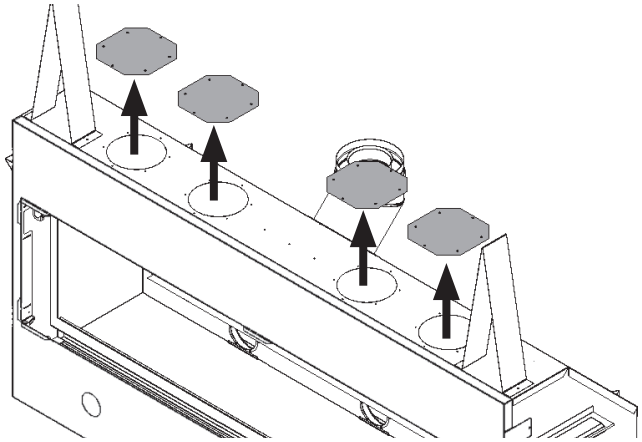

2. Installez les buses fournies avec le LDK choisi sur la caisse de l’appareil (6 vis chacun).

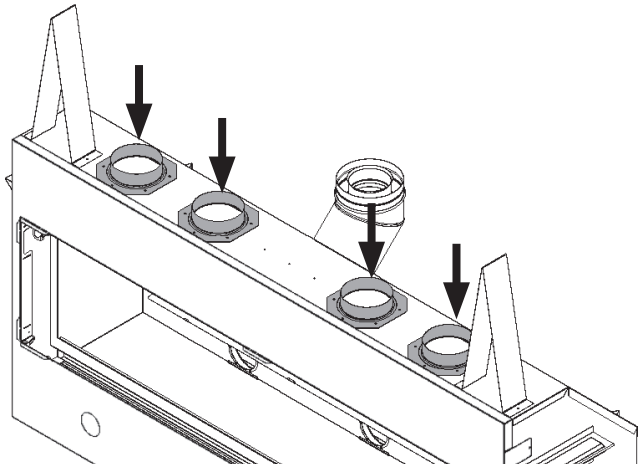

⚠ AVERTISSEMENT

Les foyers Linear exigent l’enlèvement du déflecteur de convection interne pour que le système HeatShift fonctionne bien—lisez attentivement ces directives!

⚠ AVERTISSEMENT

Les QUATRE (4) buses DOIVENT ÊTRE RACCORDÉES aux buses du/des plénum/s.

Raccordez l'alimentation électrique (si nécessaire)

Cette section indique comment faire le raccordement électrique à l'appareil dans les cas ou le Ventilateur de circulation d'air 1595CFKV2 et/ou la Trousse WiFi GV60WIFI optionnels sont utilisés.

⚠ AVERTISSEMENT

Toutes les installations électriques doivent être effectuées par un électricien qualifié et doivent être câblées et mises à la terre selon les normes des codes locaux ou, en l'absence de codes locaux, selon *National Electrical Code, ANSI/NFPA 70* ou le *Code canadien de l'électricité*, CSA C22.1.

⚠ AVERTISSEMENT

AUCUNE CONNEXION ÉLECTRIQUE PERMISE pour installations à l'extérieur!

Spécifications

1595CFKV2—120 V, 60 Hz, moins de 1 amp

GV60WIFI—6 VDC (du récepteur), moins de 1 amp

Exigences générales

Les deux accessoires optionnels 1595CFKV2 et GV60WIFI nécessite un module de commande GV60VM (V-module), fourni avec une prise polarisée qui se branche dans une prise de courant mise à la terre installée dans la caisse du foyer par un électricien qualifié.

La prise de courant, le boîtier électrique et le serre-câble sont fournis avec le foyer.

Notes

- Nous recommandons de raccorder le boîtier électrique au système de la maison même si les accessoires n'ont pas été achetés car il est plus facile de le faire à l'installation plutôt qu'attendre après que la finition du mur ait été posée.
- Le cablâge dans le boîtier électrique doit être certifié pour une température minimale de 90°Celsius.
- Les capuchons de connexion ne sont pas inclus.

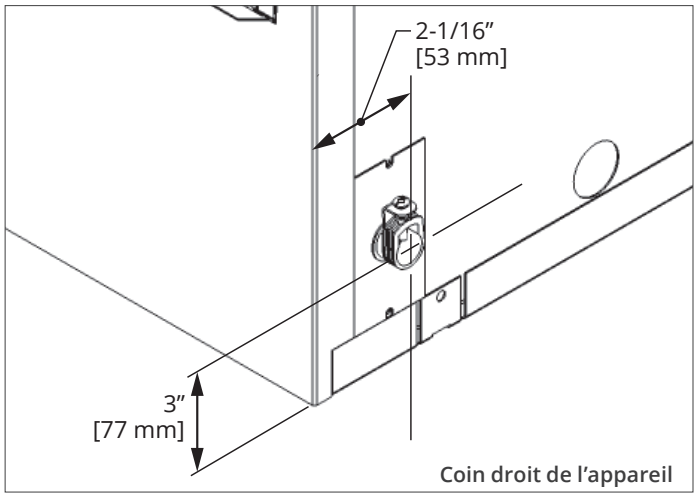

Installation

1. Localisez le boîtier électrique dans l'appareil; il est situé derrière la paroi avant, à droite.

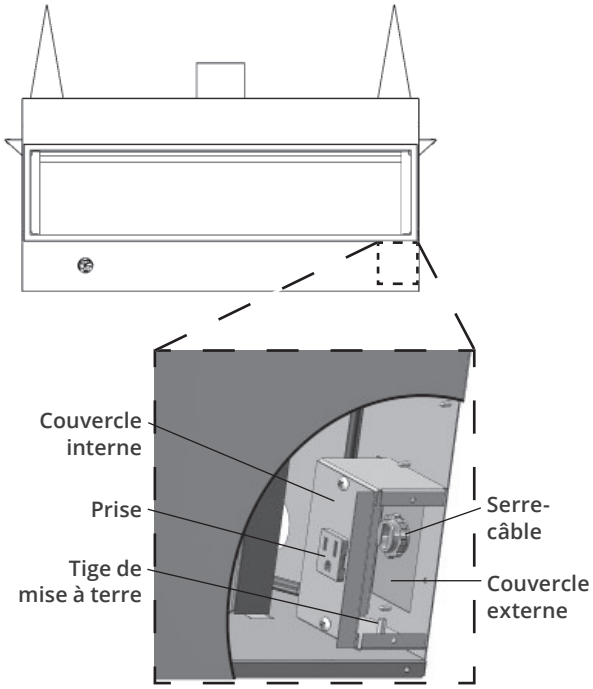

2. Détachez le couvercle interne du boîtier (2 vis).

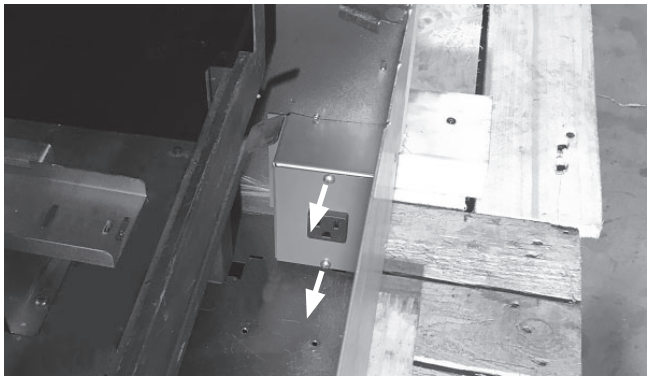

3. Enlevez le couvercle et prise de courant.

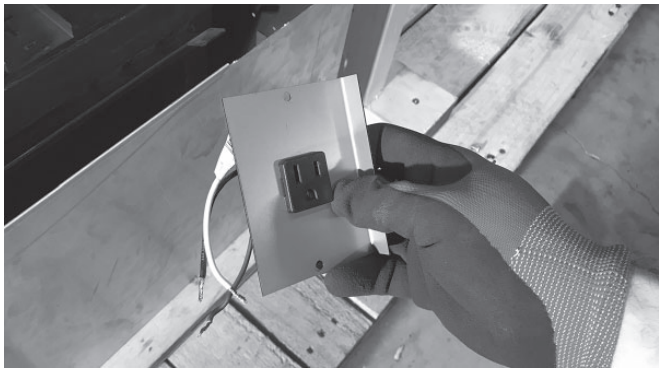

4. Insérez le câble dans l'appareil à travers le serre-câble. **Ne pas serrer le serre-câble tout de suite.** Tirez la longueur nécessaire de fil pour le brancher à la prise.

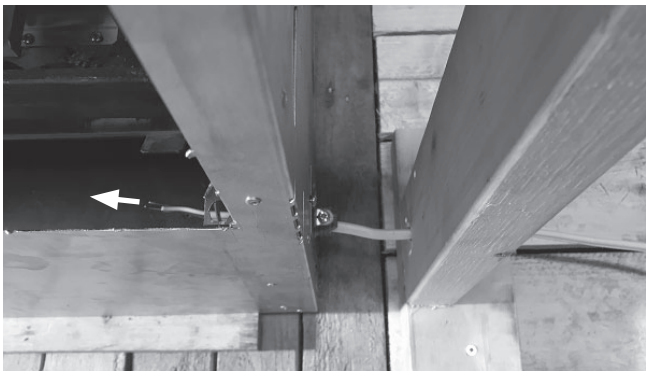

5. Enlevez la gaine des fils et raccordez-les à la prise de courant mise à la terre; terminez les fils avec des capuchons de connexion (non inclus).

6. Replacez la prise et le couvercle interne sur le boîtier et tirez l'excès de câble hors du foyer à travers le serre-câble.
7. Revissez le couvercle au boîtier (2 vis).

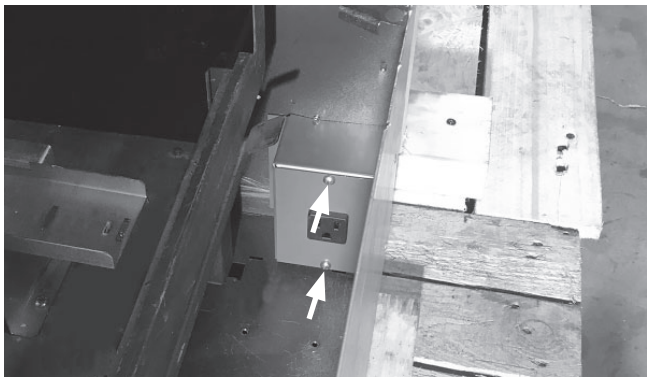

8. Serrez le serre-câble à l'extérieur du foyer et fixez l'excès de câble à la charpente.

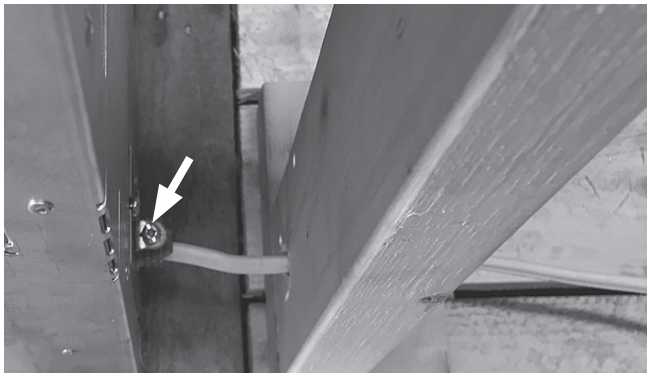

Raccordez l'alimentation de gaz

Le point d'accès de la conduite de gaz est de type mâle, 3/8 po NPT et est situé à gauche de l'appareil.

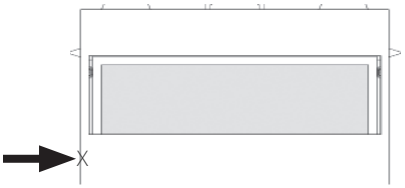

L'appareil inclut une conduite souple d'acier inoxydable afin de permettre le débranchement pour l'entretien. Un robinet d'arrêt manuel (non-inclus) doit être installé sur la conduite d'alimentation en amont de la conduite souple.

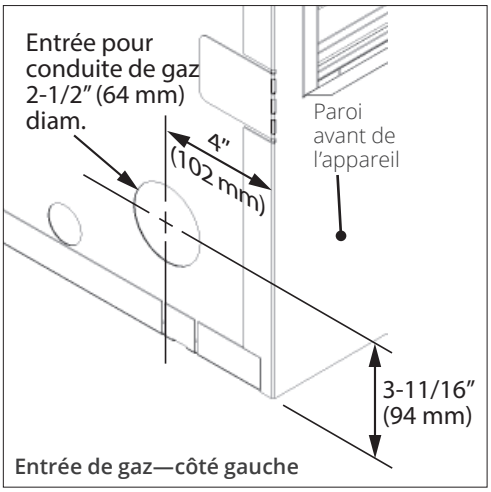

Entrée de gaz—côté gauche

Utilisez seulement de nouvelles conduite de fer noir, d'acier, d'acier inoxydable ondulé (CSST) ou de cuivre si acceptable—vérifiez les codes locaux. Notez qu'aux États-Unis, les conduites de cuivre doivent être étamées aux fins de protection contre les composés sulfuriques.

Le raccordement de deux conduites de gaz devrait être fait avec un raccord de métal double étanche ne nécessitant aucun produit ou joint d'étanchéité.

Le diamètre et l'installation de la conduite d'alimentation de gaz doivent être tels qu'ils permettent une alimentation de gaz suffisante pour répondre à la demande maximale de l'appareil sans perte indue de pression.

Les produits d'étanchéité utilisés doivent résister à l'action de tous les composants de gaz, y compris ceux du gaz propane. Les produits d'étanchéité doivent être appliqués légèrement sur les filetages mâles afin d'empêcher les excès de produit d'entrer dans la conduite de gaz.

Vérifiez la pression de la conduite d'alimentation pour détecter toute fuite de gaz.

L'appareil et son robinet d'arrêt doivent être débranchés du système d'alimentation de gaz durant toute vérification de pression de ce système lorsque la pression de vérification excède 1/2 lb/po2 (3,5 kPa).

L'appareil doit être isolé du système d'alimentation de gaz en fermant son robinet d'arrêt manuel durant toute vérification de pression de ce système lorsque la pression de vérification est égale ou inférieure à 1/2 lb/po2 (3,5 kPa).

Le fait de ne pas débrancher ou d'isoler l'appareil durant une vérification de presssion peut causer des dommages au régulateur ou au robinet. Si c'est le cas, communiquez avec votre détaillant.

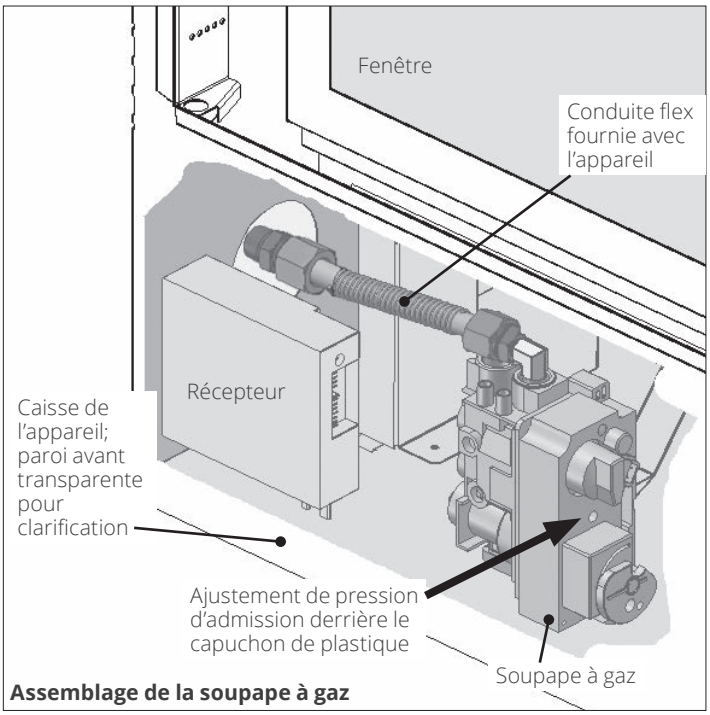

Assemblage de la soupape à gaz

Vérification de la pression d'alimentation

La pression d'alimentation minimum est indiquée à la page 6 de ce guide.

Toutes les conduites et tous les raccords doivent être vérifiés pour détecter toute fuite de gaz suivant l'installation et l'entretien. Toutes les fuites doivent être corrigées immédiatement.

Lors d'une vérification pour détecter les fuites :

- Assurez-vous que l'appareil est en position d'arrêt.
- Ouvrez le robinet d'arrêt manuel.
- Vérifiez s'il y a des fuites en appliquant un détergent liquide ou une solution savonneuse sur tous les raccords. La formation de bulles indique une fuite de gaz.

⚠ Mise en garde

N'utilisez jamais une flamme vive pour vérifier s'il y a des fuites! Corrigez immédiatement toute fuite détectée.

La connexion de vérification de pression est montrée aux schémas en bas. Un régulateur intégré à la soupape contrôle la pression d'admission du brûleur. Les limites de pression appropriées sont indiquées dans ce guide—voir "Spécifications" à la page 6.

La vérification de la pression devrait être faite avec le brûleur allumé et le thermostat à la position la plus élevée—voir "Appendice A—Consignes d'allumage" à la page 60 pour tous les détails de la procédure.

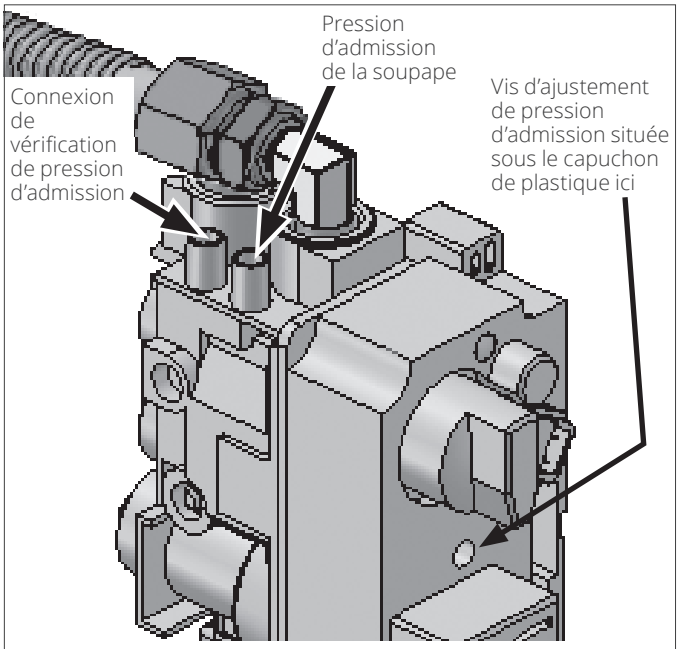

Vérification de la pression

Installez les panneaux

Les panneaux s'installent de la manière indiquée ci-dessous **à l'exception des Panneaux de verre 1825RGL—**voir les instructions fournies avec les panneaux.

Déballez les panneaux avec soin.

1. À l'intérieur de la boîte de foyer, en haut de chaque côté, dévissez les supports d'ancrage des panneaux juste assez pour qu'ils puissent pivoter (une vis par côté).

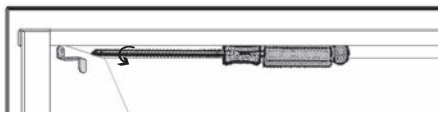

2. Placez le panneau droit contre la paroi droite de la boîte de foyer et fixez-le avec le support d'ancrage.

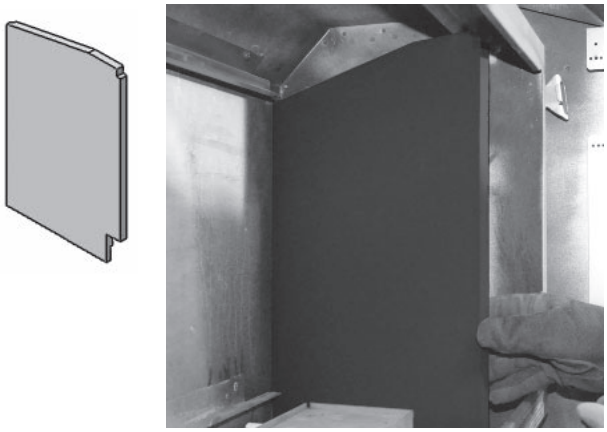

3. Installez le panneau gauche de la même manière.

4. Le panneau arrière est fourni en trois sections qui s'imbriquent l'une dans l'autre. Les deux sections extérieures sont identiques et chevauchent la section du centre.

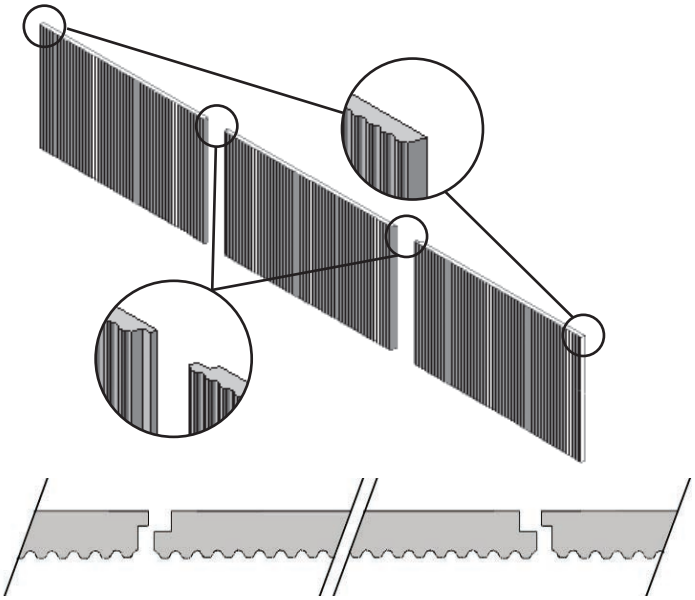

Sections du panneau arrière—vues du dessus

   a. Identifiez la section droite. À partir du milieu de la boîte de foyer, insérez la section vers le haut derrière le rail supérieur et placez-la sur le rebord au-dessus des orifices. Glissez-la le plus loin possible vers la droite. La section est maintenue sur le rebord par un onglet à la base.

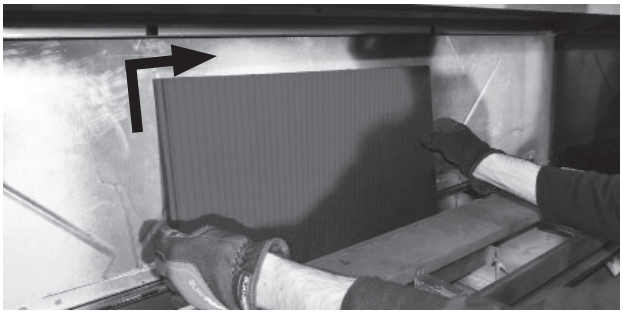

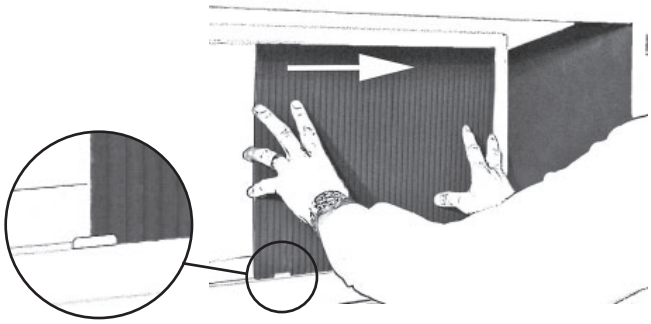

b. Identifiez la section gauche. Comme la droite, insérez-la à partir du milieu de la boîte de foyer et posez-la sur le rebord; glissez-la le plus loin possible vers la gauche.

c. Insérez la section du centre vers le haut derrière le rail supérieur et posez-la sur le rebord.

d. Tirez les sections droite et gauche vers le milieu afin qu'elles chevauchent la section du centre.

5. Le panneau du haut est composé de deux sections identiques. Il est bisauté et le côté "feu" uni noir est encoché à l'arrière et uni à l'avant. Lorsqu'installé le panneau repose sur deux rails, une à l'avant et une à l'arrière.

   a. Insérez une section du panneau du haut, surface unie noire vers le bas. Poussez la section vers la gauche le plus loin possible—
   il y a un onglet de retenue aux bouts des rails à gauche.

   b. Insérez la seconde section de la même manière et poussez-la vers la gauche pour fermer tout espace entre les deux sections.

NOTE : S'il y a des espaces inégaux entre les sections du panneau arrière, soulevez la languette située à chaque bout du rebord sur lequel sont posées les sections. Pliez légèrement la languette pour fermer l'espace.

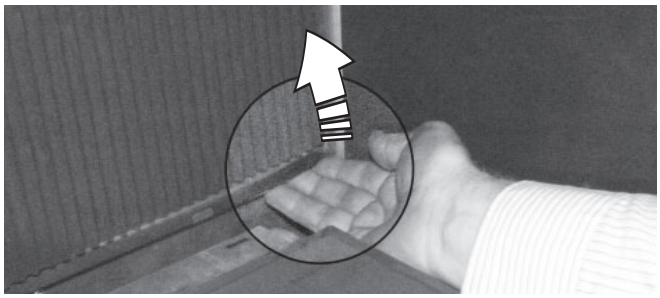

Bois de grève 1800DWKV2

Pièces requises

Ensemble Bois de grève 1800DWKV2 contenant :

- 8 bûches
- 10 galets
- 1 sac de vermiculite
- Plateforme de métal en 2 pièces

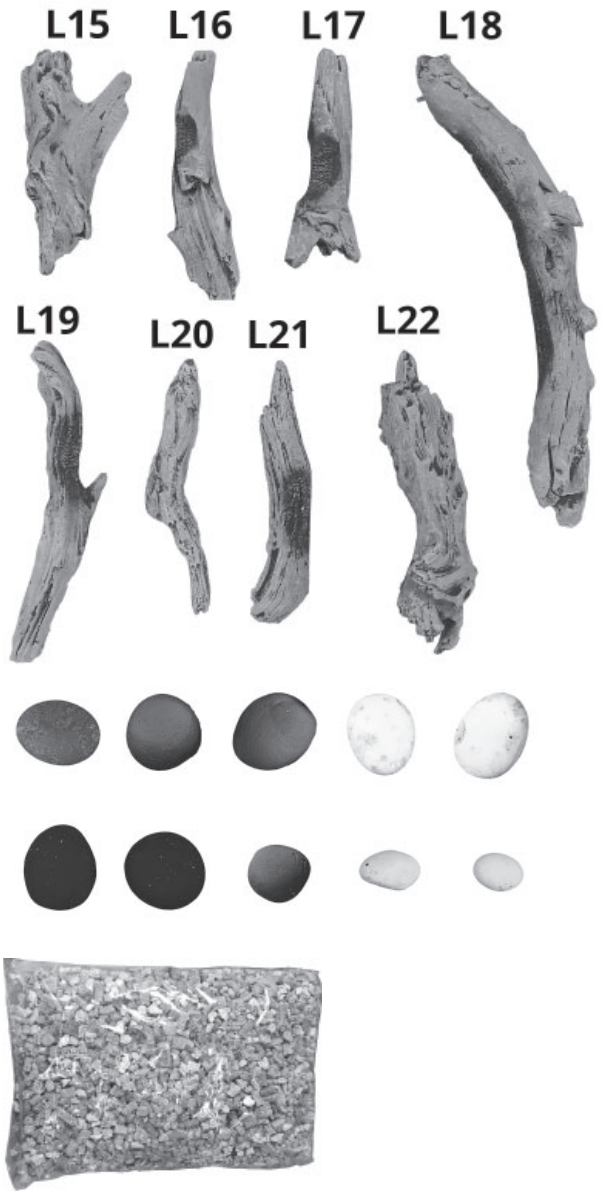

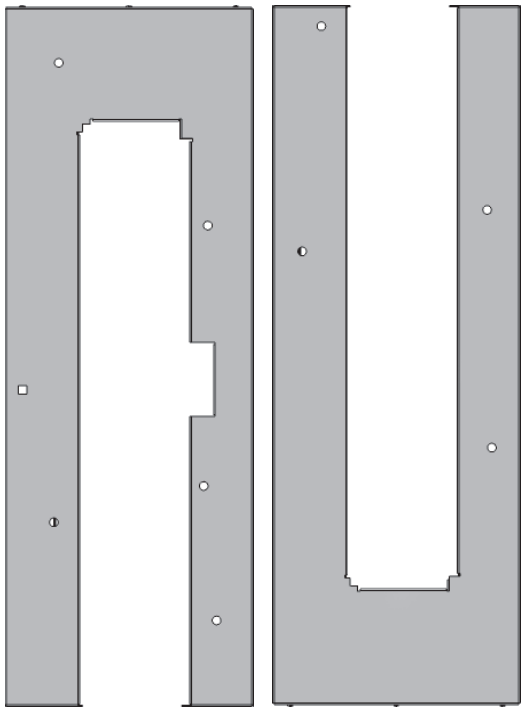

Plateforme côté gauche Plateforme côté droit

Installation

Déballez l'ensemble avec soin.

Plateforme

Installez la plateforme en 2 pièces autour du brûleur tel qu'indiqué; la pièce du côté gauche est découpée pour la veilleuse. Les ouvertures de la plateforme vont en-dessous.

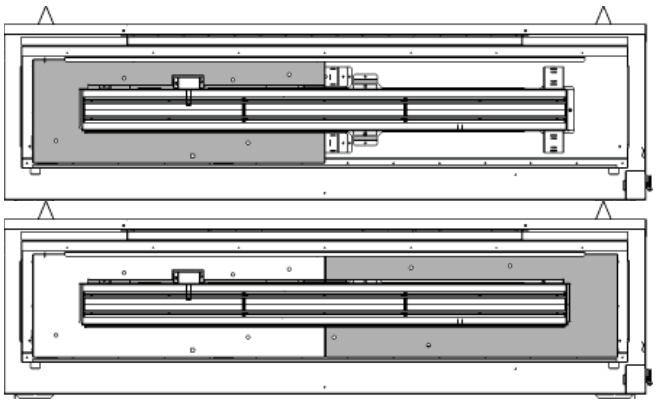

Bûches, vermiculite et galets

Les directives données dans les pages qui suivent indiquent la meilleure façon de placer les bûches et autres pièces de l'ensemble pour obtenir un feu optimal.

1. Placez la bûche L15 sur le coin arrière gauche du brûleur. Une encoche à angle droit sous la bûche aide à la localiser. L'autre bout de la bûche repose sur la plateforme.

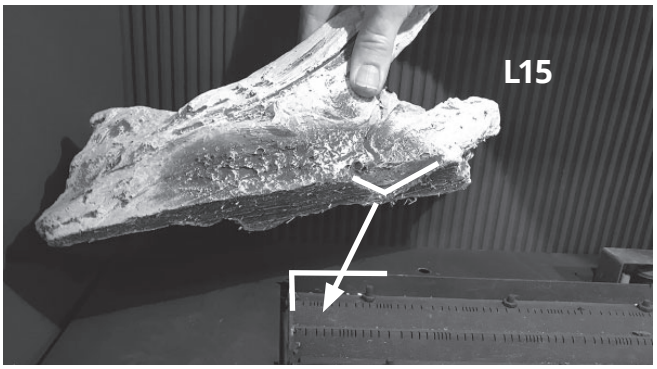

2. Placez le bout étroit de L16 sur L15 et posez le bout plus large sur la plateforme devant le brûleur tel qu'indiqué.

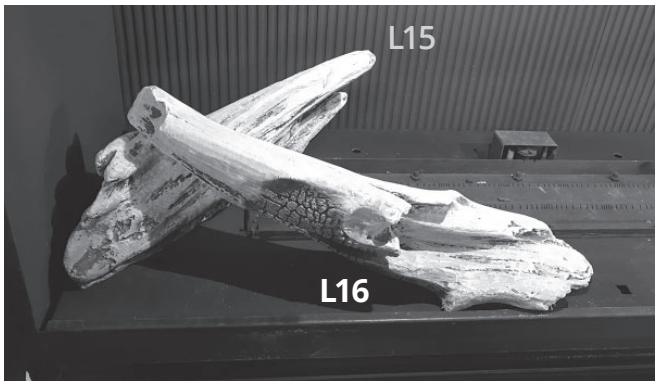

3. Placez le bout large de L17 sur l'écran de veilleuse et le bout étroit sur la plateforme devant le brûleur tel qu'indiqué.

4. Placez L18 à côté de L17 insérant sa cheville dans un trou de a plateforme derrière le brûleur; posez l'autre bout devant le brûleur tel qu'indiqué.

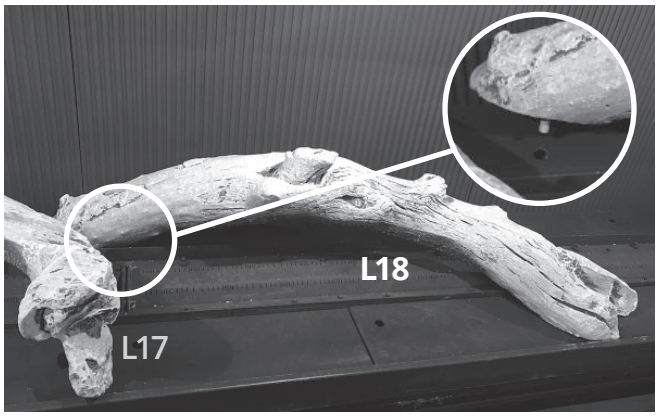

5. Placez L19 devant le brûleur, un bout sur L18 et l'autre sur la plateforme devant le brûleur.

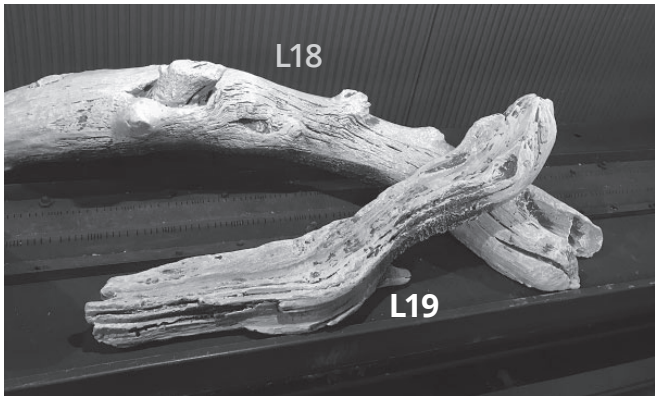

6. Placez L22 sur le coin arrière droit du brûleur. Une encoche à angle droit sous la bûche aide à la localiser.

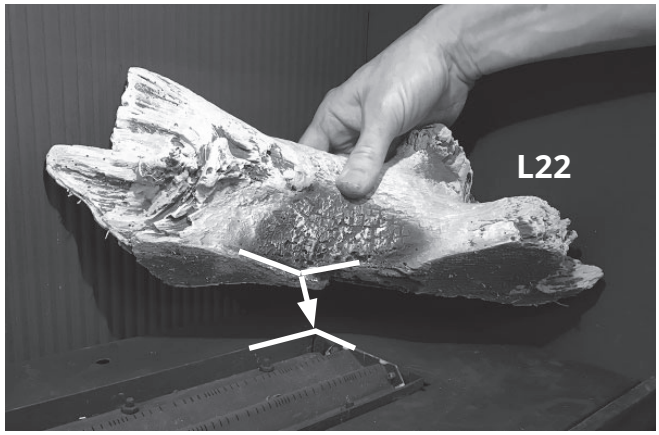

7. Placez le bout étroit de L21 sur L22 puis le bout plus large sur la plateforme devant le brûleur.

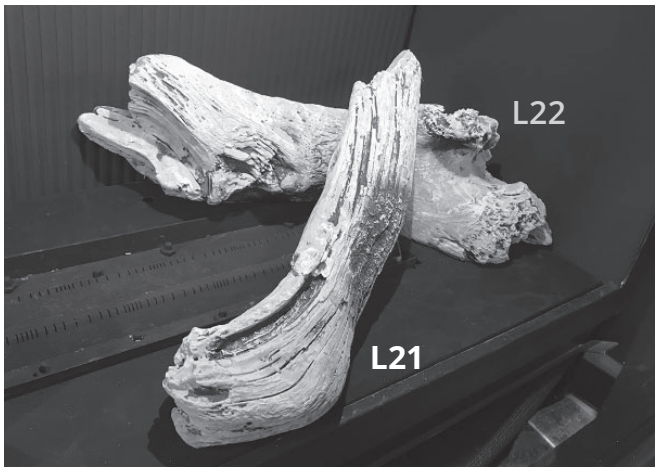

8. Placez L20 derrière le brûleur entre L18 et L22 tel qu'indiqué.

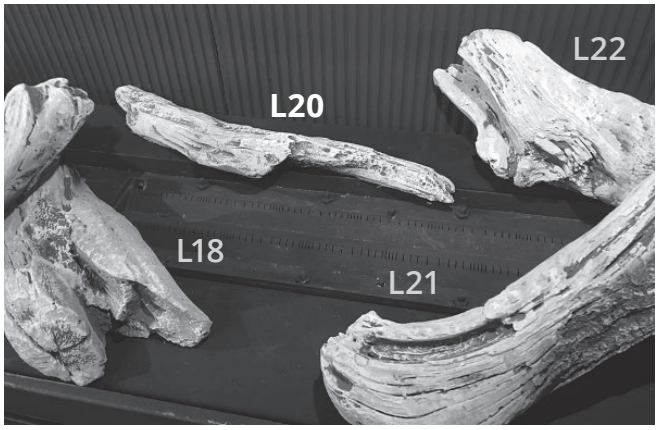

9. Placez de la vermiculite à la main sur le brûleur, le couvrant d'une couche; ajoutez-en sur la plateforme autour des bûches. **NE VERSEZ PAS à partir du sac pour éviter que la poussière de vermiculite ne bloque les orifices du brûleur.**
10. Placez des galets sur la vermiculite au goût.

⚠ AVERTISSEMENT

Risque de suffocation! Assurez-vous qu'aucune particule de vermiculite ne soit laissée dans les environs du foyer afin d'éviter qu'elle ne soit avalée par de jeunes enfants. Passez l'aspirateur autour du foyer après l'installation.

IMPORTANT

Certifié pour usage seulement avec la vermiculite fournie avec le foyer Valor. L'usage d'autres matériaux peut endommager le foyer et annuler la garantie.

Ensemble installé

Verre décoratif Murano 1800DGMV2

Pièces requises

Ensemble Verre décoratif Murano 1800DGMV2 contenant :

- Plateforme de verre en 6 morceaux
- 4 supports latéraux en métal
- 2 supports de bout en métal
- 2 sacs d'éclats de verre

Installation

Déballez l'ensemble avec soin.

1. Installez les 4 supports latéraux devant et derrière le brûleur. Les bouts ouverts doivent être orientés vers le milieu et les onglets vers le bas. Les onglets sont insérés dans les fentes des supports du brûleur.

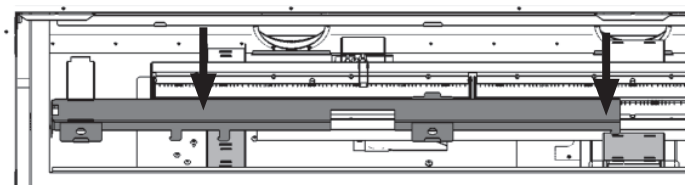

2. Installez les petits supports à chaque bout, reliant les supports latéraux en insérant les onglets dans les fentes des supports latéraux.

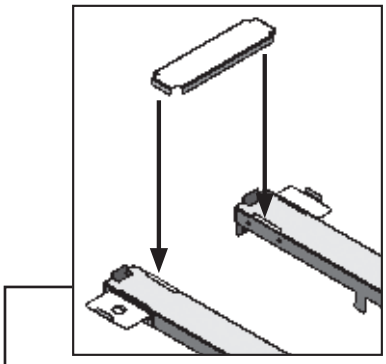

3. Placez les pièces de la plateforme, côté lisse visible, sur les supports, tel qu'indiqué. Les pièces sont tenues en place par des onglets sur la partie extérieure des supports. Notez que les pièces de verre qui vont derrière le brûleur sont plus étroites que celles qui vont devant.

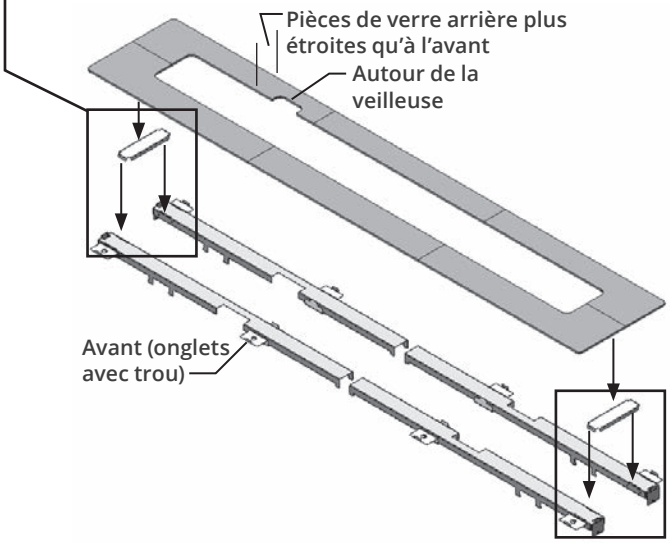

4. Répandez soigneusement, à la main, les éclats de verre sur la surface du brûleur en formant une seule couche égale aux bords du brûleur. **Ne pas verser les éclats à partir du sac ou remplir trop le brûleur pour éviter de bloquer les orifices du brûleur.**

5. Ajoutez des éclats sur la plateforme de verre pour couvrir le bord du brûleur.
   Note : Assurez-vous que l'espace **sous** l'écran de la veilleuse ne contienne pas d'éclats de verre.

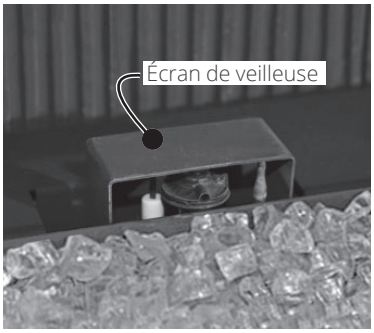

⚠ AVERTISSEMENT

Risque de suffocation! Assurez-vous qu'aucun éclat de verre ne soit laissé dans les environs du foyer afin d'éviter qu'il ne soit avalé par de jeunes enfants. Passez l'aspirateur autour du foyer après l'installation.

IMPORTANT

N'utilisez que les éclats de verre approuvés pour votre foyer Valor ou les éclats de verre trempés de marques *American Fireglass*™ ou *firegear*. L'utilisation d'autres marques d'éclats de verre peut endommager votre foyer et rendre la garantie nulle.

Bois fendus 1800SWK

Pièces requises

Ensemble Bois fendus1800SWK contenant :

- 12 bûches
- 4 sacs de braises
- 1 sac d'éclats de céramique gris
- Plateforme de métal en 2 pièces

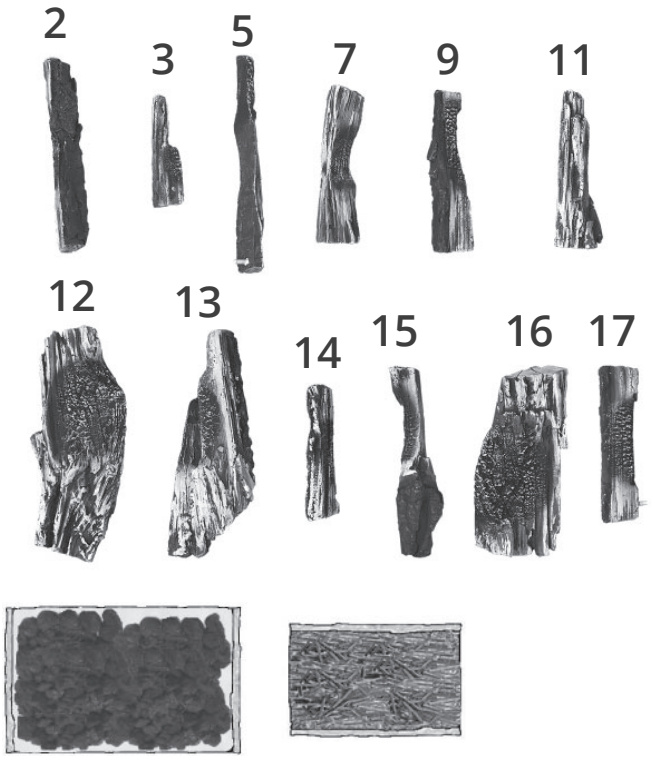

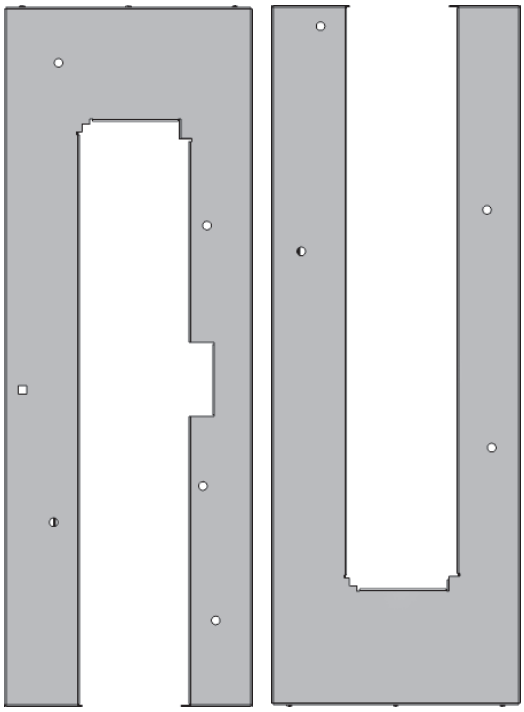

Plateforme côté gauche Plateforme côté droit

Installation

Déballez l'ensemble avec soin.

Plateforme

Installez la plateforme en 2 pièces autour du brûleur tel qu'indiqué; la pièce du côté gauche est découpée pour la veilleuse. Les ouvertures de la plateforme vont en-dessous.

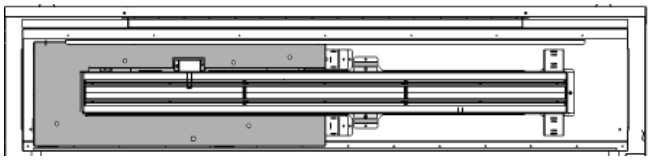

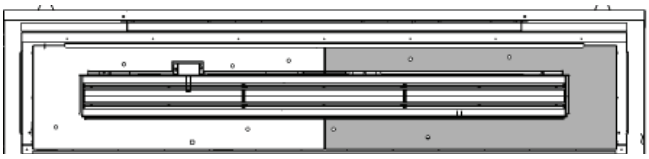

Bûches, braises et éclats de céramique

Les directives données dans les pages qui suivent indiquent la meilleure façon de placer les bûches et autres pièces de l'ensemble pour obtenir un feu optimal.

1. Placez la bûche 12 sur le coin arrière gauche du brûleur. Une encoche à angle droit sous la bûche aide à la localiser.

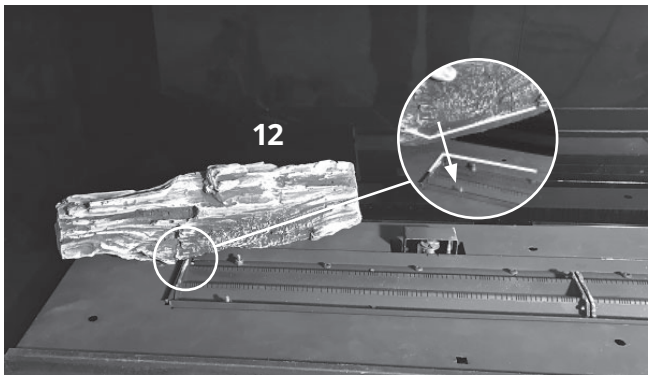

2. Placez bûche 2 sur la 12 puis posez l'autre bout devant le brûleur tel qu'indiqué.

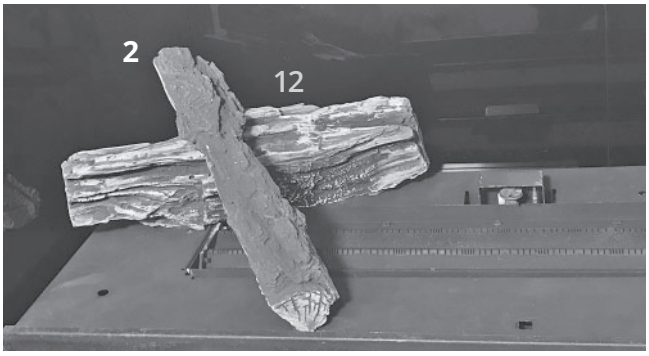

3. Placez bûche 3 sur la plateforme devant le coin avant gauche du brûleur tel qu'indiqué.

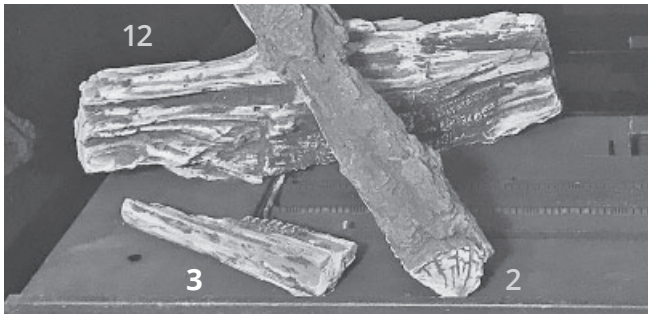

4. Placez bûche 13 derrière le brûleur, insérant sa cheville dans la plateforme tel qu'indiqué.

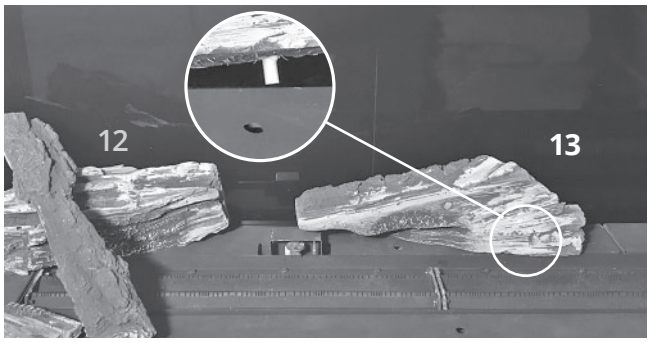

5. Placez la bûche 5 insérant sa cheville dans le trou carré devant le brûleur puis posant sont autre bout sur la bûche 13 tel qu'indiqué.

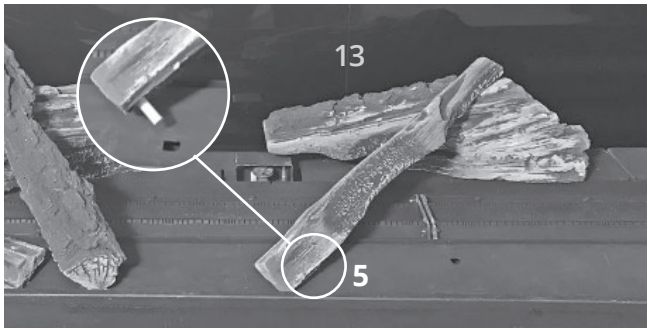

6. Placez la bûche 14 sur la 5 et l'autre bout devant le brûleur tel qu'indiqué.

7. Placez la bûche 17 en travers du brûleur, insérant sa cheville dans le trou devant le brûleur tel qu'indiqué.

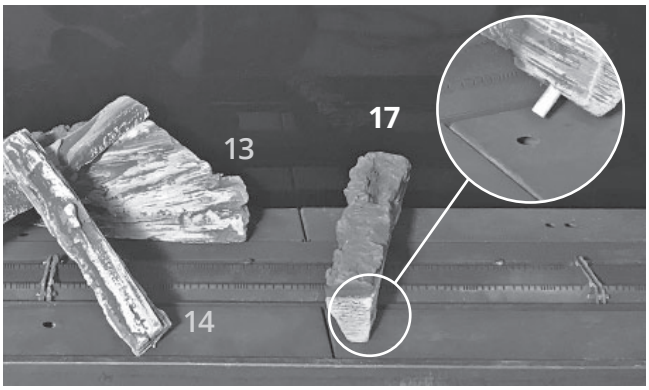

8. Placez la bûche 7 sur la 17 et l'autre bout devant le brûleur tel qu'indiqué.

9. Placez la bûche 9 en travers du brûleur, insérant sa cheville dans le trou devant le brûleur tel qu'indiqué.

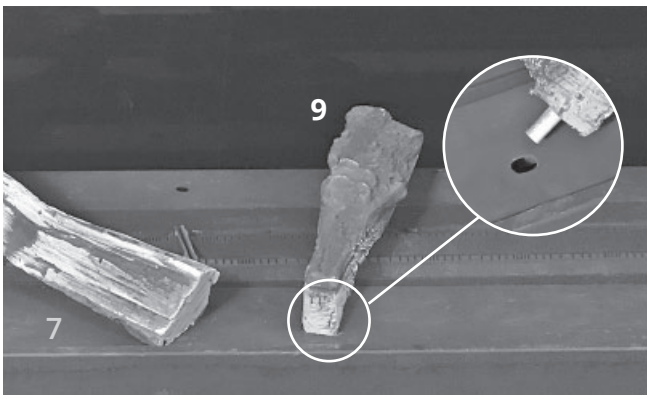

10. Placez le bout étroit de la bûche 15 sur la 9 puis son bout plus large sur la plateforme derrière le brûleur.

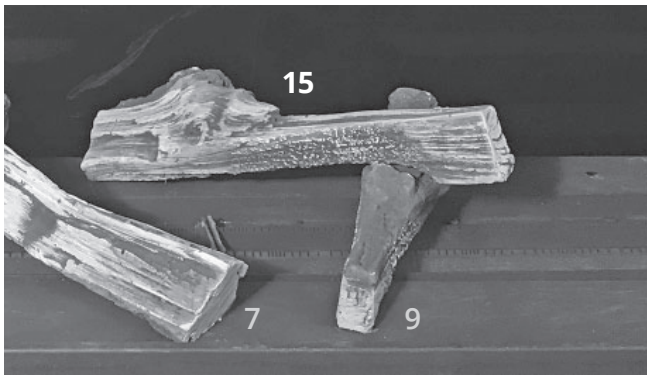

11. Placez la bûche 16 sur le coin arrière droit du brûleur. Une encoche à angle droit sous la bûche aide à la localiser.

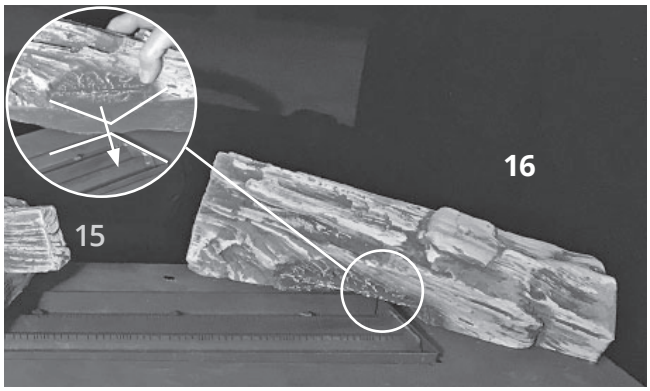

12. Placez le bout large de la bûche 11 sur la 16 et posez sont bout étroit sur la plateforme devant le brûleur.

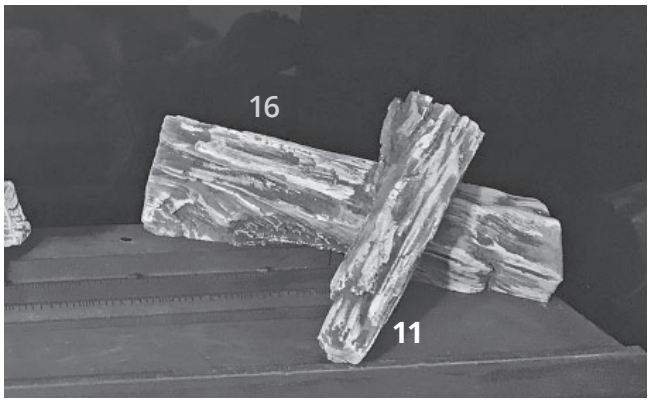

13. Placez, à la main, les braises en une seule couche sur la surface du brûleur. N'empilez pas les braises pour éviter de bloquer les orifices du brûleur. Ajoutez-en aussi sur la plateforme pour cacher le bord du brûleur ou les trous encore visibles.

14. Ajoutez, au goût, des éclats de céramique parmi les braises.

Ensemble installé

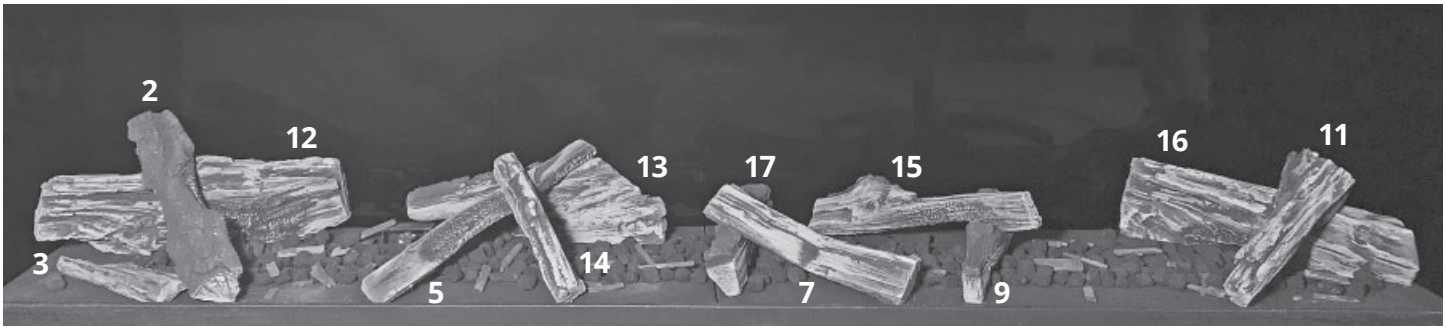

IMPORTANT

Certifié pour usage seulement avec les braises et éclats de céramique fournis avec le foyer Valor. L'usage d'autres produits peut endommager le foyer et rendre la garantie nulle.

⚠ AVERTISSEMENT

Risque de suffocation! Assurez-vous que ni braise, ni éclats de céramique ne soient laissés dans les environs du foyer afin d'éviter qu'ils ne soient avalés par de jeunes enfants. Passez l'aspirateur autour du foyer après l'installation.

Bûches de bouleau 1800BLK

Materials Required

Bûches de bouleau 1800BLK contenant :

- 12 bûches
- 1 sac d'éclats de céramique gris
- 1 sac de braises grises mélangées
- Plateforme de métal en 2 pièces

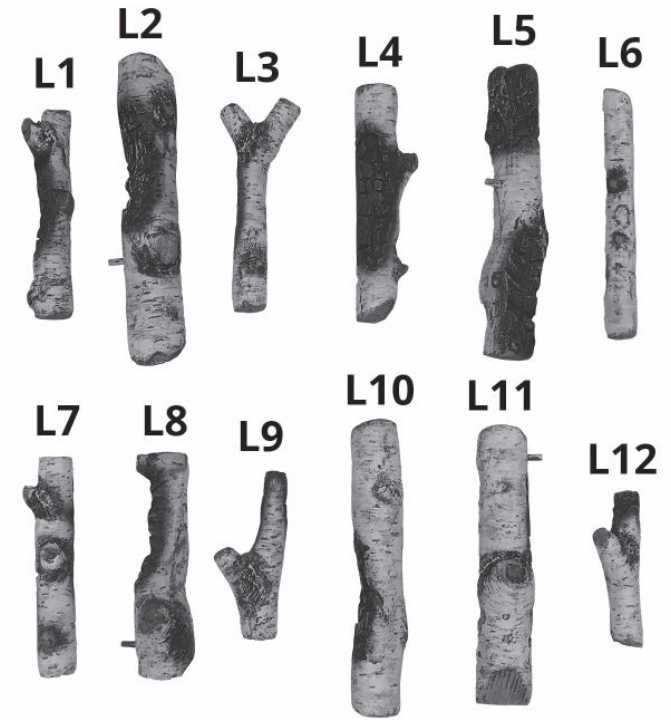

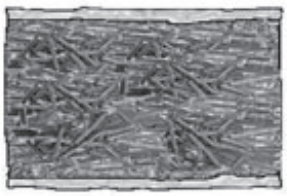

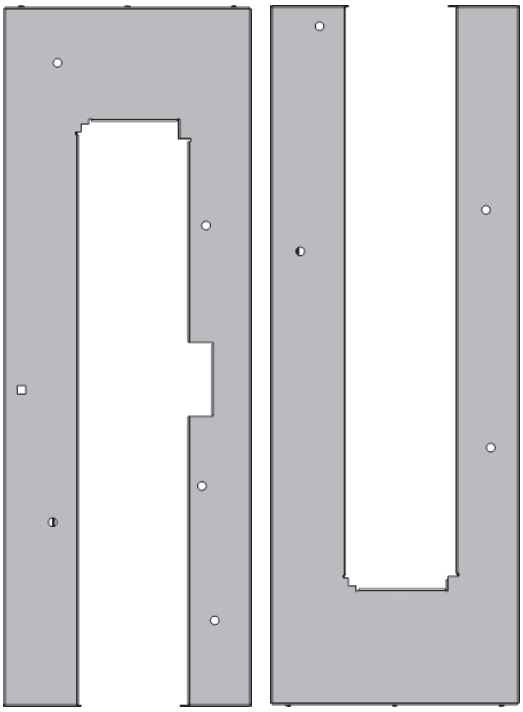

Plateforme côté gauche Plateforme côté droit

Installation

Déballez l'ensemble avec soin.

Plateforme

Installez la plateforme en 2 pièces autour du brûleur tel qu'indiqué; la pièce du côté gauche est découpée pour la veilleuse. Les ouvertures de la plateforme vont en-dessous.

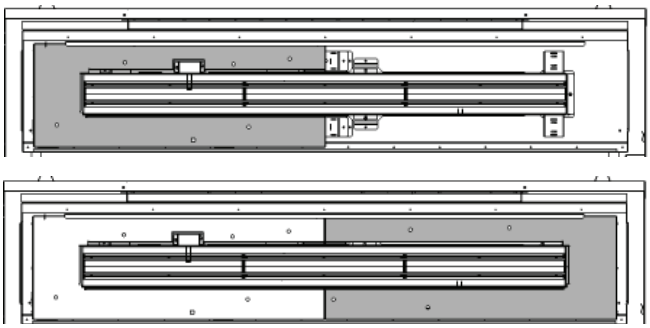

Bûches

Les directives données dans les pages qui suivent indiquent la meilleure façon de placer les bûches et autres pièces de l'ensemble pour obtenir un feu optimal. Notez que les bûches en travers du brûleur ne le touche pas mais le surplombe.

1. Placez la bûche L2 insérant sa cheville dans le trou derrière le brûleur tel qu'indiqué.

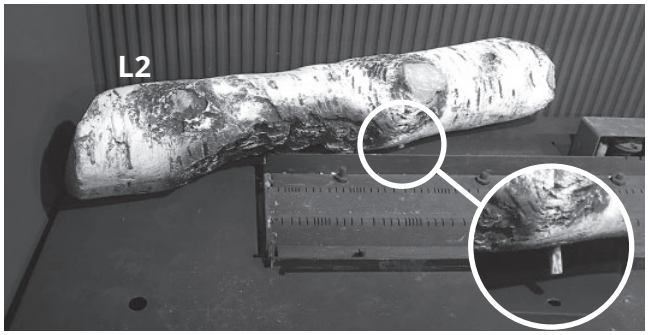

2. Placez L1 sur L2 et reposez son autre bout sur la plateforme devant le brûleur tel qu'indiqué.

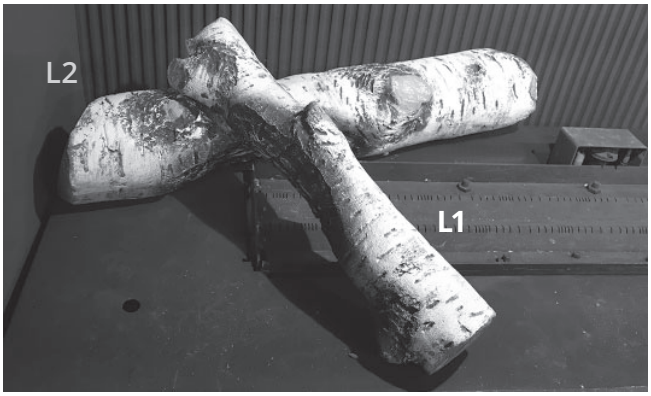

3. Placez L5 derrière le brûleur, son bout étroit derrière la veilleuse, insérant sa cheville dans le trou de la plateforme tel qu'indiqué.

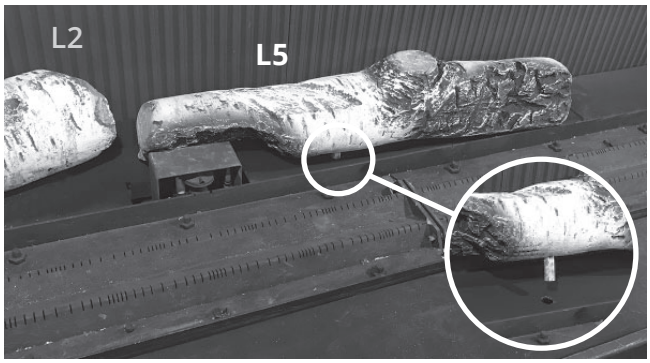

4. Placez L4 sur L5 et son autre bout sur la plateforme devant le brûleur tel qu'indiqué.

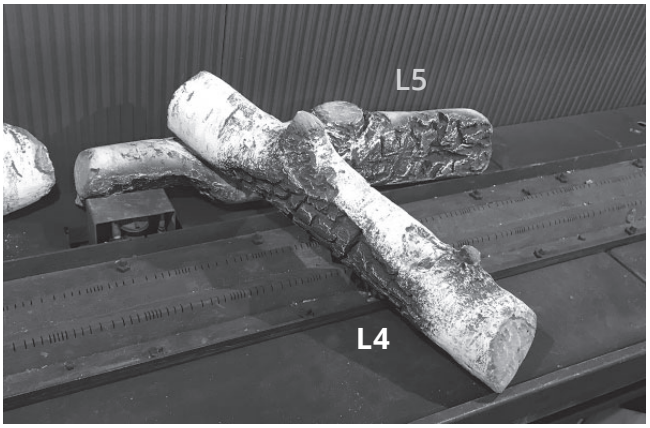

5. Placez L3 sur L4, devant le brûleur, sa fourche reposant sur la plateforme.

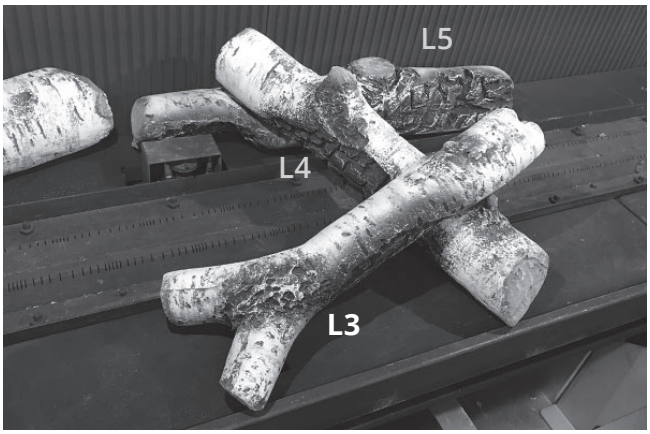

6. Placez L8 à côté de L5 derrière le brûleur insérant sa cheville dans le trou de la plateforme tel qu'indiqué.

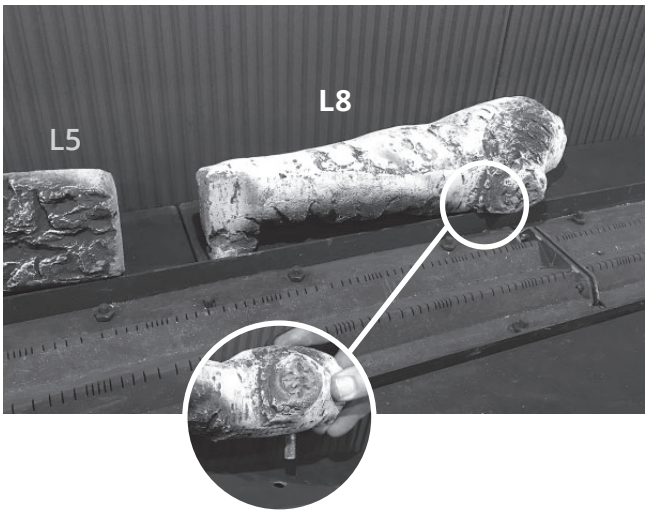

7. Placez L7 sur L8 avec son autre bout reposant sur la plateforme devant le brûleur.

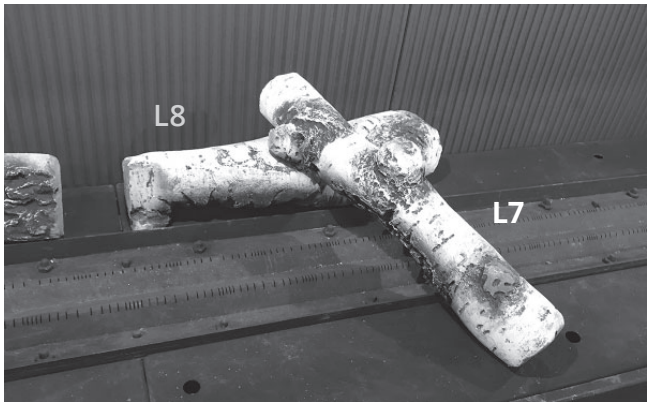

8. Placez L6 sur L7 devant le brûleur et reposez sont autre bout sur la plateforme tel qu'indiqué.

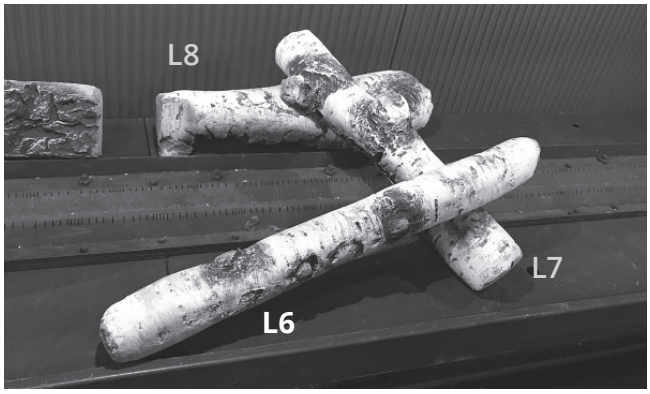

9. Placez L9 derrière le brûleur tel qu'indiqué. La bûche peut reposer juste sur le rebord du brûleur.

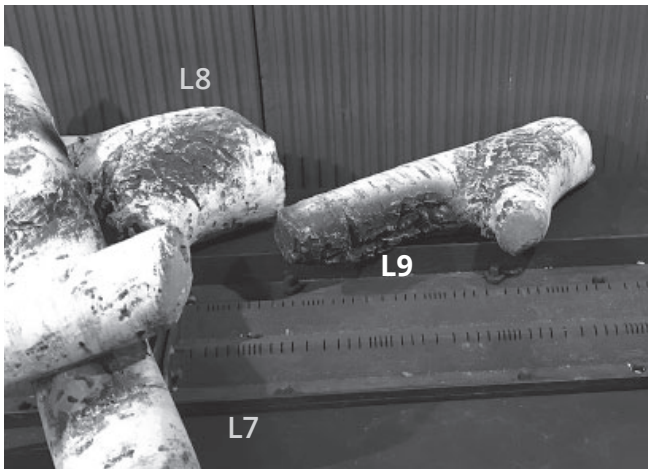

10. Placez L11 sur la plateforme à l'angle du brûleur tel qu'indiqué.

11. Placez L10 sur L11 avec son autre bout reposant sur la plateforme devant le brûleur.

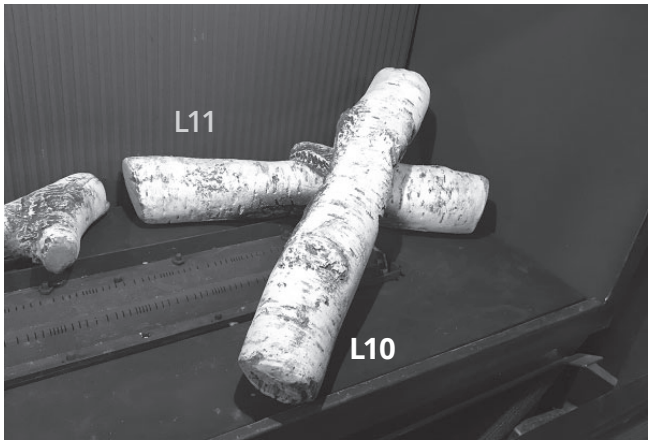

12. Placez L12 devant L11 sur la plateforme tel qu'indiqué.

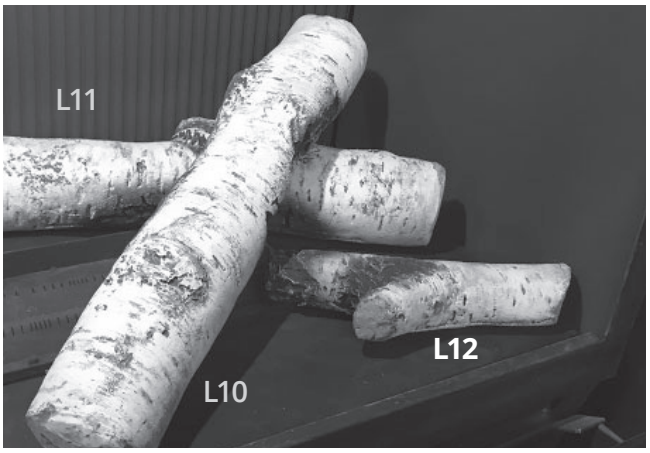

13. Placez des braises et éclisses à la main sur le brûleur le couvrant d'une seule couche. **NE PAS verser à partir du sac pour éviter que la poussière ne bloque les orifices sur le brûleur.** Des braises peuvent également être placées sur la plateforme autour du brûleur, entre les bûches si désiré.

Ensemble installé

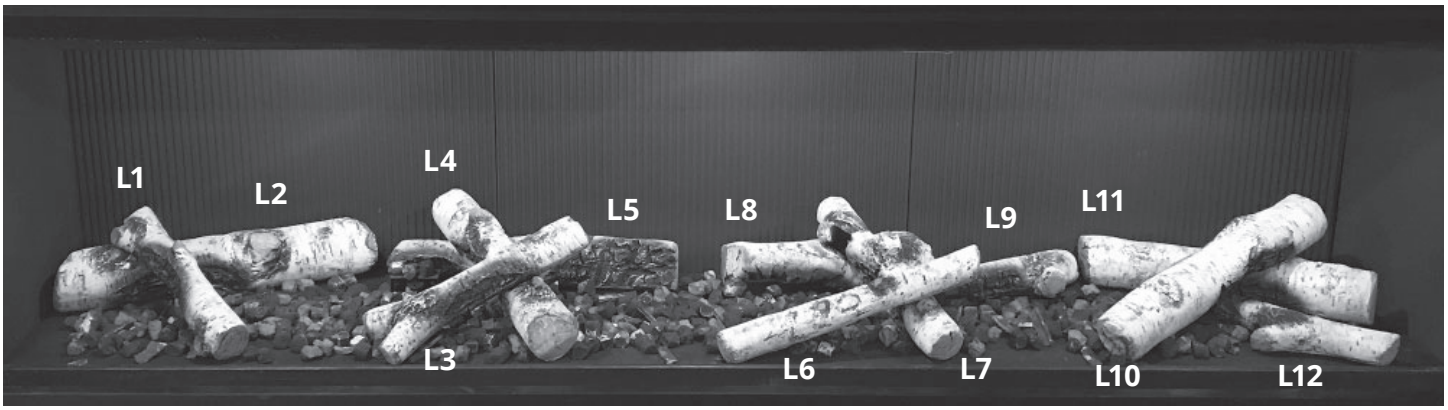

IMPORTANT

Certifié pour usage seulement avec les braises et éclats de céramique fournis avec le foyer Valor. L'usage d'autres produits peut endommager le foyer et rendre la garantie nulle.

⚠ AVERTISSEMENT

Risque de suffocation! Assurez-vous que ni braise, ni éclats de céramique ne soient laissés dans les environs du foyer afin d'éviter qu'ils ne soient avalés par de jeunes enfants. Passez l'aspirateur autour du foyer après l'installation.

Réinstallez et vérifiez la fenêtre

1. Placez la fenêtre dans la rainure du bas. **Assurez-vous que la rainure soit libre de toute particule avant d'installer la fenêtre.**

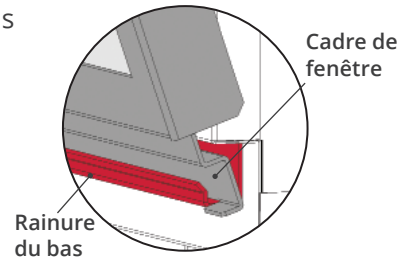

2. Poussez le haut de la fenêtre contre le foyer.

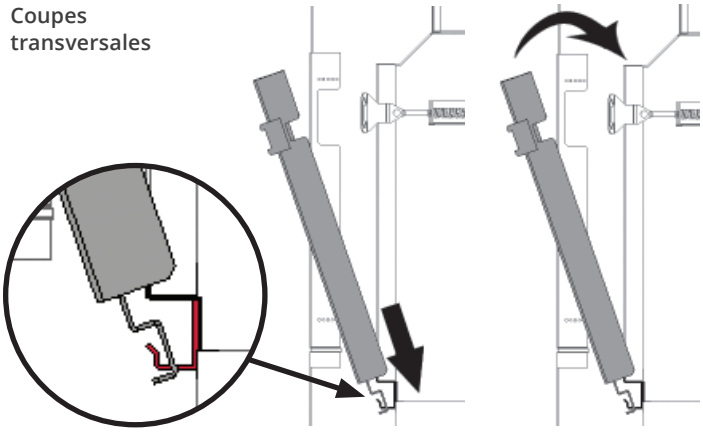

3. Tout en la tenant, tirez les leviers à ressort de chaque côté et accrochez-les aux languettes du cadre de fenêtre.

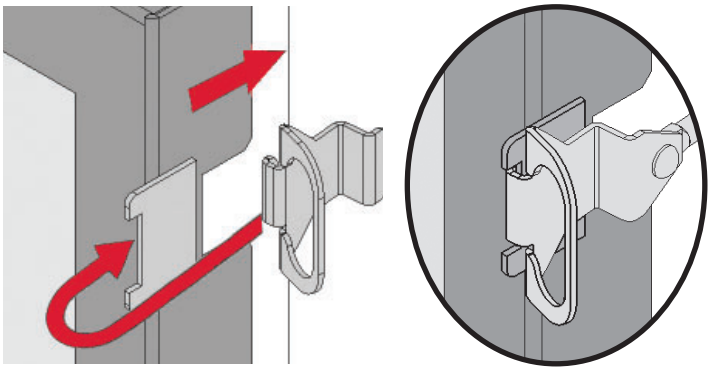

4. Tirez sur le haut de la fenêtre pour vous assurer que les leviers à ressort fonctionnent bien.
5. Appuyez fermement sur le pourtour de la fenêtre pour vous assurer de bien sceller la fenêtre au foyer.
6. **Insérez la plaquette de sécurité entre la vitre et le cadre de la fenêtre tel qu'indiqué ci-dessous.**

⚠ AVERTISSEMENT

La fenêtre doit être installée correctement, attachée et scellée après avoir été enlevée. Une installation fautive peut causer des blessures sérieuses et/ou des dommages à l'appareil.

Pour une opération sécuritaire :

- **Assurez-vous que la fenêtre soit bien ancrée dans le rail du bas;**
- **Assurez-vous que les leviers soient bien accrochés aux languettes du cadre de fenêtre;**
- **Tirez le dessus de la fenêtre et relâchez-le pour vous assurer que le mécanisme à ressort fonctionne bien;**
- **Assurez-vous que la fenêtre soit bien scellée à la boîte de foyer avant d'utiliser le foyer.**

⚠ AVERTISSEMENT

Une installation incorrecte de la fenêtre peut :

- **Causer la fuite de monoxide de carbone.**
- **Affecter le rendement du foyer.**
- **Endommager les pièces.**
- **Causer la surchauffe résultant en des conditions dangeureuses.**

Les dommages causés par l'installation fautive de la fenêtre ne sont pas couverts par la garantie Valor.

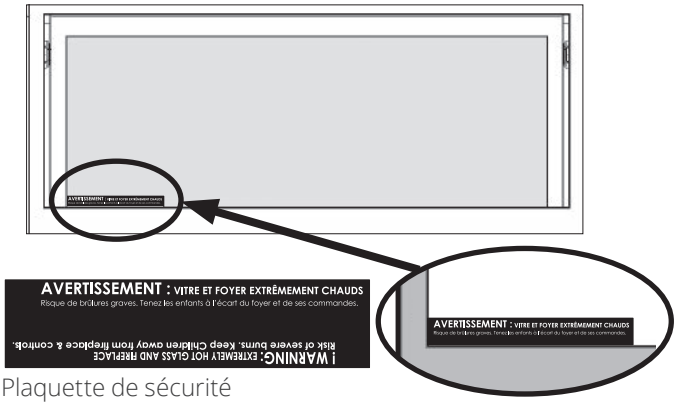

Plaquette de sécurité

Porte-piles et Interrupteur mural (exigé)

La trousse Porte-piles et Interrupteur mural est fournie avec le foyer et doit être branché au récepteur.

Le récepteur est situé sous la fenêtre, à gauche de la soupape à gaz. Il est tenu en place avec des bandes *Velcro*.

1. Sortez le récepteur du foyer.
2. Faites passer la borne blanche du fil de l'interrupteur mural dans un des trous d'accès de la caisse du foyer. ÉVITEZ de faire passer le fil par-dessus la boîte de foyer ou de le placer de façon à ce qu'il la touche. Assurez-vous qu'il y ait assez de fil pour pouvoir manipuler le récepteur une fois branché. Note : Conservez toute longueur additionnelle de fil près du foyer.
3. Branchez la borne blanche au raccord à 5 broches sur le récepteur puis branchez le câble d'alilmentation à la borne sur le récepteur.

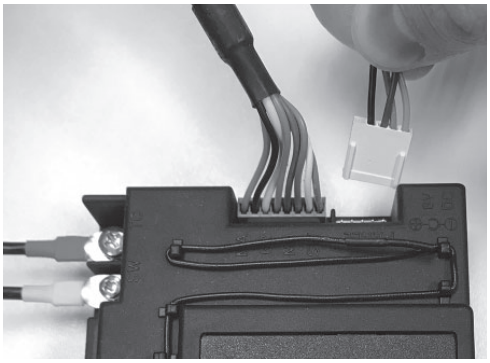

IMPORTANT : La connexion ne se fait que d'un côté.

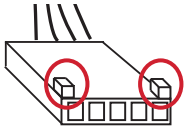

Ne pas forcer la borne ou endommager les fiches du récepteur!

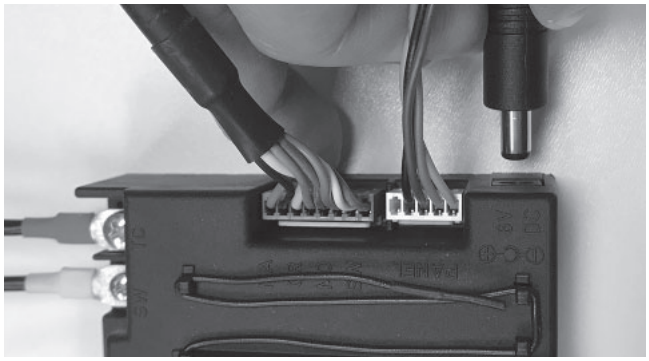

⚠ Mise en garde

NE BRANCHEZ PAS LE PORTE-PILES AU RÉCEPTEUR jusqu'à ce que tous les fils aient été branchés au récepteur afin d'éviter un court-circuit qui pourrait détruire les composantes électriques.

NE PAS FAIRE PASSER les fils sur le dessus de l'appareil. Faites-les passer de façon à ce qu'ils ne contactent pas le boîte de foyer.

4. Faites passer le fil du harnais de connexion sous la boîte de foyer et fixez le fil à la charpente avec des broches isolantes (non incluses).
5. Insérez l'autre bout du harnais de connexion dans une des pinces d'entrées à l'arrière de la boîte de raccordement jusqu'à ce que la gaine du harnais soit pincée tout en laissant assez de longueur dans la boîte pour raccorder le harnais à l'interrupteur et au porte-piles.

6. Fixez la boîte de raccordement en position finale en utilisant les vis appropriées (non-incluses).
7. Alignez le raccord *Molex* au câble de l'interrupteur et branchez l'interrupteur.

8. Montez l'interrupteur à la boîte de raccordement avec 2 longues vis fournies. Note : Placez l'interrupteur à gauche ou à droite selon le désir du consommateur.

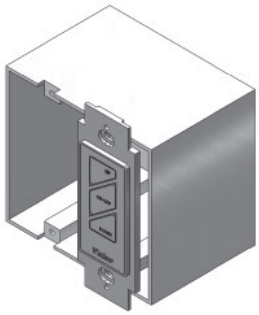

9. Placez la plaque à aimants à côté de l'interrupteur et fixez-la à la boîte de raccordement avec 2 longues vis fournies.

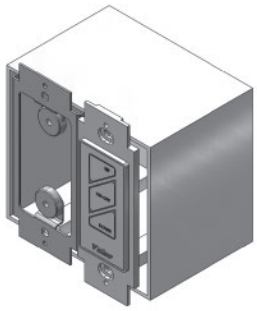

10. Fixez la plaque de couverture de la boîte de raccordement avec 4 vis fournies.

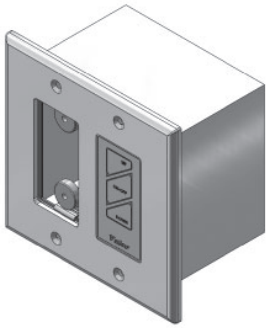

⚠ Mise en garde

N'UTILISEZ PAS de tourne-vis ou autre objet métallique pour enlever les piles du porte-piles ou manette! Ceci pourrait causer un cout-circuit.

NE PAS LAISSER l'antenne du récepteur toucher le fil d'allumage afin d'éviter un court-circuit du récepteur.

11. Insérez l'attache autobloquante dans les 2 fentes du couvercle du porte-piles.
12. Aboutez le porte-piles au couvercle et fixez-le au couvercle avec l'attache autobloquante. Laissez l'espace nécessaire pour brancher le connecteur bouton-pression du porte-piles.

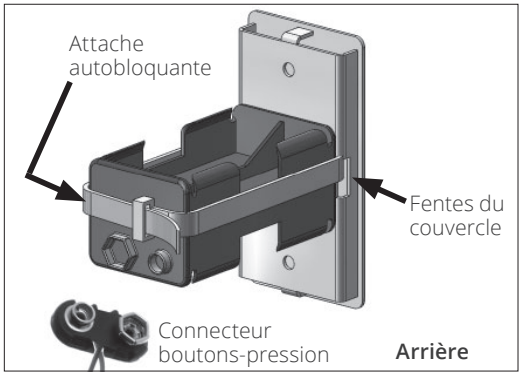

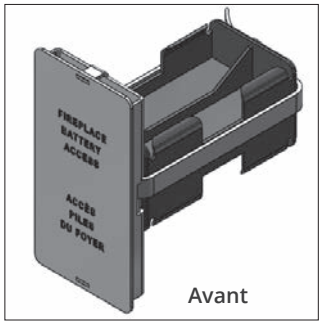

13. Branchez le connecteur à bouton-pression, insérez 4 piles **alcalines** AA 1.5 volt (fournies avec le foyer) et placez le porte-piles dans la boîte de raccordement.

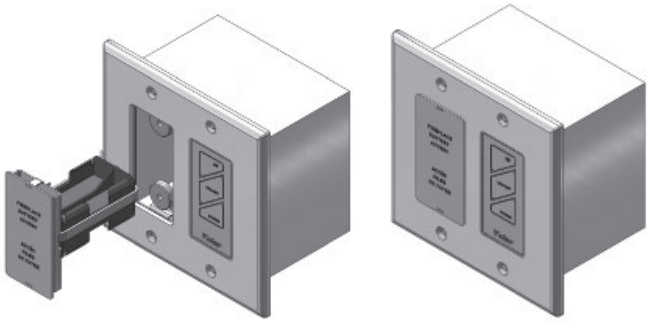

Note : Ne placez pas de piles dans le récepteur, seulement dans le porte-piles à côté de l'interrupteur mural.

14. Vérifiez la fonction de l'interrupteur mural—voir "Appendice C—Interrupteur mural" à la page 68.

Synchronisation de la télécommande

Fréquence Radio

918.0 MHz pour le Canada et les États-Unis

Cet appareil est conforme à la partie 15 des règles de la FCC et aux normes RSS sans licence de Innovation, Sciences et Développement économique Canada (ISDE). Le fonctionnement est soumis aux deux conditions suivantes :

(1) Cet appareil ne peut pas causer d'interférences nuisibles, et

(2) Cet appareil doit accepter toute interférence reçue, y compris des interférences qui peuvent causer un mauvais fonctionnement.

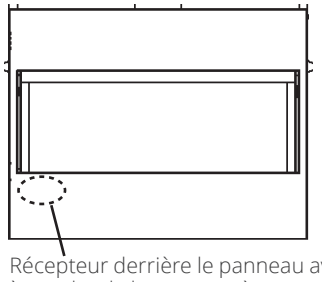

Synchronisation Récepteur / Télécommande

Le récepteur et la manette de télécommande doivent être synchronisés avant la première utilisation. Notez que les piles doivent être déjà installées dans le porte-piles mural.

1. Insérez deux piles **alcalines** AAA 1.5 V dans la manette.
2. Repérez le bouton RESET sur le récepteur.
3. Avec un objet effilé, pressez et tenez le bouton RESET du récepteur jusqu'à ce que vous entendiez deux bips. Après le second bip plus long, relâchez le bouton.
4. Dans les 20 secondes suivantes, appuyez sur le bouton ▼ sur la manette de télécommande pendant 2-3 secondes. COM et une série de chiffre de 1 à 8 défileront sur l'écran suivis de deux courts bips qui indiqueront que la synchronisation est complète.

Si vous entendez un long bip, la synchronisation n'a pas été faite ou la connexion des fils n'est pas correcte.

La télécommande est prête à être utilisée. Cette procédure n'est effectuée qu'une seule fois avant d'utiliser la télécommande. La synchronisation n'est pas affectée par le changement des piles.

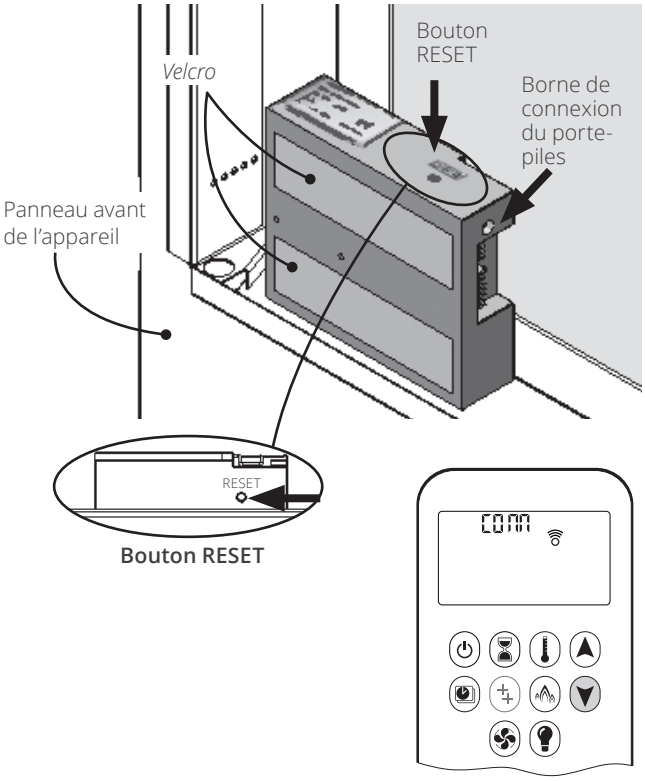

Installez le Support de manette

La télécommande inclut un suppport mural pour sa manette. L'installation du support est offerte si le consommateur le désire

Pour installer le support, décidez de l'endroit où il devra être situé et installez-le avec la quincaillerie fournie avec le kit. Couvrez les vis avec les capuchons incluts pour un meilleur fini.

Une fois installé, le support est magnétique - simplement placez la manette dans le support.

IMPORTANT : TL'endroit où sera rangée la manette est important afi n d'assurer la température constante. Nous recommandons que la manette soit située **entre 3 et 15 pieds (0,9 à 4,6 m) de l'appareil mais pas directement au-dessus**. Également, il est important de ne pas ranger la manette près d'une source de chaleur ou en contact direct avec le soleil; ceci aff ecterait son détecteur de température.

Vérification de l'opération et aération

Vérifiez l'opération

Avec la télécommande, augmentez et diminuez la hauteur des flammes pour vous assurer que la portée maximale des réglages fonctionne bien—voir "Appendice B—Guide de télécommande" à la page 61.

Réglez l'aération (si nécessaire)

Allumez le foyer et laissez-le réchauffer pendant 10 à 15 minutes afin d'évaluer la disposition visuelle des flammes. Le brûleur est muni d'un obturateur réglable permettant le contrôle de l'aération primaire (NG seulement). L'obturateur est réglé à un certain degré d'aération par le manufacturier lors de la fabrication. Ce réglage donnera le rendement optimal pour la majorité des installations.

Dépendamment du lit d'alimentation utilisé, de l'altitude et autres considérations, l'aspect des flammes peut être amélioré en changeant le réglage de l'aération. La nécessité de changer le réglage devrait être déterminée seulement après avoir fait fonctionner l'appareil avec le lit d'alimentation, les panneaux, la fenêtre installés et après avoir évalué l'aspect des flammes suivant un réchauffement de 15 minutes.

L'augmentation de l'aération (ouvert) rendra les flammes plus transparentes et bleues et le rougeoiement des éléments de céramique sera plus apparent.

La réduction de l'aération (fermé) rendra les flammes plus jaunes ou oranges et le rougeoiement des éléments de céramique sera moins apparent.

Trop peu d'aération peut causer la formation de carbone noir sur les bûches ou sur le panneau de céramique du haut et tomber dans la boîte de foyer.

Peut aussi causer des taches de carbone ou de suie sur la sortie d'évacuation et sur le mur extérieur autour de la sortie. Le fabricant n'est pas responsable des dommages causés si l'aération est trop réduite.

Repérez l'obturateur d'air

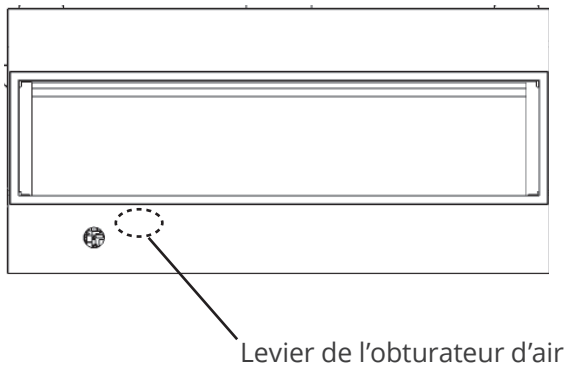

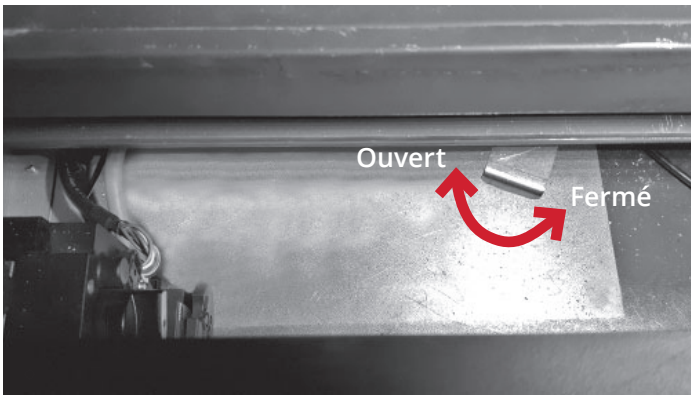

Vu du haut—Levier d'ajustement de l'obturateur d'air situé sous la boîte de foyer derrière le panneau avant de l'appareil

Installez le support de plinthe

Installez le support de plinthe en l'accrochant verticalement dans l'encoche du support de renforcement situé derrière la paroi avant de l'appareil, juete en bas de la fenêtre.

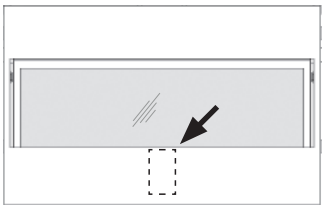

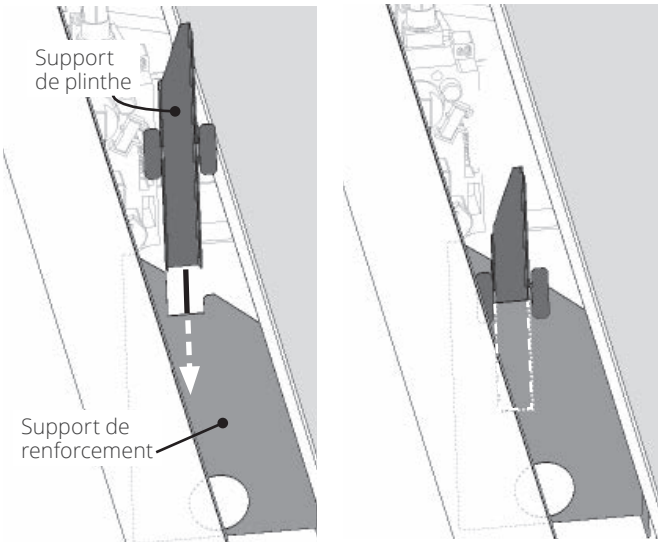

Installez la bordure et le pare-étincelles

Installez au foyer la bordure choisie par le consommateur selon le Guide d'installation fourni avec la bordure. Installez également le pare-étincelles.

Montrez au consommateur où sont les piles et comment accéder aux commandes du foyer.

Remettez au consommateur tous les Guides d'installation afin de pouvoir y référer dans le futur.

Encadrement 1830CIK

⚠ AVERTISSEMENT

Système HeatShift EXIGÉ lorsque l'Encadrement 1830CIK est installé.

Si vous installez l'Encadrement 1830CIK, vous devez le faire **AVANT de poser le panneau de béton.**

1. À chaque coin et au centre de l'ouverture de la caisse du foyer coupez les pièces de métal formant un rebord; elles ne sont pas utilisées pour cet encadrement. Les pièces se brisent en les pliant et dépliant mais aussi avec un ciseau à métal.

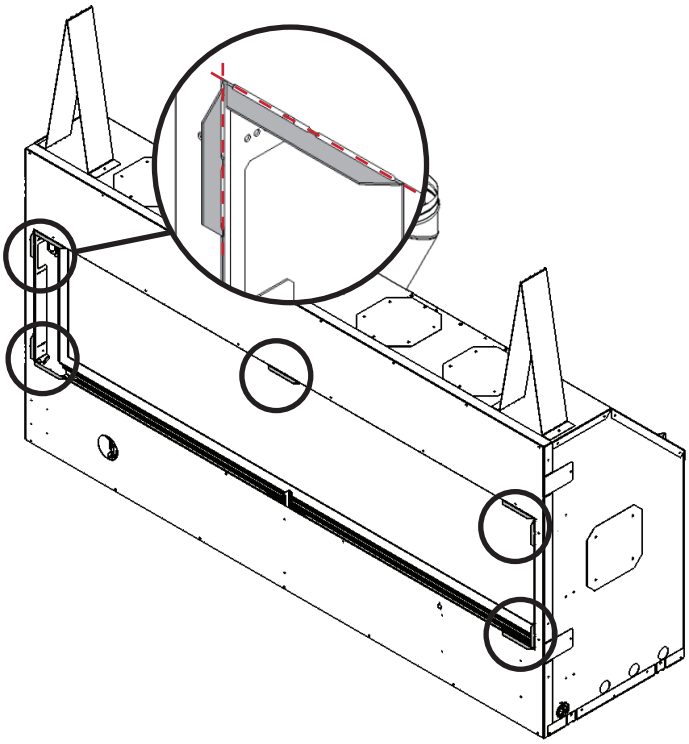

2. Enlevez le déflecteur de convection de l'appareil. Il est retenu pas des vis (3) situées juste derrière la paroi avant de l'appareil. Recyclez le déflecteur puisqu'il ne sera pas utilisé. Voir "Enlevez le déflecteur de convection" à la page 30 et "Appendice D—Système HeatShift" à la page 69.

Schéma des connexions

Schéma des connexions GV60

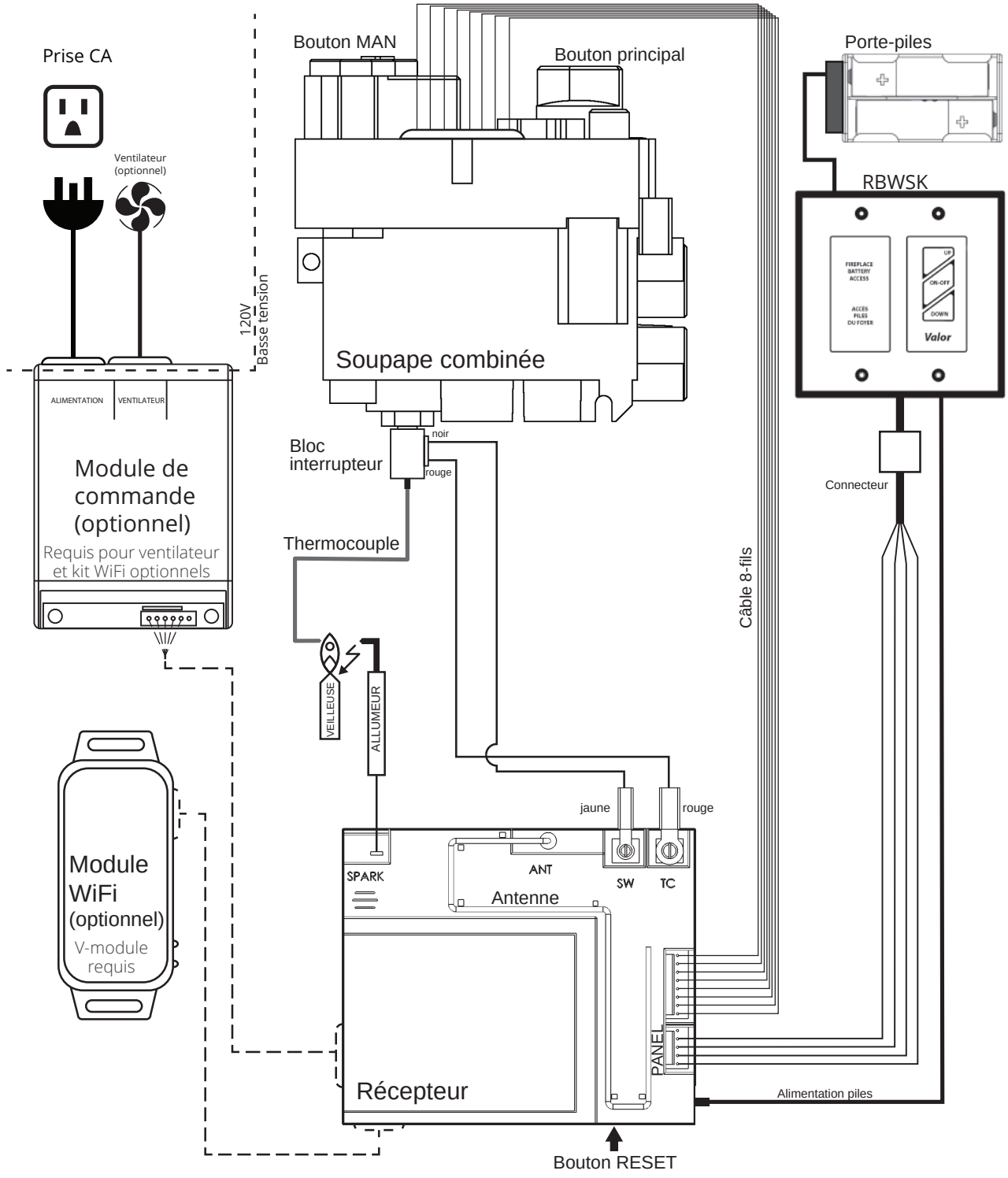

Commonwealth du Massachusetts

Exigences relatives à l'installation de détecteurs de monoxyde de carbone et à l'affichage aux sorties d'évacuation pour l'État du Massachusetts

Les exigences suivantes s'appliquent à tous les appareils à gaz à évacuation par sortie horizontale au mur installés dans une habitation, édifice ou structure utilisés en tout ou en partie à des fins résidentielles, incluant les propriétés du Commonwealth, et lorsque la sortie d'évacuation est placée à moins de sept (7) pieds au-dessus du niveau du sol, incluant mais non limité aux terrasses et porches :

1. INSTALLATION DE DÉTECTEURS DE MONOXYDE DE CARBONE. Au moment de l'installation d'un appareil à gaz à évacuation par sortie horizontale au mur, le plombier ou le technicien du gaz faisant l'installation doit s'assurer qu'un détecteur de monoxyde de carbone muni d'une alarme et d'une pile de secours est installé et raccordé à un circuit électrique par raccordement fixe sur le même étage sur lequel l'appareil à gaz doit être installé. De plus, le plombier ou technicien du gaz faisant l'installation doit s'assurer qu'un détecteur de monoxyde de carbone muni d'une alarme et à raccordement fixe ou à pile se trouve sur chacun des étages de l'habitation, édifice ou structure dans lequel l'appareil à gaz doit être installé. Le propriétaire de l'habitation, édifice ou structure est responsable de retenir les services de professionels qualifiés et agréés pour l'installation de détecteurs de monoxyde de carbone à raccordement fixe.

a. Dans le cas ou l'appareil à gaz à évacuation par sortie horizontale au mur serait installé dans un espace restreint ou un grenier, le détecteur de monoxyde de carbone à raccordement fixe muni d'une alarme et d'une pile de secours peut être installé à l'étage adjacent.

b. Dans le cas ou le propriétaire ne peut répondre aux exigences pour cette subdivision au moment de l'installation, il a trente (30) jours pour satisfaire aux conditions énoncées ci-dessus et doit, pendant la période en question de trente (30) jours, faire installer un détecteur de monoxyde de carbone muni d'une alarme et fonctionnant à piles.

2. DÉTECTEURS DE MONOXYDE DE CARBONE APPROUVÉS. Tous les détecteurs de monoxyde de carbone requis par les présentes doivent répondrent aux exigences de NFPA 720 et doivent être approuvés IAS et classifiés selon ANSI/UL 2034.

3. AFFICHAGE. Une plaque d'identification en métal ou plastique doit être fixée de façon permanente à l'extérieur de l'édifice à une hauteur minimale de huit (8) pieds au-dessus du niveau du sol et aligné avec la sortie d'évacuation d'un appareil à gaz à évacuation avec sortie horizontale au mur. Le texte suivant doit être imprimé sur la plaque, en caractères d'au moins un demi (1/2) pouce de hauteur, "GAS VENT DIRECTLY BELOW. KEEP CLEAR OF ALL OBSTRUCTIONS".

4. INSPECTION. L'installation d'un appareil à gaz à sortie d'évacuation horizontale au mur ne peut être approuvée par l'État ou l'inspecteur de gaz local à moins que l'inpecteur, lors de l'inspection, constate l'installation de détecteurs de monoxyde de carbone et de l'affichage tels qu'exigés par le 248 CMR 5.08(2)(a)1 à 4.

(b) EXEMPTIONS : Les exigences du règlement 248 CMR 5.08(2)(a)1 à 4 ne s'appliquent pas aux appareils suivants :

1. Les appareils listés au chapitre 10 intitulé "Equipment Not Required To Be Vented" dans l'édition courante du NFPA 54 tel qu'adopté par le Conseil; et

2. Un appareil à gaz avec sortie horizontale au mur approuvé *Product Approved* et installé dans une pièce ou structure separée d'une habitation, édifice ou structure, utilisés en tout ou en partie à des fins résidentielles.

Commonwealth du Massachusetts

(c) EXIGENCES POUR LE FABRICANT—FOURNISSANT LE SYSTÈME D'ÉVACUATION POUR APPAREILS À GAZ. Lorsque le fabricant d'un appareil à gaz avec sortie horizontale au mur approuvé *Product Approved* fournit une configuration de système d'évacuation ou des accessoires d'évacuation avec l'appareil, les instructions fournies par le fabricant pour l'installation de l'appareil et du système d'évacuation doivent inclure :

1. Des instructions détaillées sur la configuration du système d'évacuation ou sur les accessoires d'évacuation; et

2. Un liste complète des pièces requises par la configuration du système d'évacuation ou par le système d'évacuation.

(d) EXIGENCES POUR LE FABRICANT—NE FOURNISSANT PAS LA CONFIGURATION OU LE SYSTÈME D'ÉVACUATION. Lorsque le fabricant d'un appareil à gaz avec sortie horizontale au mur approuvé *Product Approved* ne fournit pas les pièces pour l'évacuation des gaz de combustion mais identifie un "système d'évacuation spécial", les exigences suivantes doivent être remplies par le fabricant :

1. Les instructions relatives au "système d'évacuation spécial" doivent être incluses avec les instructions d'installation de l'appareil; et

2. Le "système d'évacuation spécial" doit être approuvé *Product Approved* par le Conseil et les instructions du système doivent inclure une liste de pièces et des instructions d'installation détaillées.

(e) Une copie des instructions d'installation de l'appareil à gaz avec sortie horizontale au mur approuvé *Product Approved*, des instructions pour le système d'évacuation, des listes de pièces pour les instructions d'évacuation et/ou des instructions de la configuration du système d'évacuation doivent être conservées avec l'appareil lorsque l'installation est complétée.

[Traduction]

Appendice A—Consignes d'allumage

POUR PLUS DE SÉCURITÉ LIRE AVANT D'ALLUMER

MISE EN GARDE : Quiconque ne respecte pas à la lettre les instructions dans la présente notice risque de déclencher un incendie ou une explosion entraînant des dommages des blessures ou la mort.

A. Cet appareil possède une veilleuse qui doit être allumée par télécommande ou à la main. Suivez ces instructions à la lettre. Pour économiser l'énergie, éteignez la veilleuse lorsque vous n'utilisez pas l'appareil.

B. AVANT DE F**AIRE FONCTIONNER, reniflez tout autour de l'appareil pour déceler une odeur de gaz. Reniflez près du** plancher, car certains gaz sont plus lourds que l'air et peuvent s'accumuler au niveau du sol.

QUE FAIRE SI VOUS SENTEZ UNE ODEUR DE GAZ :

- Ne pas tenter d'allumer d'appareil.
- **Ne touchez à aucun interrupteur; ne pas vous servir des téléphones se trouvant dans l'édifice.**
- Appelez immédiatement votre fournisseur de gaz depuis un voisin. Suivez les instructions du fournisseur.
- Si vous ne pouvez joindre le fournisseur, appelez le service des incendies.

C. Ne poussez ou ne tournez le bouton d'admission du gaz qu'à la main; ne jamais utiliser d'outil. Si le bouton reste **coincé, ne pas tenter de le réparer; appelez un technicien qualifié. Le fait de forcer le bouton ou de le réparer peut** déclencher une explosion ou un incendie.

D. N'utilisez pas cet appareil s'il a été plongé dans l'eau, même partiellement. Faites inspecter l'appareil par un techn-**-icien qualifié et remplacez toute partie du système de contrôle et toute commande qui ont été plongés dans l'eau.**

INSTRUCTIONS DE MISE EN MARCHE

Schéma 1

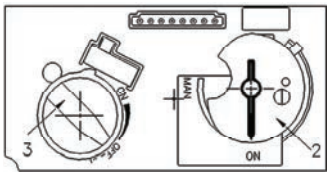

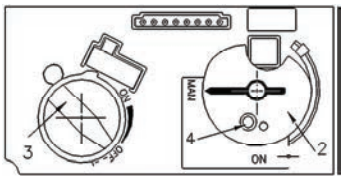

Schéma 2

ARRÊT 1

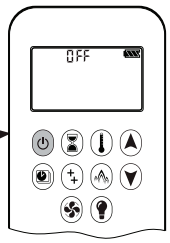

1. ARRÊTEZ ! Lisez les consignes de sécurité ci-dessus.

2. POUR ARRÊTER L'ENTRÉE DE GAZ, éteignez la soupape en pressant sur le bouton ⏻ de la manette de télécommande (1). Attendez cinq (5) minutes pour laisser échapper tout le gaz. Vérifiez autour de l'appareil et près du plancher s'il y a une odeur de gaz. Si c'est le cas, ARRÊTEZ! Passez à l'étape B des consignes de sécurité ci-dessus. S'il n'y a pas d'odeur de gaz, passez à l'étape suivante.

Schéma 3

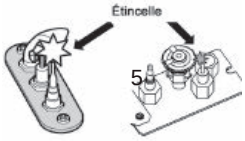

3. ALLUMAGE AUTOMATIQUE : Bouton MAN à ON (2). Assurez-vous que le bouton de réglage des flammes (3) est au réglage le plus bas (fig. 1). Repérez la veilleuse (fig. 3.) dans la boîte de foyer. Sur la télécommande, appuyez sur le bouton ⏻; un court signal sonore indiquera le début du procédé d'allumage; De courts signaux sonores seront entendus jusqu'à ce que le procédé d'allumage soit complet et que le gaz ait circulé dans les tuyaux jusqu'à la soupape; Lorsque la veilleuse s'allumera, le bouton d'ajustement des flammes (3) tournera automatiquement au réglage le plus haut; Appuyez sur le bouton ▼ pour réduire la hauteur des flammes.

4. ALLUMAGE MANUEL : Bouton MAN à MAN (2) (fig. 2). Avec la fenêtre enlevée, repérez la veilleuse (fig. 3) dans la boîte de foyer. Réglez le bouton de réglage des flammes (3) à la température la plus basse**;** À l'aide d'un objet pointu comme un stylo, appuyez sur le centre métallique (4) pour établir l'arrivée du gaz à la veilleuse; Toujours en appuyant sur le centre métallique (4), allumez le gaz à la veilleuse (5) avec une allumette; Continuez d'appuyer sur le centre métallique (4) pour à peu près 10 secondes; relâchez et la veilleuse restera allumée. Si la veilleuse s'allume mais ne reste pas allumée après plusieurs essais, tournez le bouton d'alimentation de gaz (3) à la position "OFF" et appelez votre agent de service ou votre fournisseur de gaz. Replacez la fenêtre et mettez le bouton MAN (2) à la position ON; tournez le bouton de réglage des flammes (3) vers le haut ou le bas ou utilisez les boutons ▲ et ▼ sur la télécommande pour régler les flammes.

COMMENT COUPER L'ADMISSION DE GAZ DE L'APPAREIL

1. ARRÊT AUTOMATIQUE (à l'aide de la télécommande) :

Appuyez et maintenez le bouton ▼ pour arrêter l'alimentation de gaz;

Appuyez sur le bouton ⏻ pour fermer la soupape et éteindre la flamme de la veilleuse.

DO NOT REMOVE FROM FIREPLACE / NE PAS RETIRER DU FOYER

Appendice B—Guide de télécommande

Synchronisation initiale

Avant d'opérer la télécommande avec le foyer, elle doit être synchronisée. Voir *"Synchronisation de la télécommande" à la page 53*.

Écran d'affichage et Manette de télécommande

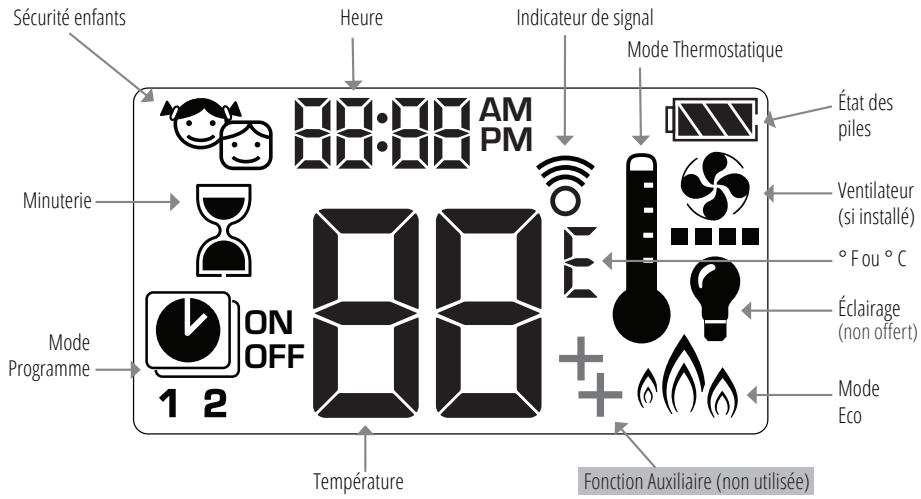

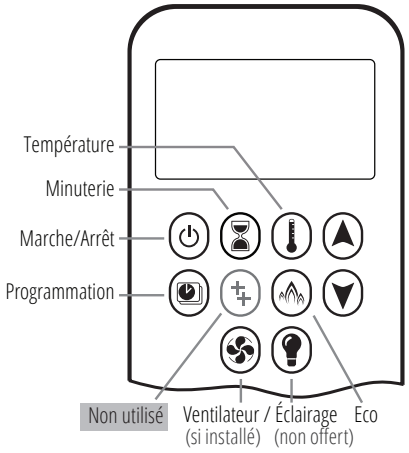

Allumer le foyer

NOTE : Le moteur se met automatiquement à la hauteur de flamme maximum lorsque la veilleuse s'allume.

Allumage à 1 bouton (défaut) : ⏻
Allumage à 2 boutons : ⏻ + ▲ simultanément
Pressez et tenez pendant 4 secondes jusqu'à ce que 8 courts bips se fassent entendre et qu'une série de lignes clignotantes confirment le démarrage; relâcher le(s) bouton(s).

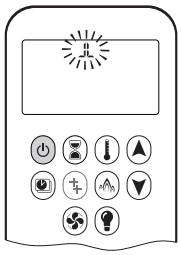

Le gaz circule une fois la veilleuse allumée.

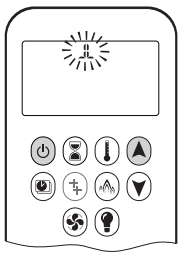

Télécommande passe en Mode Manuel une fois le brûleur allumé.

Pour régler l'allumage à 1 ou 2 boutons, voir la page suivante.

Mode veille (veilleuse seulement)

Pressez et tenez ▼ pour mettre le foyer en mode de veille.

MISE EN GARDE : Si la veilleuse ne reste pas allumée après plusieurs essais appelez votre technicien ou le fournisseur de gaz.

Eteindre le foyer

Pressez ⏻ pour éteindre.

Note : Le foyer peut être rallumé lorsque OFF cessera de clignoter sur la télécommande.

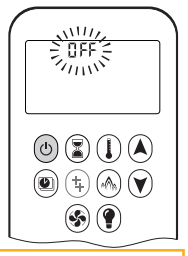

MISE EN GARDE : Vérifiez toujours la veilleuse pour vous assurer qu'elle est bien éteinte.

Régler les flammes

Pressez et tenez ▲ pour augmenter la hauteur.

Pressez et tenez ▼ pour diminuer la hauteur ou aller en mode de veille.

Appendice B—Guide de télécommande

Réglage Express

Double-cliquez ⊽ pour aller au feu le plus bas. “LO” est affiché.

Note : Les flammes vont à la hauteur maximale avant de s’ajuster au niveau le plus bas.

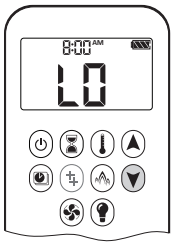

Double-cliquez ⊼ pour aller au feu le plus haut. “HI” est affiché.

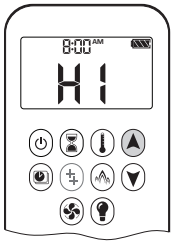

Choisir l’allumage à 1 ou 2 boutons

Sur cette manette de télécommande, vous pouvez choisir l’allumage à 1 ou à 2 boutons. Par défaut, la manette est réglée à l’allumage à 1 bouton.

Vous pouvez également activer ou désactiver certaines fonctions.

Pour changer l’allumage de 1 bouton à 2 boutons, enlevez les piles de la manette, attendez 10 secondes, réinsérez les piles et immédiatement pendant que l’écran clignote, pressez et tenez ⏻ pour 10 secondes. **ON** est affiché et **1** clignote. Lorsque le changement est complété, **1** change pour **2**.

Pour changer l’allumage de 2 boutons à 1 bouton, procédez tel qu’indiqué ci-dessus. **ON** est affiché et **2** clignote. Lorsque le changement est complété, **2** change pour **1**.

Déactiver ou Activer certaines fonctions

Certaines fonctions sont actives par défaut et elles peuvent être déactivées :

- Sécurité enfant
- Mode Programme
- Mode Thermostatique
- Mode Eco
- Ventilateur de circulation
- Minuterie

> **NOTE :** La fonction Auxiliaire ⊹ n’est pas utilisée.

Désactiver une fonction

1. Installez les piles dans la manette. Toutes les icônes sont affichées et clignotent.
2. Pendant qu’elles clignotent, pressez et tenez pendant 10 secondes le bouton de la fonction à désactiver.

L’icône clignotera jusqu’à ce que la désactivation soit complète. Elle le sera lorsque l’icône de fonction et 2 barres horizontales ▬ ▬ seront affichés.

Note : Si le bouton de la fonction désactivée est pressé, il n’y a aucune fonction et ▬ ▬ est affiché.

Activer une fonction

Suivez les mêmes étapes que la désactivation.

L’icône continuera de clignoter jusqu’à ce que l’activation soit complète. L’icône cessera de clignoter et sera affichée.

Régler les degrés

Pour changer entre °C et °F, pressez et tenez ⏻ + ⌛ simultanément.

Note : °C = horloge 24 heures
°F = horloge 12 heures

Régler l’heure

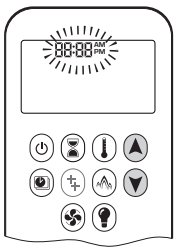

1. Pressez ⊼ + ⊽ simultanément. Un chiffre entre 1 et 7 clignote. Il indique le jour de la semaine.
2. Pressez ⊼ ou ⊽ pour sélectionner le jour de la semaine.
   - 1 = lundi
   - 2 = mardi
   - 3 = mercredi
   - 4 = jeudi
   - 5 = vendredi
   - 6 = samedi
   - 7 = dimanche
3. Pressez ⊼ + ⊽ simultanément. **Heure** clignote.
4. Pressez ⊼ ou ⊽ pour régler l’heure.
5. Pressez ⊼ + ⊽ simultanément. **Minutes** clignotent.
6. Pressez ⊼ ou ⊽ pour régler les minutes.
7. Pressez ⊼ + ⊽ simultanément ou attendez pour confirmer le réglage.

Appendice B—Guide de télécommande

Sécurité enfants

Votre manette peut être verrouillée et ne pourra pas être utilisée sauf pour éteindre le foyer.

Marche

1. Pressez et tenez ⏻ + ▼ simultanément.
2. est affiché. Sécurité enfants est en fonction.

Arrêt

1. Pressez et tenez ⏻ + ▼ simultanément.
2. disparaît. Sécurité enfants est arrêté et la manette fonctionne normalement.

Minuterie

Vous pouvez activer la minuterie pour que votre foyer s'éteigne après un certain temps.

Marche/Réglage

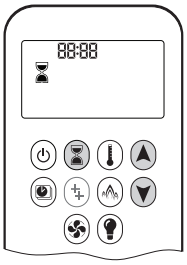

1. Pressez et tenez ⌛ jusqu'à ce que ⌛ soit affiché. **Heure** clignote.
2. Pressez ▲ ou ▼ pour régler l'heure.
3. Pressez ⌛ pour confirmer. **Minutes** clignotent.
4. Pressez ▲ ou ▼ pour régler les minutes.
5. Pressez ⌛ ou attendez pour confirmer.

Arrêt

Pressez ⌛, et ⌛ disparaît.

Note : Le feu s'éteint une fois le décompte de la minuterie terminé. La minuterie ne fonctionne qu'en Modes Manuel, Thermostatique et Eco. La minuterie a une durée maximale de 9 heures et 50 minutes.

Éclairage/Variateur (non offert)

Ventilateur de circulation (si installé)

Marche/Réglage

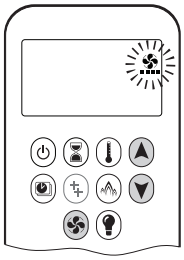

1. Pressez et tenez jusqu'à ce que clignote.
2. Pressez ▲ pour augmenter la vitesse du ventilateur et ▼ pour la diminuer.
3. Pressez ou attendez pour confirmer. est affiché.

Arrêt

Pressez ▼ jusqu'à ce que les 4 barres indiquant la vitesse disparaissent.

Note : Si le ventilateur n'a pas été arrêté après la dernière utilisation, il démarre automatiquement 4 minutes après l'allumage à la vitesse maximale puis se met au dernier niveau utilisé après 10 secondes.

Le ventilateur s'arrête 10 minutes après que le gaz soit coupé et la soupape à OFF ou en veilleuse.

Appendice B—Guide de télécommande

Modes d'opération

Mode Thermostatique

La température de la pièce est mesurée et comparée à la température réglée. La flamme s'ajuste automatiquement pour atteindre la température réglée.

Mode Programme

La température est contrôlée par les Programme 1 et 2, chacun étant programmé pour allumer et éteindre le foyer à une heure et température données.

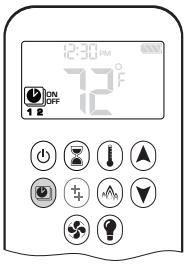

Mode Eco

Les flammes sont modulées entre haut et bas. Si la température de la pièce est moindre que la température réglée, les flammes restent hautes plus longtemps. Si la température de la pièce est plus haute que la température réglée, les flammes restent basses plus longtemps. Un cycle dure approximativement 20 minutes.

Si un des modes décrit ci-dessus (Thermostatique, Programme ou Eco) est en fonction et commandé par l'application MyFire via WiFi, l'écran de la manette affichera **APP**.

Mode Manuel

L'allumage et l'arrêt du foyer, de même que la hauteur des flammes sont contrôlés manuellement par l'usager.

Mode Thermostatique

Marche

Pressez . s'affiche. La température préréglée est affichée brièvement suivie de la température de la pièce.

Réglage

1. Pressez et tenez jusqu'à ce que soit affiché et que la température préréglée clignote.
2. Pressez ou pour ajuster la température.
3. Pressez ou attendez pour confirmer.

Arrêt

1. Pressez .
2. Pressez ou pour aller en Mode Manuel
3. Pressez pour aller en Mode Programme.
4. Pressez pour aller en Mode Eco.

Mode Programme

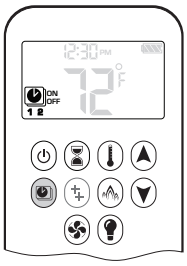

Marche

Pressez .

, **1** ou **2**, **ON** ou **OFF** sont affichés.

Arrêt

1. Pressez , , ou pour aller en Mode manuel.
2. Pressez pour aller en Mode Thermostatique.
3. Pressez pour aller en Mode Eco.

Note: La température réglée pour le Mode Thermostatique est la température utilisée par le Mode Programme Marche. Si vous changez la température du Mode Thermostatique, la température Marche du Mode Programme changera aussi.

Réglage par défaut

- HEURE DE MARCHE TEMPÉRATURE (Thermostatique) : 70 °F / 21 °C
- TEMPÉRATURE HEURE D'ARRÊT : "▬ ▬" (flamme veilleuse seulement)

Appendice B—Guide de télécommande

Réglage de la température

1. Pressez et tenez jusqu'à ce que clignote. **ON** et température préréglée (en Mode Thermostatique) sont affichés.
2. Pressez ou attendez. **OFF** affichés, température clignote.
3. Pressez ou pour sélectionner la température en arrêt.
4. Pressez pour confirmer.

Note: Les températures préréglées Marche (Mode Thermostatique) et Arrêt seront les mêmes pour chaque jour.

Réglage Jour

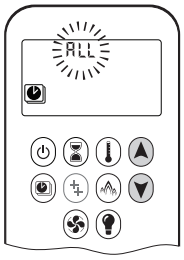

1. **ALL** clignote. Pressez ou pour choisir entre :
   - **ALL** = mêmes réglages marche-arrêt tous les jours
   - **SA:SU** = mêmes réglages marche-arrêt samedi et dimanche
   - **1, 2, 3, 4, 5, 6, 7** = minuterie quotidienne—réglages marche-arrêt uniques pour un seul jour de la semaine, plusieurs jours de la semaine ou tous les jours de la semaine.
2. Pressez pour confirmer.

Choix ALL (mêmes réglages, tous les jours)

Réglage heure MARCHE (PROGRAMME 1)

1. , **1, ON** affichés. **ALL** affiché brièvement. **Heure** clignote.
2. Pressez ou pour régler l'heure.
3. Pressez pour confirmer. , **1, ON** affichés. **ALL** affiché brièvement. **Minutes** clignote.
4. Pressez ou pour régler les minutes.
5. Pressez pour confirmer.

Réglage heure ARRÊT (PROGRAMME 1)

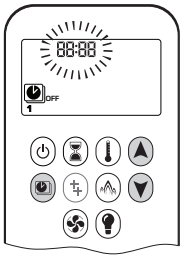

1. , **1, OFF** affichés. **ALL** affiché brièvement. **Heure** clignote.
2. Pressez ou pour régler l'heure.
3. Pressez pour confirmer. , **1, OFF** affichés. **ALL** affiché brièvement. **Minutes** clignote.
4. Pressez ou pour régler les minutes.
5. Pressez pour confirmer.

Note : Passez au PROGRAMME 2 et réglez les heures de marche et d'arrêt ou interrompre la programmation à ce stade. PROGRAMME 2 demeure alors désactivé.

Note : PROGRAMME 1 et 2 utilisent les mêmes températures de MARCHE (Thermostatique) et d'ARRÊT. Une nouvelle température de MARCHE (Thermostatique) et/ou d'ARRÊT réglée devient aussitôt le nouveau réglage par défaut.

Note : Les heures de MARCHE et d'ARRÊT programmées en PROGRAMME 1 et PROGRAMME 2 deviennent les nouvelles heures par défaut.

Les piles doivent être enlevées pour supprimer les heures de MARCHE et d'ARRÊT et les températures du PROGRAMME 1 et du PROGRAMME 2.

Choix SA:SU (mêmes réglages samedi et dimanche) ou choix 1, 2, 3, 4, 5, 6, 7 (réglages différents à chaque jour)

- Réglez l'heure de MARCHE et d'ARRÊT en procédant de la même manière que "**Choix ALL**" ci-dessus.
- Attendre avant de terminer les réglages.

Eco Mode

Marche

Pressez pour aller en Mode Eco. affiché.

La hauteur des flammes module entre forte et faible intensité pendant 20 minutes.

Arrêt

Pressez . disparaît.

Appendice B—Guide de télécommande

Indicateur de piles faibles

⚠ **MISE EN GARDE :** N'utilisez pas de tournevis ou autre objet métallique pour enlever les piles du porte-piles ou de la manette de télécommande. Cela pourrait causer un court-circuit du système de télécommande.

Manette

L'icône de piles faibles apparaîtra lorsque les piles de la manette doivent être remplacées. Remplacez avec 2 piles **alcallines** AAA 1.5 V.

Porte-piles

Une série de bips fréquents pendant 3 secondes quand le moteur de la soupape tourne indiquent que les piles ont besoin d'être remplacées dans le porte-piles. Remplacez les piles par 4 piles **alcalines** AA 1.5 V.

Arrêt automatique

Minuterie

Le feu s'éteint une fois le décompte de la minuterie terminé. La minuterie fonctionne uniquement en Modes Manuel, Thermostatique et Eco. La minuterie a une durée maximale de 9 heureset 50 minutes.

Piles faibles au récepteur

Quand les piles du porte-piles sont faibles, le foyer s'éteint complètement. (Ceci ne se produit pas si le courant électrique est interrompu.)

Arrêt 7 jours

Quand le système n'a pas fonctionné pendant 7 jours, le système éteint automatiquement le foyer incluant la veilleuse.

Mise en veilleuse automatique

3 heures sans communication

La soupape passe en flamme de veilleuse si aucun changement de la hauteur des flammes n'intervient pendant une période de 3 heures. Le feu continuera à fonctionner normalement lorsque la communication est rétablie.

Appendice B—Guide de télécommande

Codes d'erreur

Dans le cas ou il y aurait une erreur dans la fonction de la télécommande la manette affichera un code d'erreur.

Code d'erreur	Message sur la manette	Durée de l'affichage	Symptôme	Cause possible
F04	F04	4 sec	• Pas de veilleuse en 30 sec • Note : après 3 séquences d'allumage manquées, message F06 affiché	• Pas d'alimentation de gaz • Air dans la conduite de gaz à la veilleuse • Pas d'étincelle • Polarité inversée dans le fil du thermocouple
F07	Symbole piles faibles	Permanent	• Icône de pile clignote sur l'écran de la manette	• Piles faibles dans la manette
F06	F06	4 sec	• 3 séquences d'allumage manquées en 5 minutes • Feu ne réagit pas, pas de flamme de veilleuse	• Pas d'alimentation de gaz • Air dans la conduite de gaz à la veilleuse • Pas d'étincelle • Polarité inversée dans le fil du thermocouple • Orifice de veilleuse incorrecte si la soupape a été convertie de LPG à NG ou vice versa
F09	F09	4 sec	• Feu ne réagit pas • Aucun contrôle électronique du feu	• Bouton n'a pas été pressé durant la synchronisation • Récepteur et manette pas synchronisés
F46	F46	4 sec	• Feu ne réagit pas • Réponse intermittente • Aucun contrôle électronique du feu	• Aucune ou mauvaise connexion entre le récepteur et la manette • Pas de puissance au récepteur (piles faibles) • Faible portée de communication (adaptateur électrique défecteux, manette ne communique pas avec récepteur)

Appendice C—Interrupteur mural

L'Interrupteur mural peut être utilisé pour contrôler le foyer. Il allume, éteint le feu et augmente et diminue la hauteur des flammes.

Notez que les fonctions de thermostat et de minuterie ne sont pas offertes sur l'interrupteur mural.

Ajustez la hauteur des flammes

Pressez et tenez le bouton UP pour augmenter graduellement la hauteur des flammes.

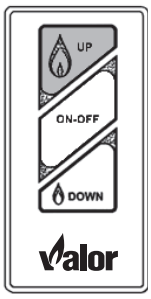

Allumez et éteignez l'appareil

Pressez le bouton ON-OFF une fois pour allumer la veilleuse. Pressez à nouveau pour l'éteindre.

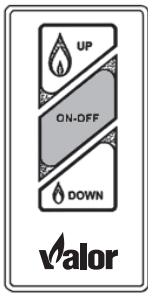

Pressez et tenez le bouton DOWN pour diminuer la hauteur des flammes.

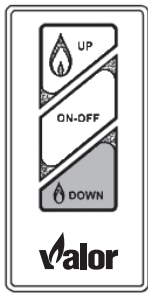

Appendice D—Système HeatShift

Système HeatShift[MC]

Planification et Installation : Linear avec HeatShift[MC]

Directives pour usage avec les **foyers Valor Linear : 1500, 1600, 1700 et 1800 J ou K**

Application

Le système HeatShift[MC] redistribue l'air chaud émanant du foyer à l'endroit désiré en utilisant la convection naturelle, sans nécessiter de ventilateur.

Plénums LDK1, LDK3, LDK4 ou LDK9 : L'air chaud est dirigé plus haut sur le mur, sur les murs de côté ou même dans une pièce adjacente.

Plaques d'extrémité LDK7 : L'air chaud est dirigé à travers un espace (min. 2-1/2" [64 mm]) entre le mur au-dessus du foyer et le plafond. **Avec le LDK7, la sortie d'air doit être dans la même pièces que le foyer.**

Ces installations résultent en un mur aux températures moins chaudes au-dessus du foyer permettant d'y placer des oeuvres d'art, téléviseur, et ainsi de suite.

Il est déconseillé d'installer le Ventilateur de circulation d'air 1595CFK ou 1595CFKV2 avec le système HeatShift.

Les kits LDK1, LDK3, LDK4, LDK7 ou LDK9 peuvent être utilisés avec les foyers Linear indiqués ci-dessus.

De plus, l'air chaud peut être extrait du plénum HeatShift en y raccordant le Ventilateur de zone HeatSplit 1270RBK **(plénums LDK1 et LDK4 SEULEMENT)**.

Note : Ces directives doivent être utilisées conjointement avec les directives d'installation fournies avec le foyer.

Pour certains modèles, l'utilisation de ce système permet des dégagements au manteau ou tablette plus bas—voir *Dégagements—manteau ou tablette combustinbles* dans cet Appendice. Ces dégagements sont permis **SEULEMENT lorsque le système HeatShift est installé et le déflecteur de convection interne a été enlevé sur l'appareil.**

⚠ AVERTISSEMENT

Tous les foyers indiqués ci-dessus exigent l'enlèvement du déflecteur de convection interne pour que ce système fonctionne bien—lisez attentivement ces directives!

Certification

Les kits HeatShift LDK1, LDK3, LDK4, LDK7 et LDK9 sont certifiés par la CSA pour usage exclusivement avec les foyers Valor indiqués ci-dessus—NE PAS les utiliser avec d'autres modèles.

Le système HeatShift peut aussi être utilisé sur les installations extérieures.

Les conduits de 5 pouces (127 mm) de diamètre utilisés avec ces kits doivent être fabriqué de métal et répondre aux normes UL-181 Class 1 Air Duct. Les conduits souples d'aluminium sont acceptables s'ils répondent aux normes UL-181 Class 1.

⚠ AVERTISSEMENT

NE PAS COUVRIR ou placer d'objets devant ou par-dessus une sortie d'air. ÉVITEZ de placer la sortie d'air à moins de 7 pieds (2,13 m) au-dessus du plancher car les températures de l'air à la sortie sont chaudes.

⚠ AVERTISSEMENT

Lorsque la sortie d'air est près d'un plafond de couleur pâle, le plafond peut se tacher par la poussière qui se trouverait dans le courant d'air chaud; le/s plénum/s placé/s plus bas sur le mur aideront à diminuer la possibilité de taches.

NOTE—Gicleurs automatiques

Selon la température ambiante, la température de l'air émanant du système HeatShift peut se situer autour de 210 °F (99 °C). Veuillez consulter le code du bâtiment local, choisir les têtes de gicleurs appropriées et les placer en conséquence. Voir pages Encastrement et dégagements.

Appendice D—Système HeatShift

Kits

Cinq kits sont offerts pour les foyers Linear :

- LDK1—Plénum quadruple de 48” (122 cm)
- LDK3—Plénums doubles de 14” (35,6 cm) (2), grilles incluses
- LDK4—Plénum quadruple de 38” (96,6 cm)
- LDK7—Plaques d’extrémité des conduits (2)—pour sortie en cantonnière (au plafond) SEULEMENT
- LDK9—Plénum quadruple de 30” (76,2 cm)

Contenu des kits

LDK1
48” x 2”
(122 x 5,1 cm)

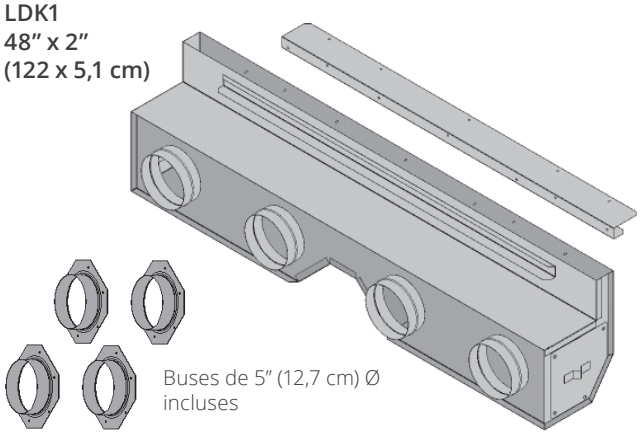

LDK4
38” x 2”
(96,6 x 5,1 cm)

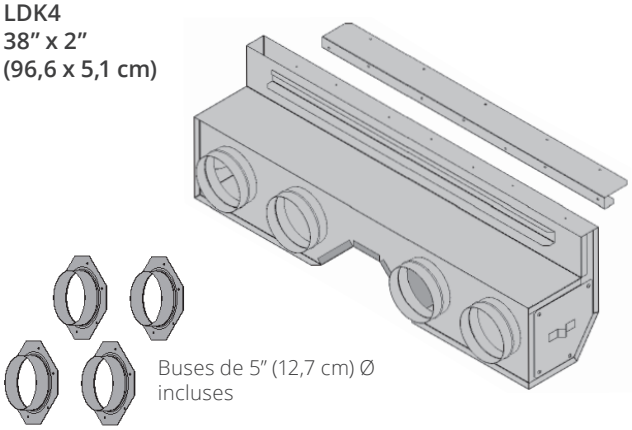

LDK3
2 - 14” x 6”
(25,6 x 15,3 cm)

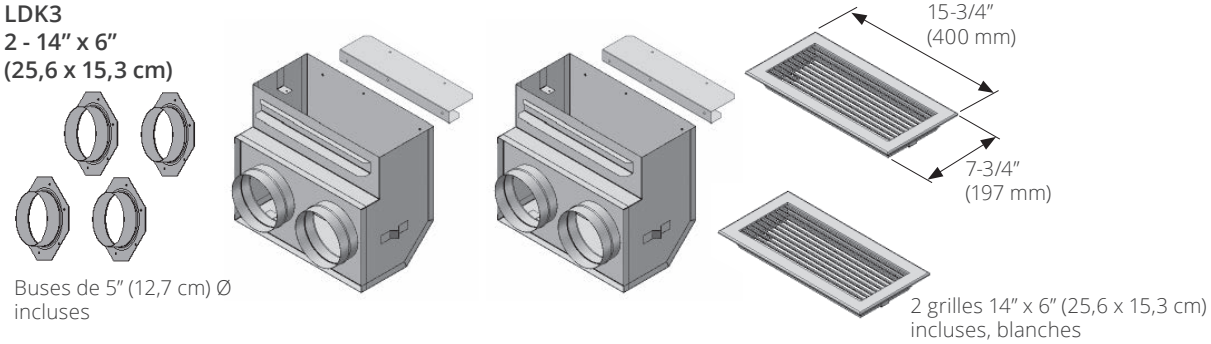

LDK7
2 plaques d’extrémité des conduits

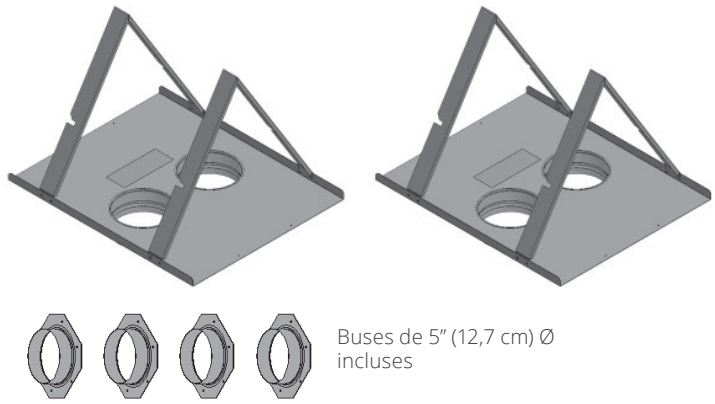

LDK9
30” x 2”
(76,2 x 5,1 cm)

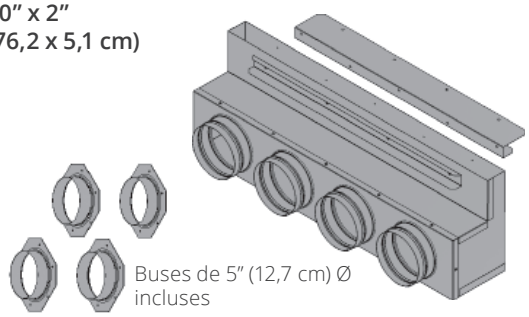

Appendice D—Système HeatShift

Accessoires optionnels

- LDK2—Cadre de finition 48” (122 cm), pour le LDK1
- LDK5—Cadre de finition 38” (96,6 cm), pour le LDK4
- LDK6—Conduits flex en aluminium de 5” (12,7 cm) de diamètre à 2 plis—2 longueurs de 10 pi (3,05 m) pouvant être coupées à la longueur désirée
- LDK10—Cadre de finition 30” (73,2 cm), pour le LDK9

Contenu des kits

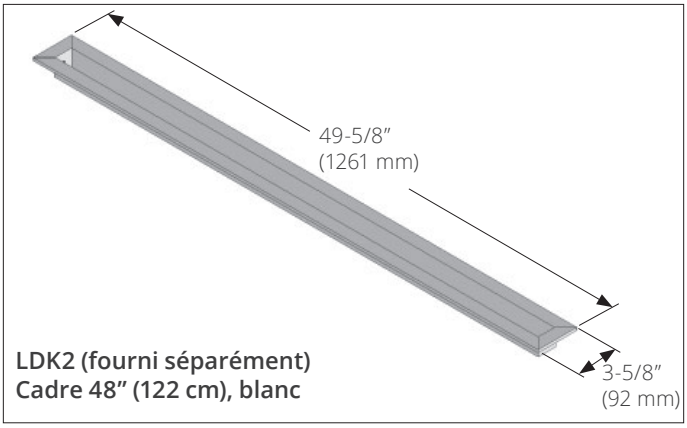

LDK2 (fourni séparément)
Cadre 48” (122 cm), blanc

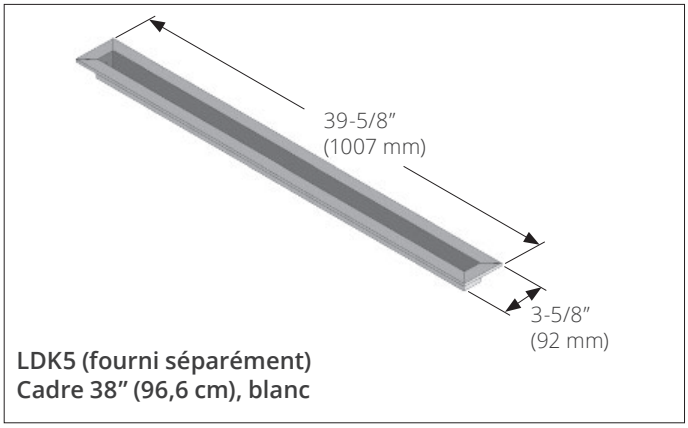

LDK5 (fourni séparément)
Cadre 38” (96,6 cm), blanc

LDK6
2 - 10’ x 5” (3,03 x 0,127 m) (aluminum flex)

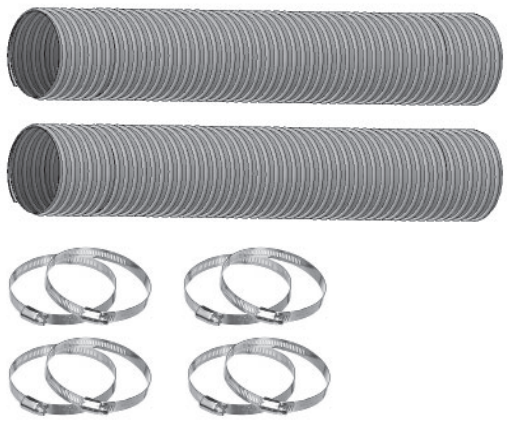

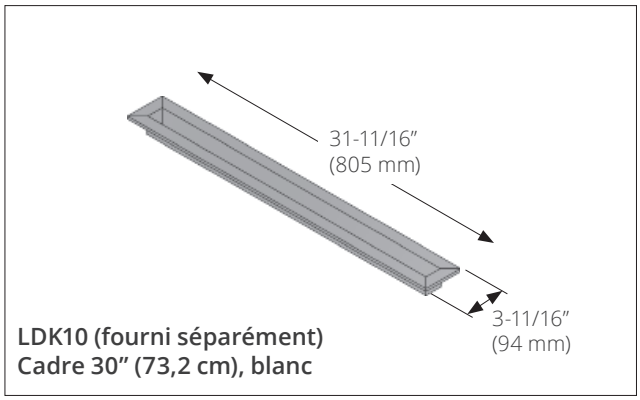

LDK10 (fourni séparément)
Cadre 30” (73,2 cm), blanc

Appendice D—Système HeatShift

Configurations suggérées

Pas à l'échelle

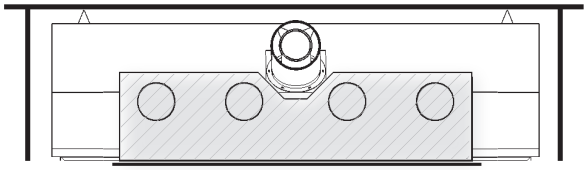

Sortie à l'avant avec LDK1, LDK4 ou LDK9

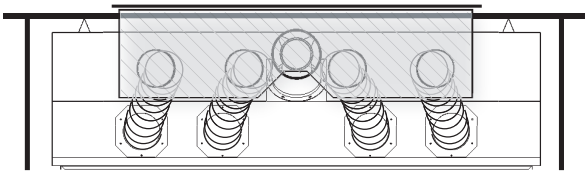

Sortie sur un mur arrière avec LDK1, LDK4 ou LDK9
Note : Le conduit d'évacuation du foyer peut empiéter sur la position du plénum. Décalez le conduit autour du plénum si nécessaire.

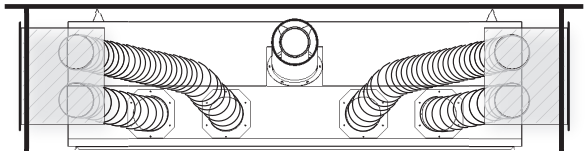

Sorties sur les côtés avec LDK3

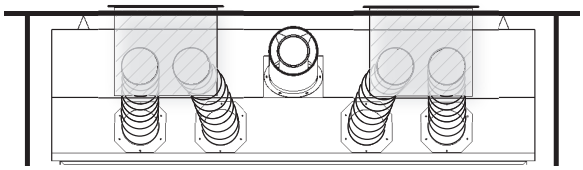

Sorties sur un mur arrière avec LDK3

Note : Le parcours du conduit d'évacuation vertical du foyer devra être décalé autour des plénums de 38" (LDK4) ou de 48" (LDK1).

Note : Buses de sortie décalées, 2 par côté

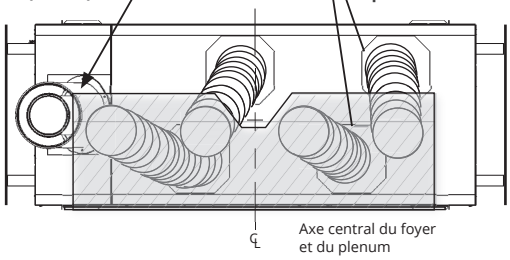

1600K L1 à 2 côtés avec LDK1, LDK4 ou LDK9

Note - When using LDK7, the discharge opening must be located in the same room as the fireplace.

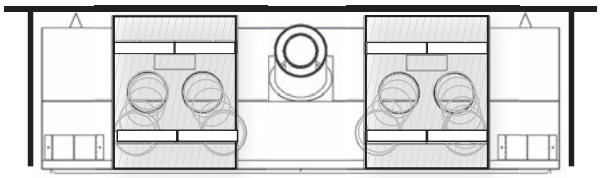

avec LDK7

Installations en coin

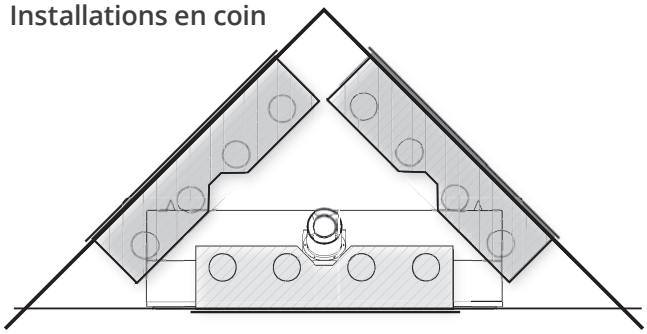

⚠ AVERTISSEMENT

Les plénums sont certifiés pour décharge horizontale SEULEMENT. Les plaques d'extrémité des conduits sont certifiés pour décharge verticale vers le haut SEULEMENT. NE PAS installer le plénum ou les plaques sur le plancher ou au plafond. NE PAS COUVRIR OU PLACER d'objets devant ou par-dessus la sortie d'air. ÉVITEZ de placer la sortie d'air à moins de 7 pieds (2,13 m) au-dessus du plancher car les températures de l'air à la sortie sont chaudes!

NE PAS INSTALLER LES SORTIES À TRAVERS LES MURS EXTÉRIEURS!

NOTE : Ce système peut également être utilisé sur les **installations extérieures** où l'on souhaite réduire la température de la surface du mur au-dessus du foyer. Les grilles de déversement d'air chaud doivent être situées dans un espace à l'épreuve des intempéries tel que décrit dans le Guide d'installation Conversion pour l'extérieur GV60CKO.

Appendice D—Système HeatShift

Concept (avec plénums LDK1, LDK2, LDK4 et LDK9)

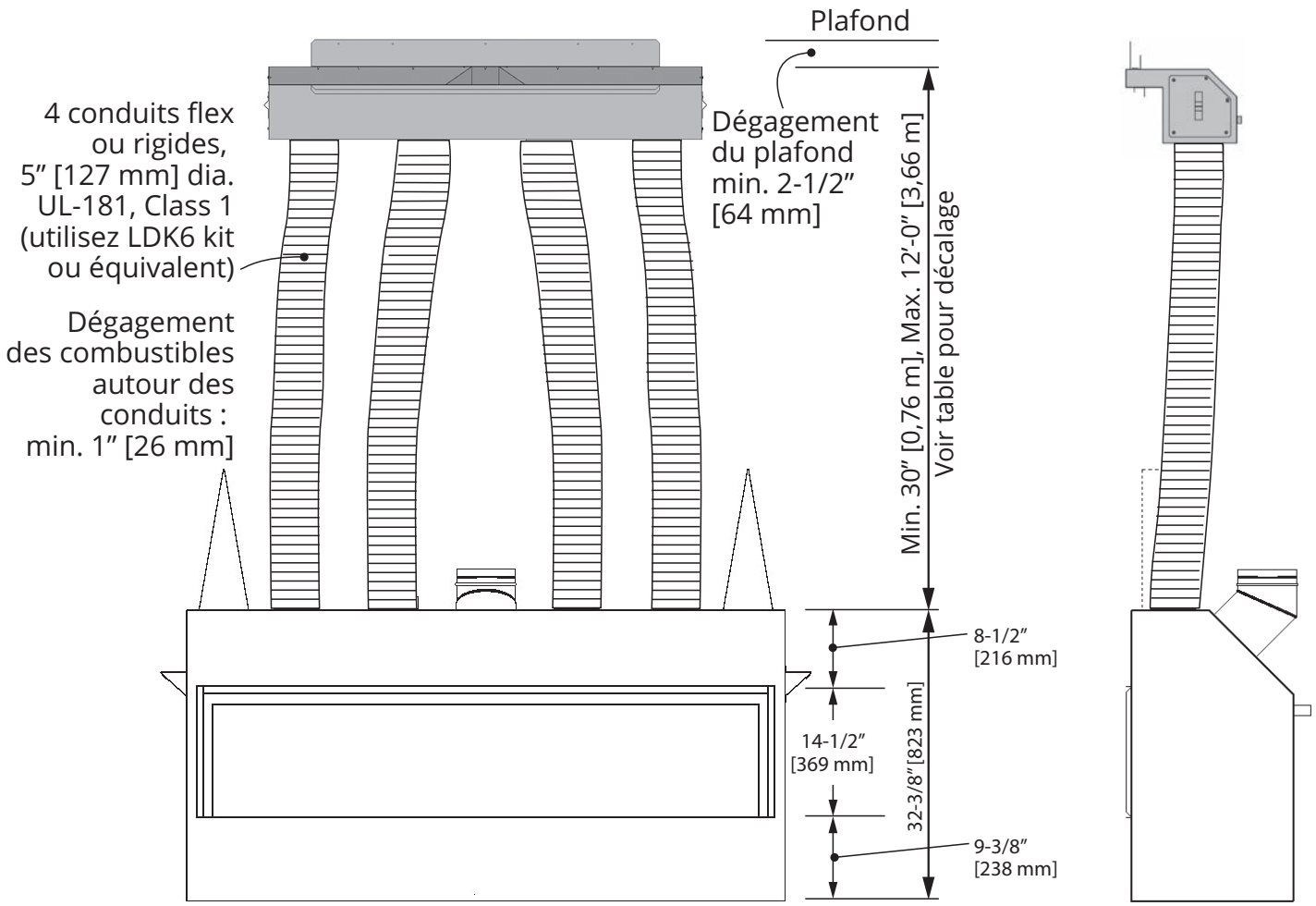

Appendice D—Système HeatShift

Concept (avec plaques d'extrémité LDK7)

Note - Avec le LDK7, la sortie d'air doit être dans la même pièce que le foyer.

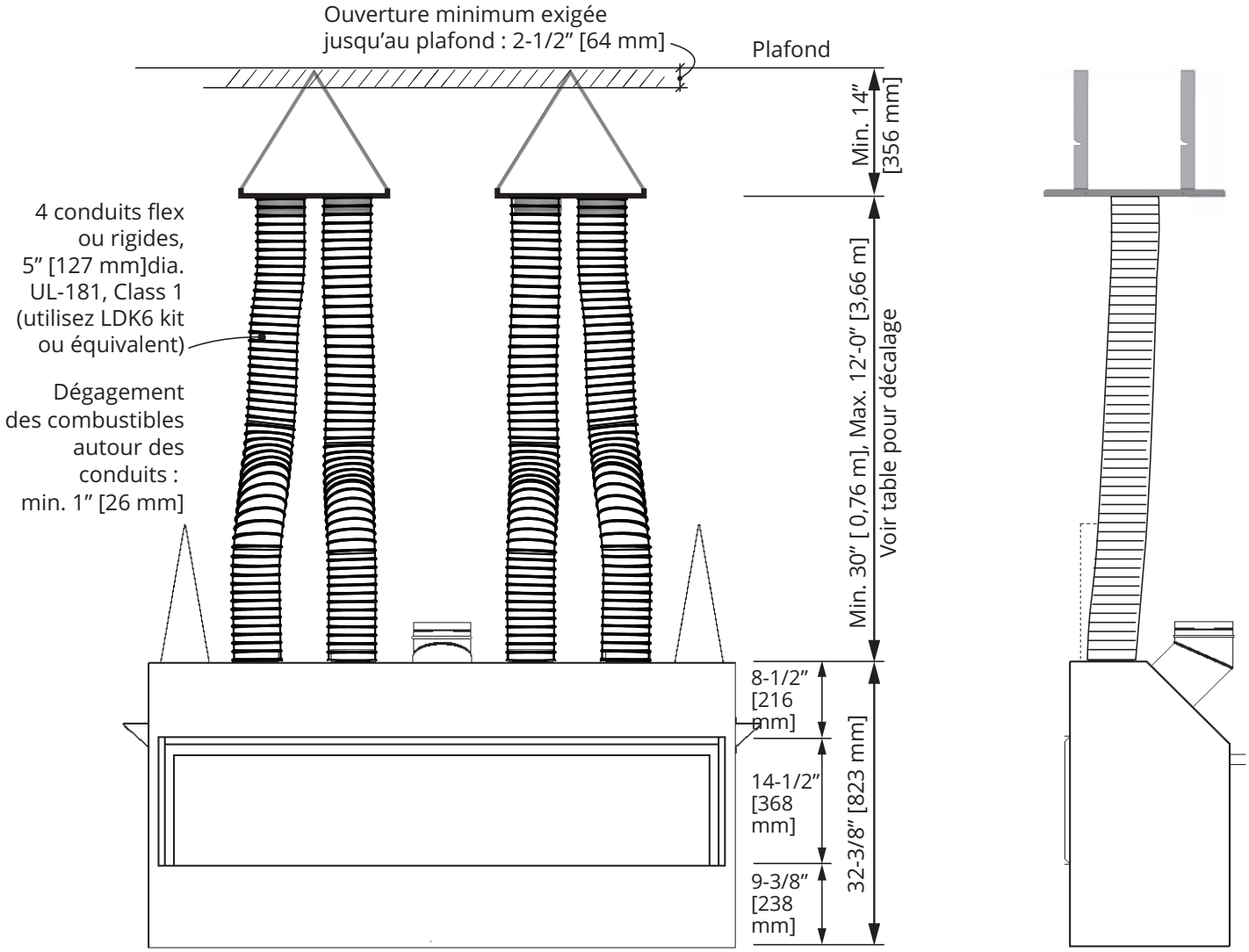

Appendice D—Système HeatShift

Y Élévation verticale	X Max. décalage horizontal permis
30″ 0,76 m	24″ 0,61 m
36″ 0,91 m	36″ 0,91 m
42″ 1,07 m	48″ 1,22 m
48″ 1,22 m	60″ 1,52 m
54″ 1,37 m	72″ 1,83 m
60″ 1,52 m	84″ 2,13 m
66″ 1,68 m	96″ 2,44 m
12′-0″ 3,66 m	96″Max.

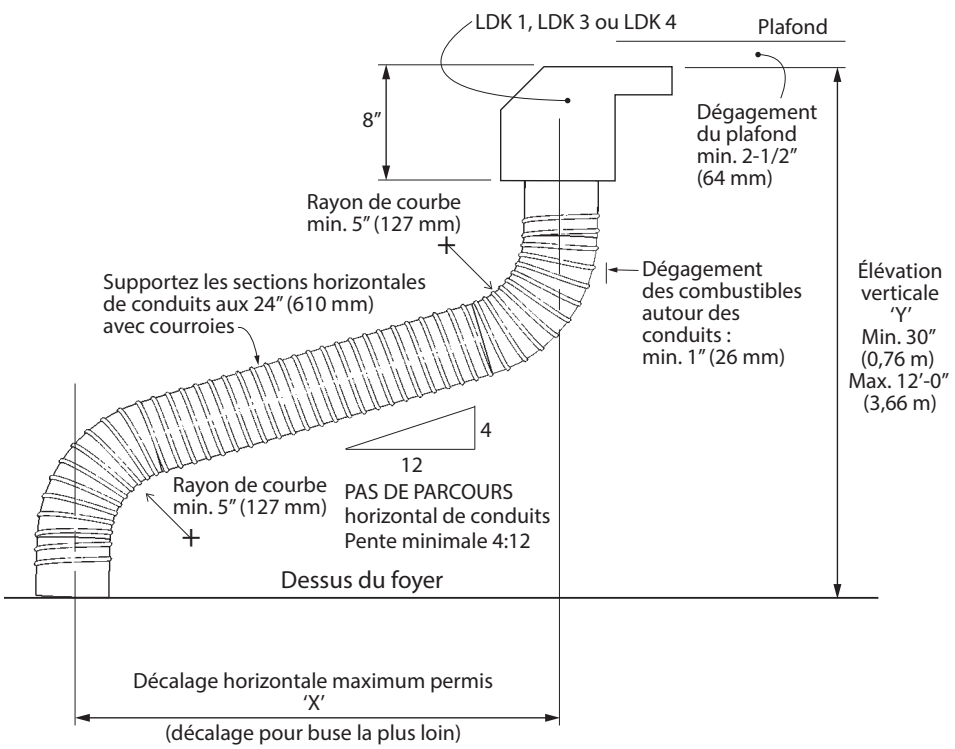

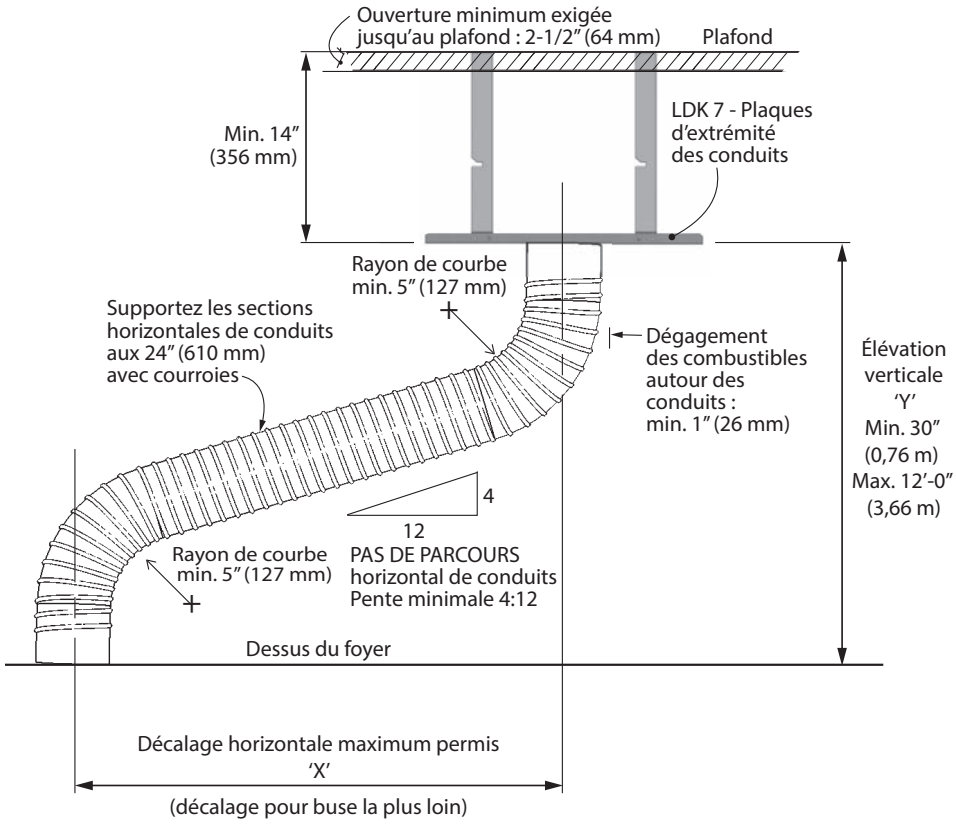

Appendice D—Système HeatShift

Dimensions Plénums

LDK 1

pouces [mm]

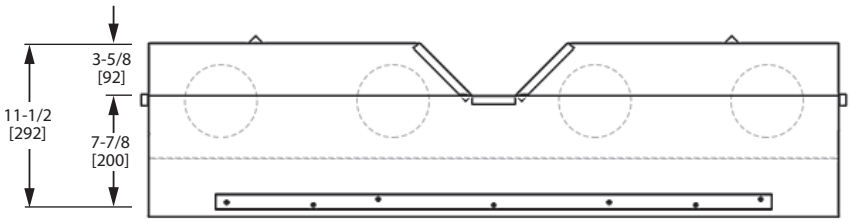

Vu du haut

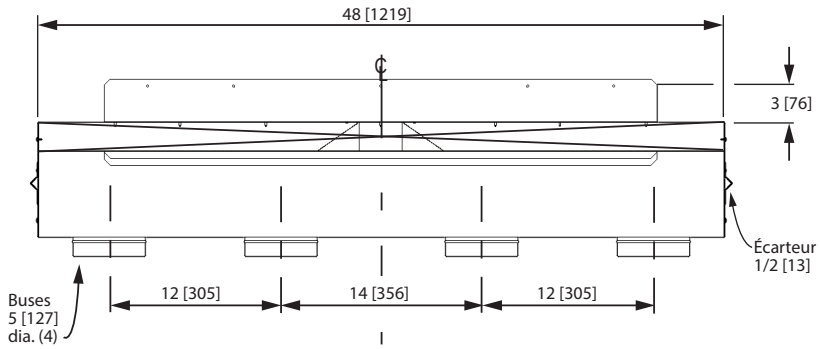

Vue avant

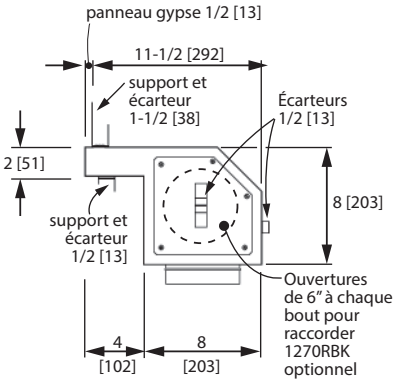

Vue côté droit

LDK 4

pouces [mm]

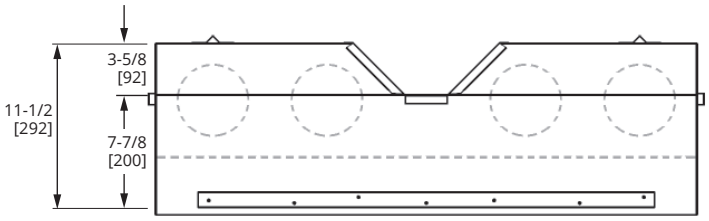

Vu du haut

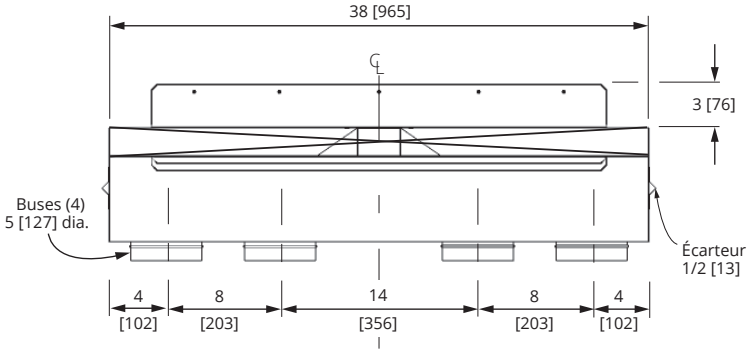

Vue avant

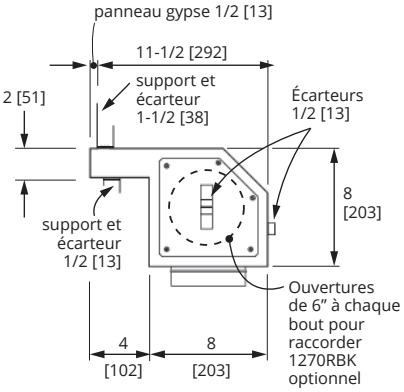

Vue côté droit

Appendice D—Système HeatShift

Dimensions—Plénums

LDK 3

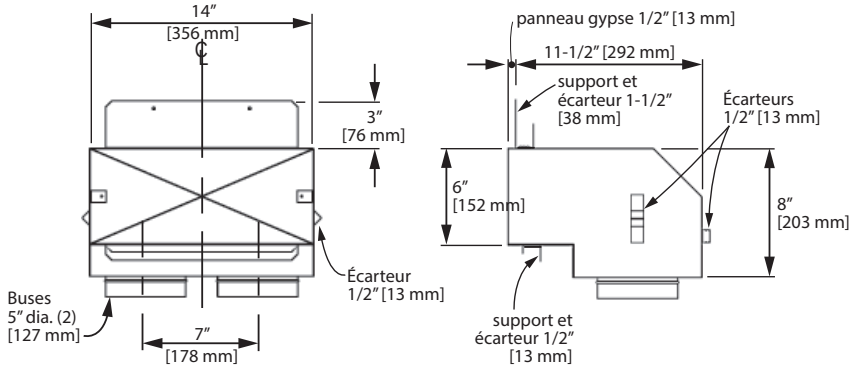

Vue avant

Vue côté droit

LDK 9

pouces [mm]

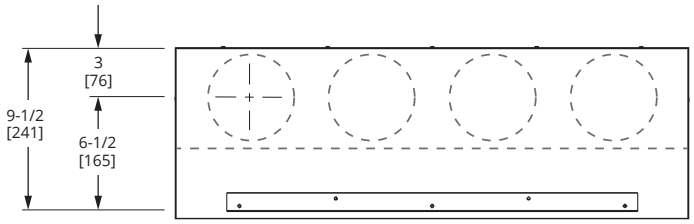

Vu du haut

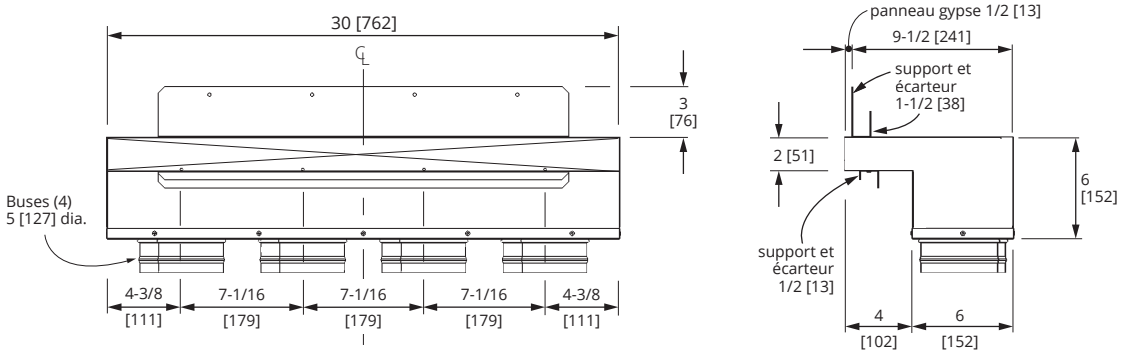

Vue avant

Vue côté droit

Appendice D—Système HeatShift

Dimensions—Plaques d'extrémité LDK7

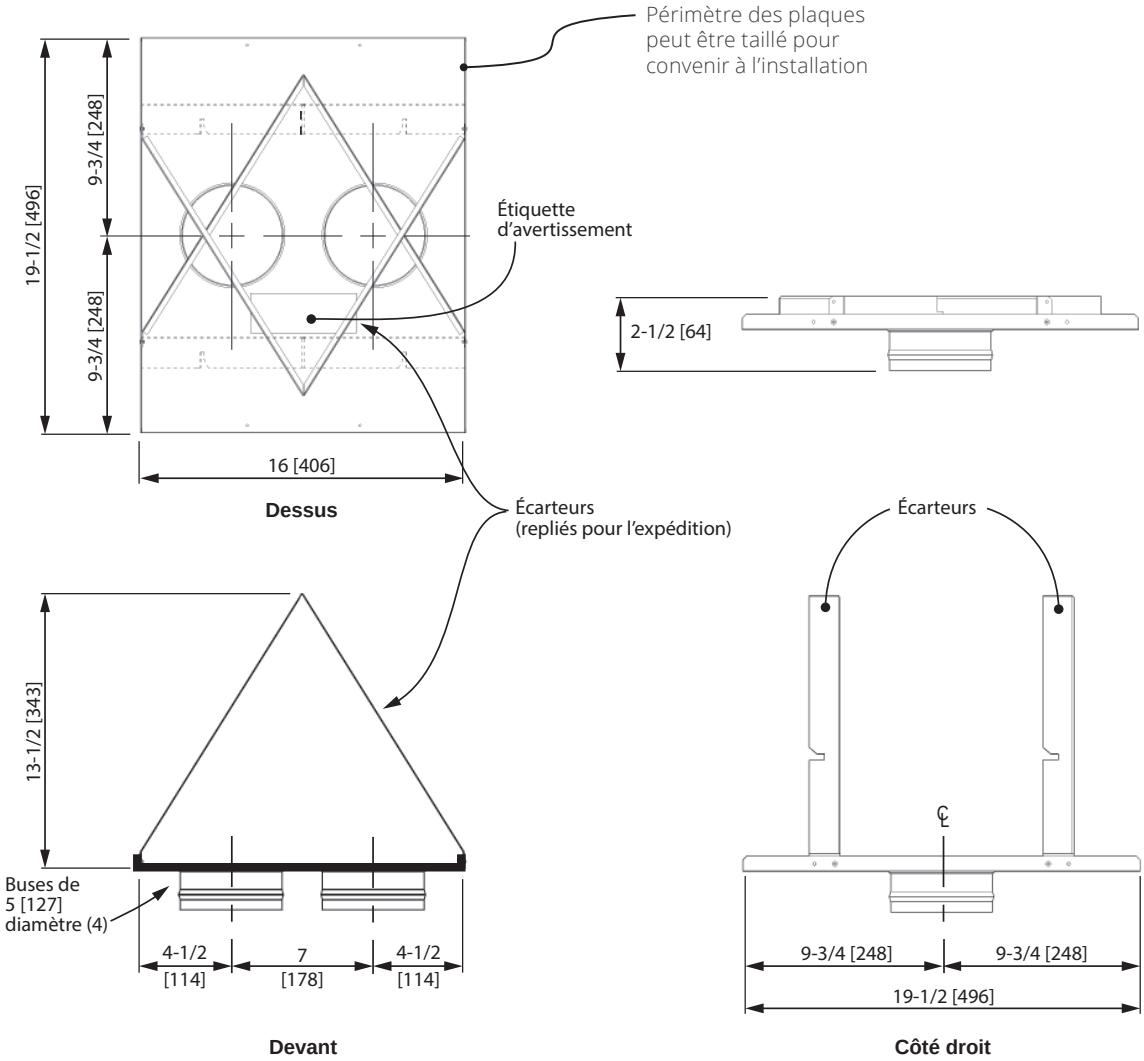

Appendice D—Système HeatShift

Encastrement sommaire

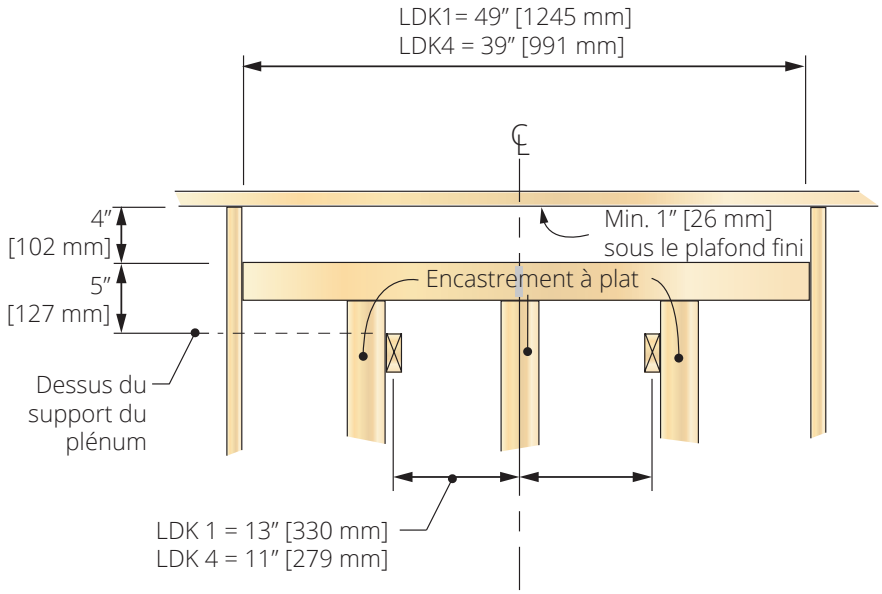

LDK 1 & LDK 4

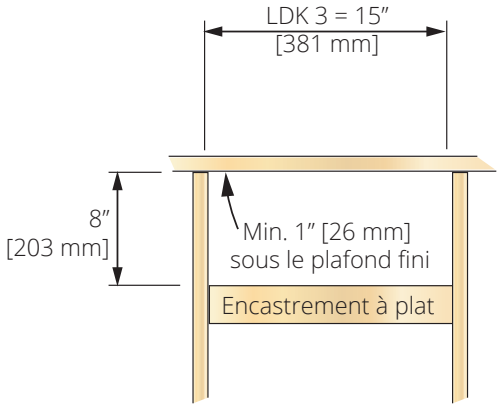

LDK 3

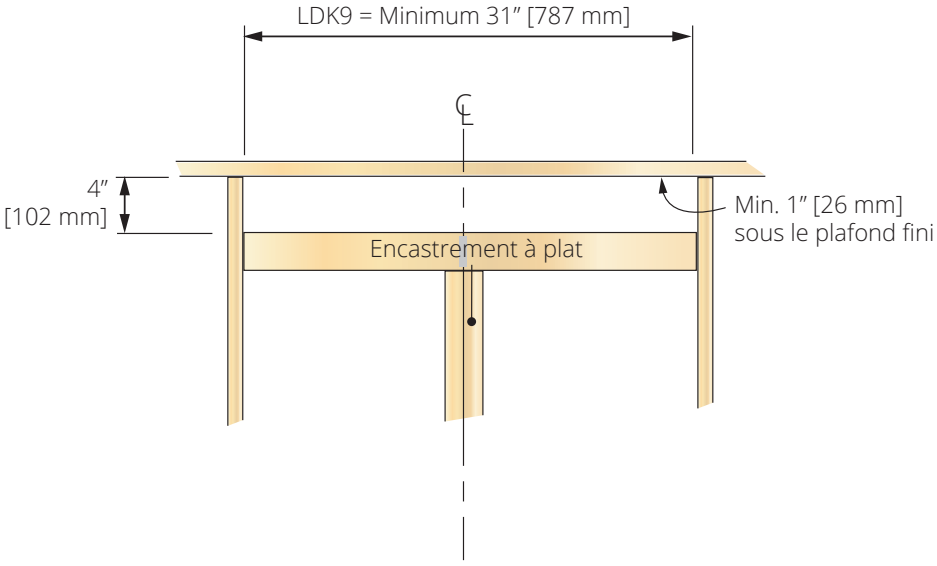

LDK9

Appendice D—Système HeatShift

Encastrement et dégagements

Encastrement sommaire
LDK 1 = 49” [1245 mm]
LDK 4 = 39” [991 mm]
LDK 3 = 15” [381 mm]
LDK 9 = 31” [787 mm]

Voir détail

LDK 1 = 4” [102 mm]
LDK 4 = 4” [102 mm]
LDK 3 = 8” [203 mm]
LDK 9 = 4” [102 mm]

5” [127 mm]

2 x 4 à plat

Encastrement à plat

2 x 4 à plat

Dégagement min. de 1/2” [13 mm] des combustibles aux bouts

!

Consultez le guide d’installation fourni avec le foyer pour connaître les dimensions minimales de cavité combustible. Note - Dimensions minimales de cavité peuvent être dictées par le plénum LDK lorsqu’installé dans un coin.

NOTE—Gicleurs automatiques

Selon la température ambiante, la température de l’air émanant du système HeatShift peut se situer autour de 210 °F (99 °C). Veuillez consulter le code du bâtiment local, choisir les têtes de gicleurs appropriées et les placer en conséquence.

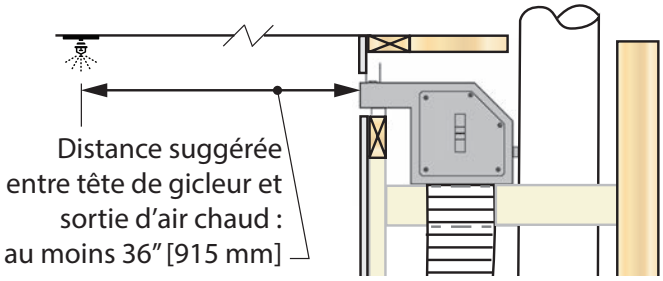

Appendice D—Système HeatShift

Encastrement et dégagements—détails

LDK1 & LDK4

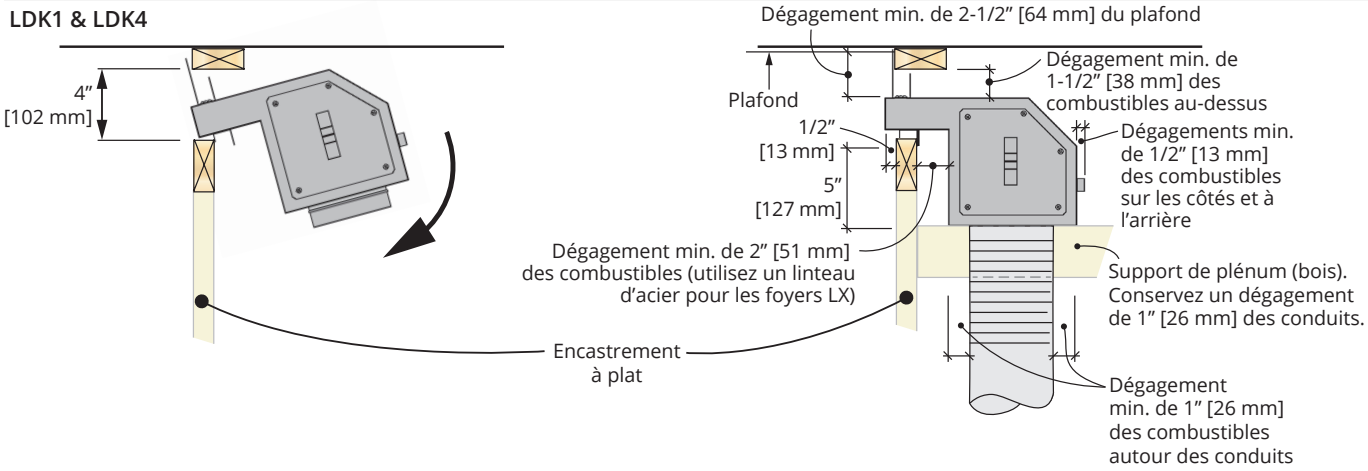

LDK3

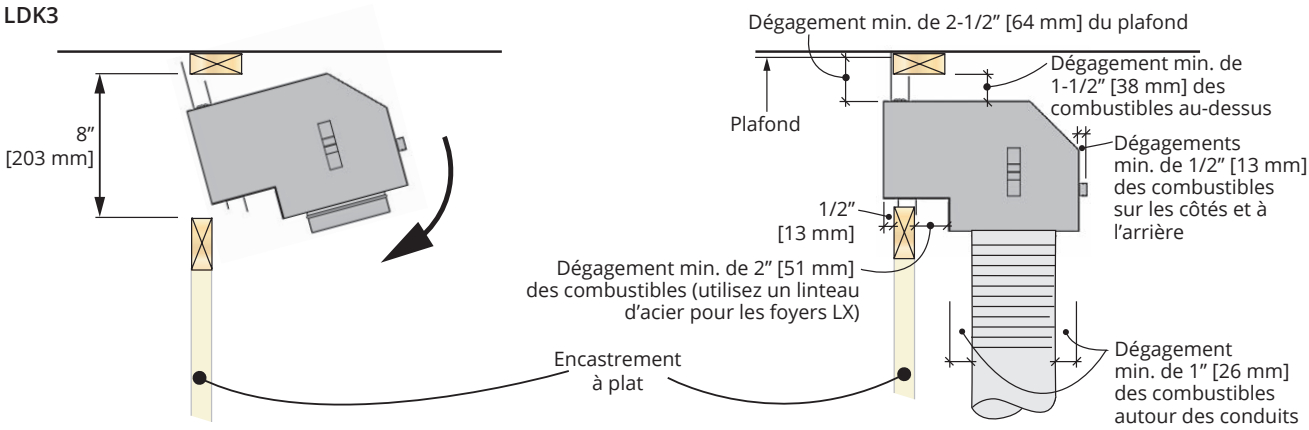

LDK9

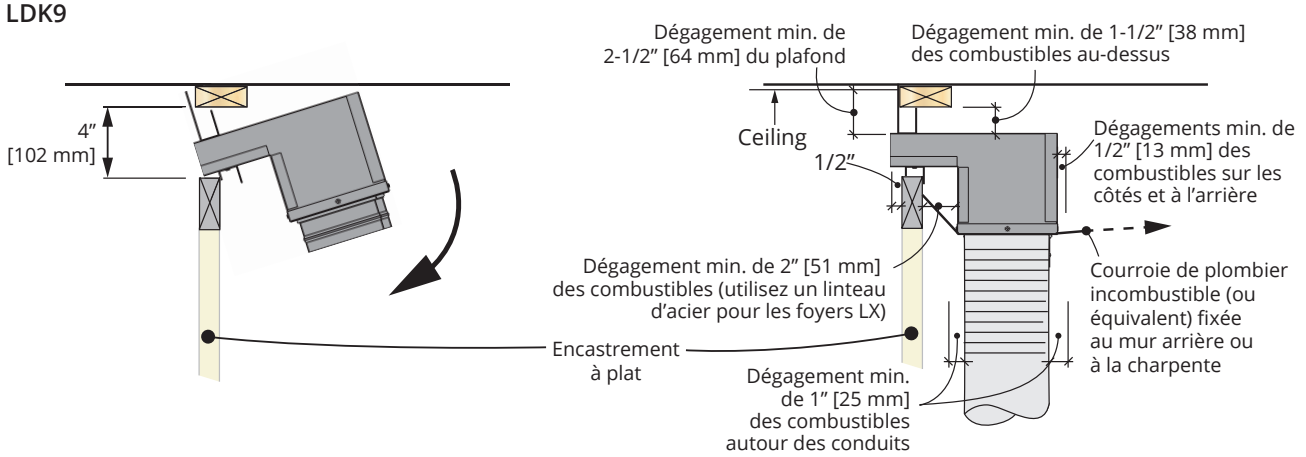

NOTE—Gicleurs automatiques

Selon la température ambiante, la température de l'air émanant du système HeatShift peut se situer autour de 210 °F (99 °C). Veuillez consulter le code du bâtiment local, choisir les têtes de gicleurs appropriées et les placer en conséquence.

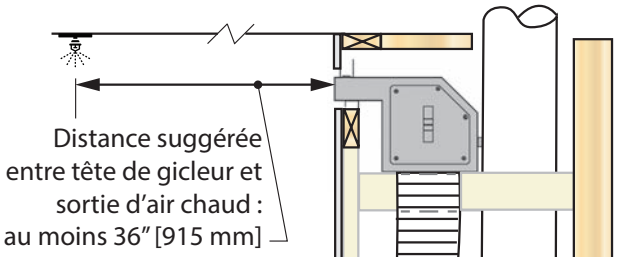

Appendice D—Système HeatShift

Sortie d'air en cantonnière—Plaques d'extrémité LDK7

Largeur minimale d'ouverture sur le devant et les côtés
L1 - 1500 = 40" [1,02 m]
L2 - 1700 = 50" [1,27 m]
L3 - 1800 = 64" [1,63 m]

Plafond continu exigé dans la cavité

Écarteur de plaque

Mur fini exigé pour former un plenum au-dessus des plaques d'extrémité des conduits

Plafond

Min. 2-1/2" [64 mm]

Voir dégagements aux combustibles à la page suivante

4" (102 mm)

Min. 14" [356 mm]

Note : Des taches causées par la poussière dans le débit d'air peuvent apparaître sur les plafonds de couleurs pâles. Maximiser la grandeur de l'ouverture contribuera à réduire la possibilité de taches.

2 x 4 à plat pour supporter les plaques si nécessaire - conservez un dégagement de 1" [26 mm] des conduits.

LDK 7 - Plaques d'extrémité des conduits (2) pour installation horizontale SEULEMENT!

Dégagement min. de 1" [26 mm] autour des conduits

Le parcours d'évacuation vertical peut passer entre les plaques d'extrémité des conduits

Contruction à mur combustible

Hauteur des écarteurs

Consultez le guide d'installation fourni avec le foyer pour savoir les dimensions minimales de la cavité combustible

Panneau incombustible

NOTE—Gicleurs automatiques

Selon la température ambiante, la température de l'air émanant du système HeatShift peut se situer autour de 210 °F (99 °C). Veuillez consulter le code du bâtiment local, choisir les têtes de gicleurs appropriées et les placer en conséquence.

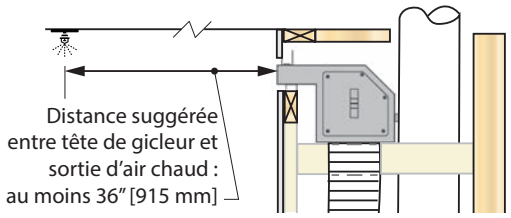

Appendice D—Système HeatShift

Dégagements des combustibles—LDK7

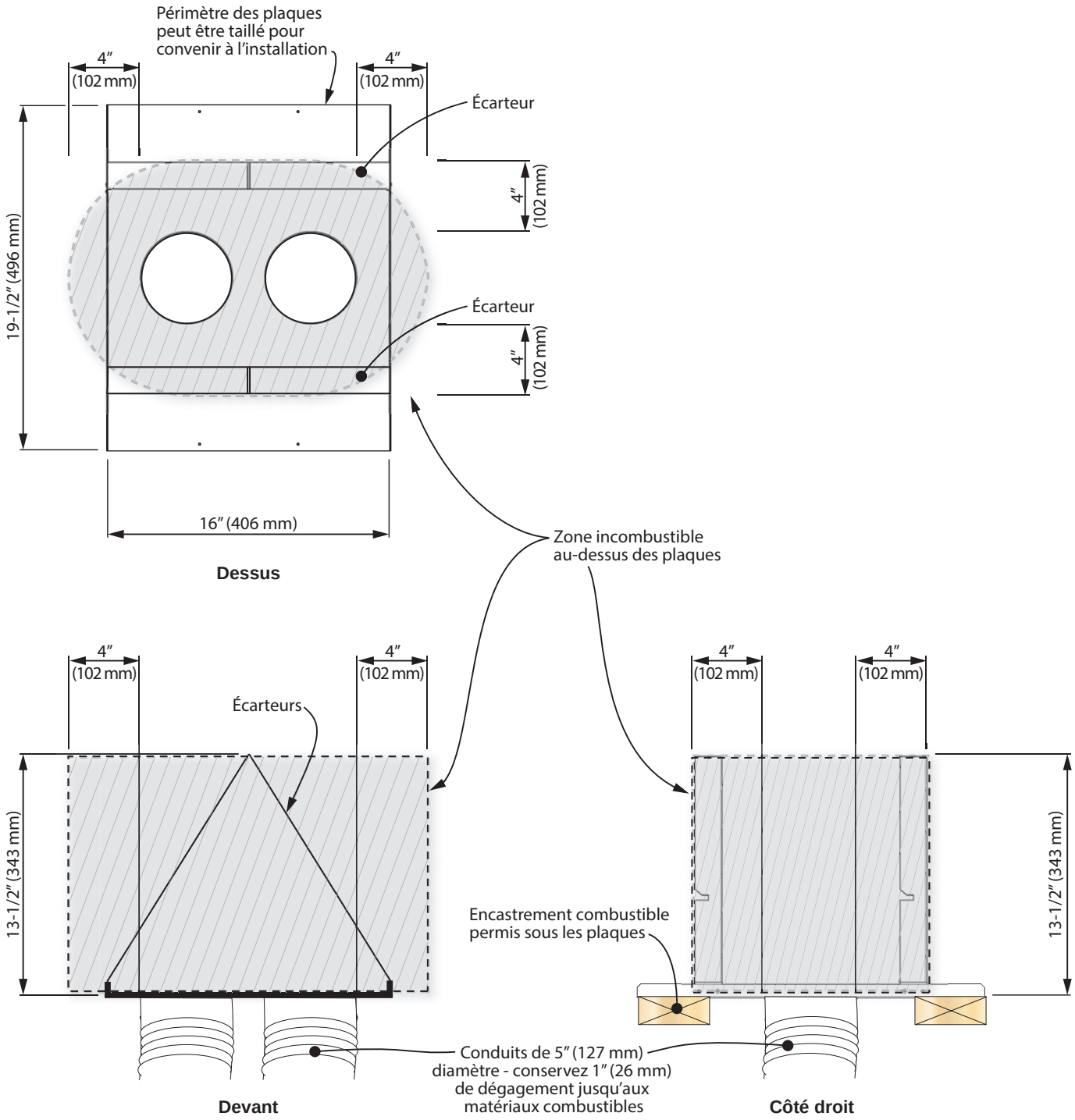

Appendice D—Système HeatShift

HeatShift LDK 1, LDK 4 avec Ventilateur de zone HeatSplit 1270RBK optionnel

(ne peut pas être installé à l'extérieur)

HeatShift™ + HEATSPLIT

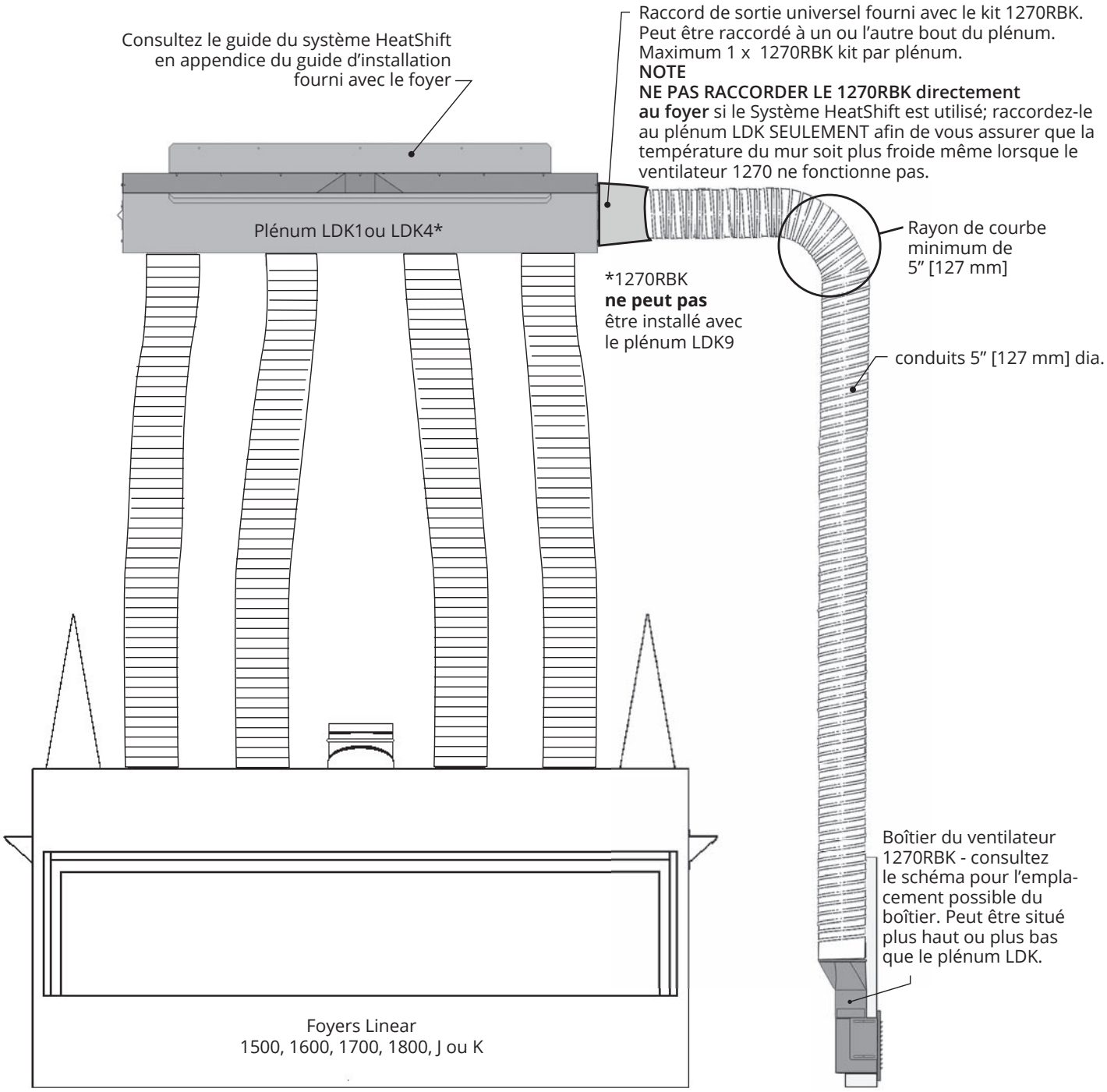

Appendice D—Système HeatShift

Dégagements—manteau ou tablette COMBUSTIBLE, foyers Linears (avec HeatShift SEULEMENT)

Dégagements des murs de côté sont les mêmes que ceux indiqués dans le Guide d'installation du foyer.

⚠ AVERTISSEMENT

RISQUE DE SURCHAUFFE ET DE FEU! Assurez-vous que l'installation du HeatShift soit complétée ET que le déflecteur de convection interne soit enlevé—voir "Enlevez le déflecteur de convection" dans ce guide—pour utiliser ces dégagements au manteau ou tablette combustibles.

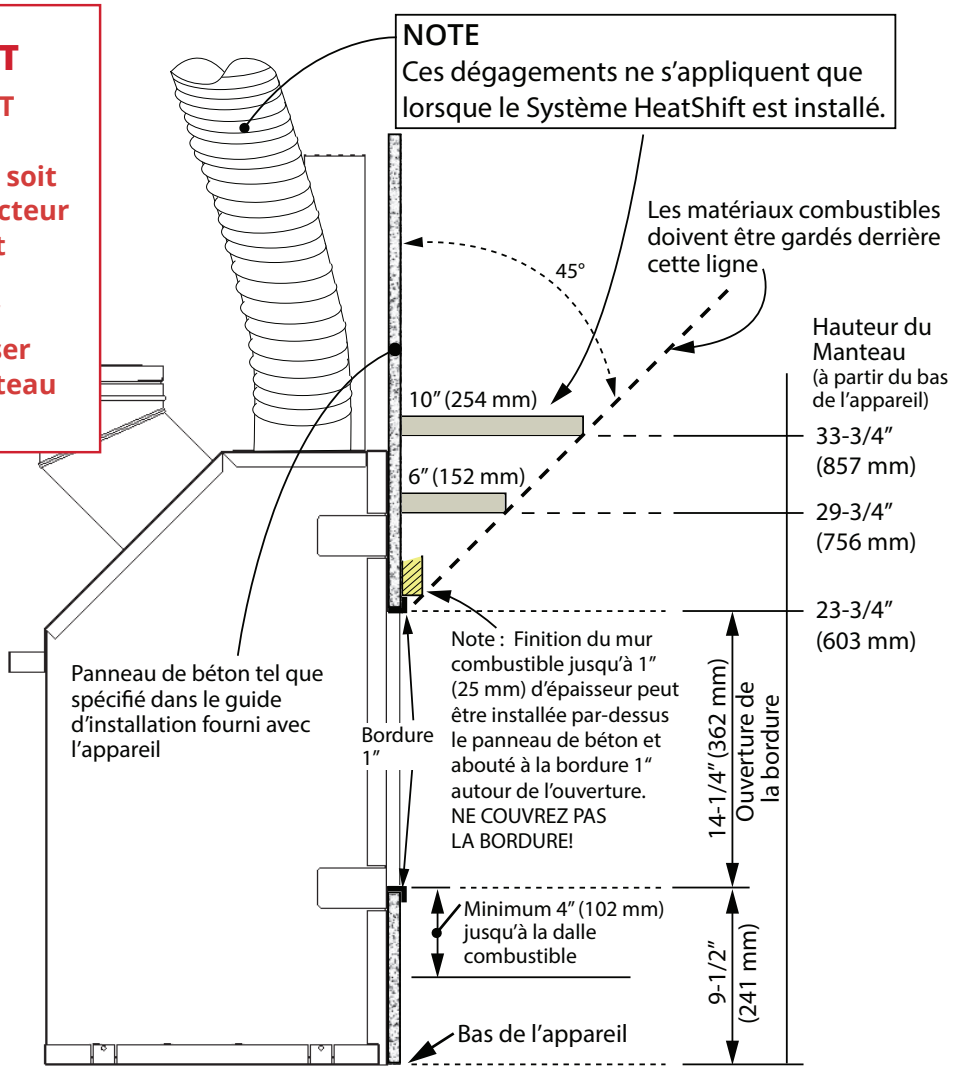

Finition INCOMBUSTIBLE—saillies égales, foyers Linears (avec HeatShift SEULEMENT)

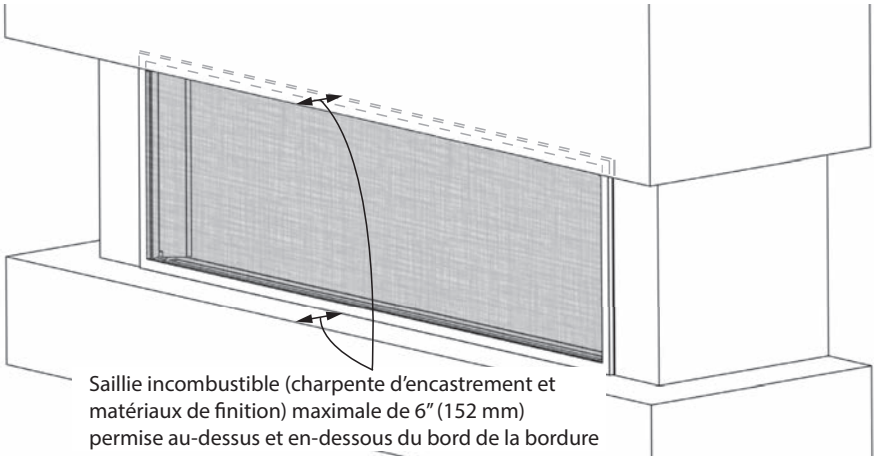

Appendice D—Système HeatShift

Enlevez le déflecteur de convection

Pour que le système HeatShift soit efficace, le déflecteur de convection situé au-dessus de la boîte de foyer dans la caisse de l'appareil doit être enlevé. Ainsi l'air chaud sera canalisé et s'échappera par les conduits installés sur le dessus de la caisse du foyer.

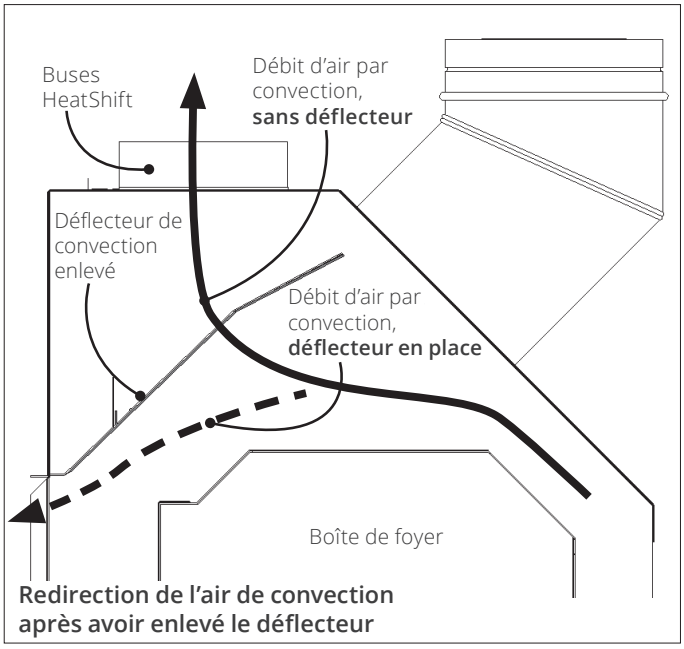

Redirection de l'air de convection après avoir enlevé le déflecteur

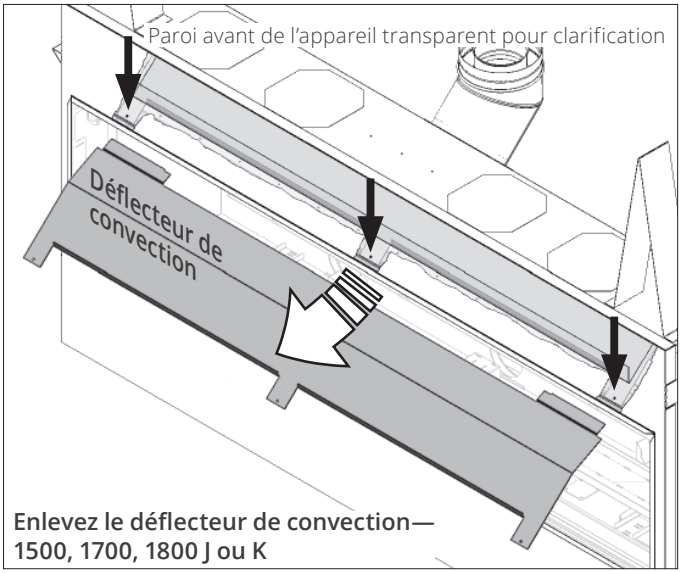

Enlevez le déflecteur de convection—1500, 1700, 1800 J ou K

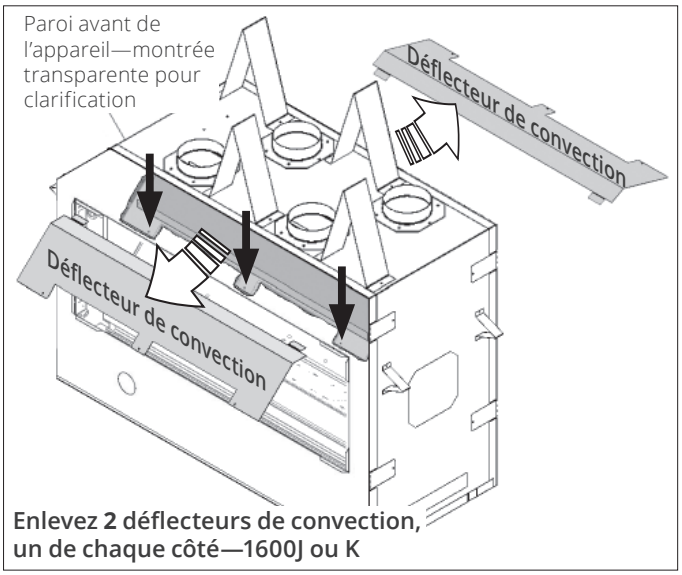

Enlevez 2 déflecteurs de convection, un de chaque côté—1600J ou K

Enlevez le déflecteur de convection de l'appareil. Il est retenu par des vis (3) situées juste derrière la paroi avant de l'appareil. Recyclez le déflecteur puisqu'il ne sera pas utilisé.

⚠ AVERTISSEMENT

NE PAS INSTALLER le Ventilateur de zone 1270RBK aux 4 buses.

⚠ AVERTISSEMENT

Les QUATRE (4) buses DOIVENT ÊTRE RACCORDÉES aux buses du/des plénum/s.

Appendice D—Système HeatShift

Installez les buses HeatShift

1. Enlevez les quatre couvercles du dessus de la caisse de l'appareil (6 vis chacun).

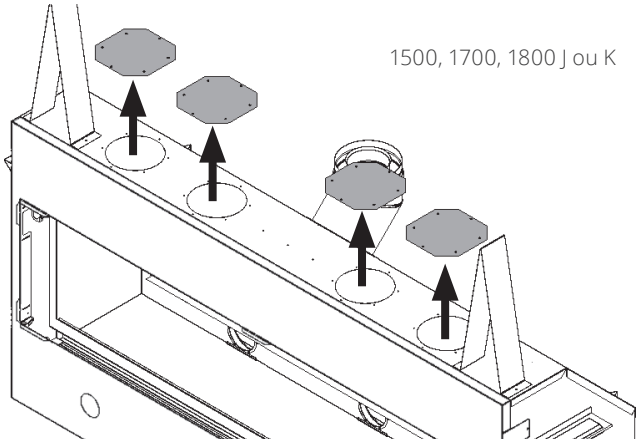

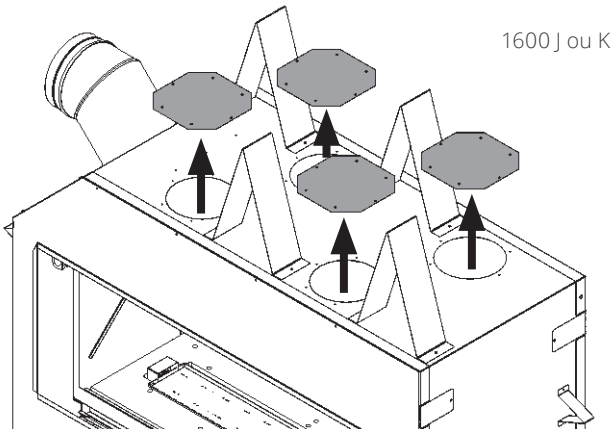

2. Installez les buses fournies avec le kit LDK choisi sur la caisse de l'appareil (6 vis chacune).

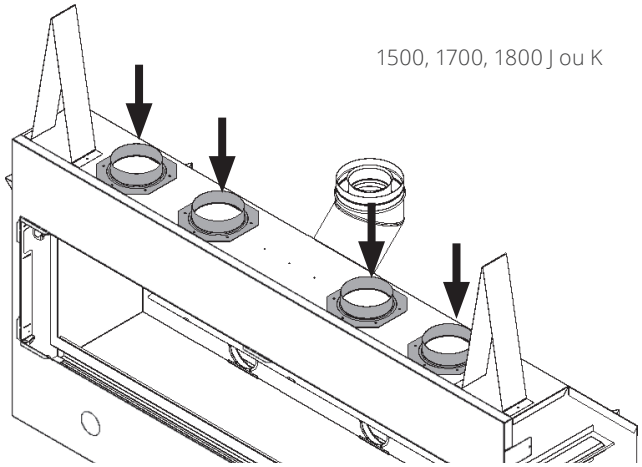

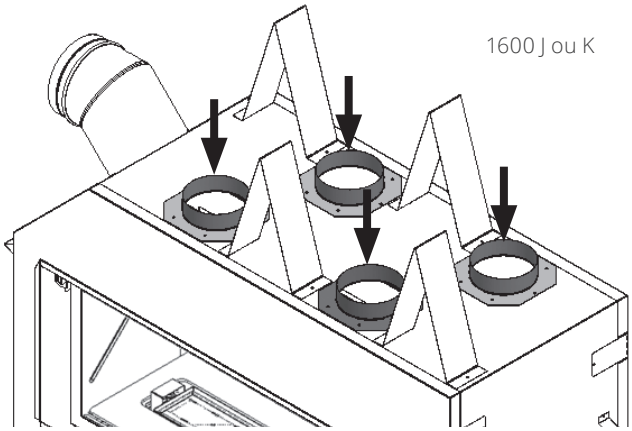

Appendice D—Système HeatShift

Installez le plénum (LDK1, LDK3, LDK4 ou LDK9) —voir page suivante pour installer les Plaques d'extrémité LDK7

1. Montez un encastrement sommaire à l'endroit désiré—consultez les sections précédentes de ce guide afin de connaître les positions permises pour le plénum et les dimensions d'encastrement.
2. Installez les supports de montage/écarteurs au plénum—utilisez les vis à métal courtes fournies autrement la tige des vis peut empiéter sur l'espace requis pour l'installation du cadre de finition.

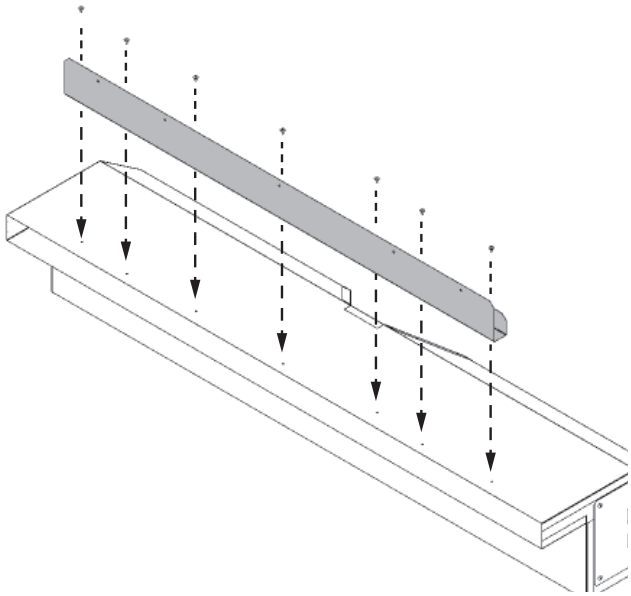

3. Installez le/s plénum/s dans l'encastrement en maintenant les dégagements minimaux aux combustibles tel qu'indiqué à la section *Encastrement sommaire*. Fixez le plénum à l'encastrement par ses supports de montage à l'aide de clous ou vis. **Notez que les supports de montage ne sont pas conçus pour supporter le poids du plénum et des conduits. Installez un support en-dessous du plénum et assurez-vous que le plénum soit de niveau et que son ouverture ne soit pas déformée (voir la section** *Encastrement et dégagements—détails*). Utilisez des courroies de métal (tout autour, non-incluses) si nécessaire pour solidifier le plénum à l'encastrement.
4. Raccordez une section de conduit répondant aux normes UL-181, Class 1 à chaque buse et fixez les sections avec des colliers de serrage fournis. **NE PAS RACCORDER UN CONDUIT À UN AUTRE!**
5. Raccordez l'autre bout des sections de conduits au plénum à l'aide de colliers de serrage fournis. Une pente vers le haut doit être maintenue s'il y a des sections horizontales afin de favoriser une bonne convection. Utilisez des courroies si nécessaire pour maintenir la position des conduits. Supportez les sections horizontales à chaque 24 pouces (610 mm).
6. Vaporisez une peinture noire mate à haute température sur les surfaces intérieures des plénums là où elles peuvent être visibles.
   Note : Le rebord du cadre de finition blanc (lorsqu'utilisé) couvre approximativement 1-1/4 de pouce (32 mm) du métal à l'intérieur de l'ouverture du plénum.
7. Installez le cadre de finition ou les grilles lorsque la finition du mur est complétée :
   LDK1 : Utilisez le LDK2.
   LDK4 : Utilisez le LDK5.
   LDK9 : Utilisez le LDK10.

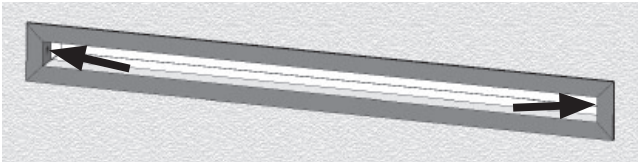

   LDK3 : Utilisez les grilles founies avec le kit.

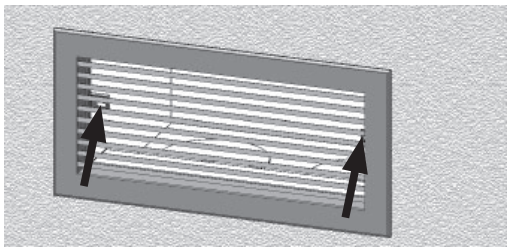

   Note : Le cadre ou grilles sont blancs mais peuvent être peints d'une autre couleur si désiré; utilisez une peinture à haute température (250 °F/ 121 °C). Si on ne veut pas utiliser de cadre ou de grille, la finition du mur peut être amenée jusqu'au périmètre de la sortie d'air du plénum avec le matériau choisi. Ne pas empiéter sur l'ouverture de la sortie du plénum.
8. Continuez l'installation du foyer.

Appendice D—Système HeatShift

Installez les Plaques d'extrémité (LKD7) —voir page précédente pour l'installation des plénums LDK1, LDK3, LDK4 et LDK9

1. Montez un encastrement sommaire à l'endroit désiré—consultez les sections précédentes de ce guide afin de connaître les positions permises pour les plaques d'extrémité des conduits et les dimensions d'encastrement.
2. Sur chaque plaque, pivotez les écarteurs en position verticale et fixez-les à la plaque avec les vis fournies.

2 écarteurs par plaque

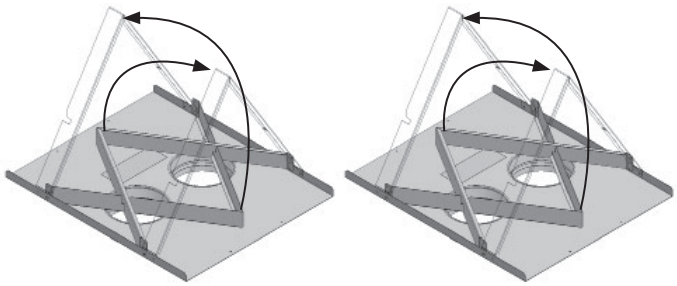

3. Installez les plaques d'extrémité dans l'encastre-ment vous assurant qu'il y ait 1 pouce [25 mm] de dégagement entre les buses/conduits et les matériaux combustibles sous les plaques et que les dégagements au-dessus des plaques soient maintenues selon les exigences indiquées aux pages précédentes.
   Le périmètre des plaques d'extrémité peut être taillé si nécessaire pour accomoder les dimensions de l'encastrement. Fixez les plaque à l'encastrement avec des vis ou des clous pour éviter leur mouvement.
4. Raccordez une section de conduit répondant aux normes UL-181, Class 1 à chaque buse et fixez les sections avec des colliers de serrage fournis. **NE PAS RACCORDER UN CONDUIT À UN AUTRE!**
5. Raccordez l'autre bout des sections de conduits aux plaques d'extrémité à l'aide de colliers de serrage fournis. Une inclinaison vers le haut doit être maintenue s'il y a des sections horizontales afin de favoriser une bonne convection. Utilisez des courroies si nécessaire pour maintenir la position des conduits. Supportez les sections horizontales à chaque 24 pouces (610 mm).
6. Continuez l'installation du foyer.

Liste de pièces

	Description	Nº de pièce
LDK1	Kit de plénum quadruple 48" (122 cm)	
	Plénum quad 48" x 2" (122 x 5,1 cm)	4005476
	Buses de 5" (12,7 cm) (4)	4005478
	Supports de montage/écarteurs	4007213
	Vis #8 1/4" (7)	798601
LDK2	Cadre de finition 48" (122 cm) pour LDK1	
	Aux Frame-SPL 48" x 2" (122 x 5,1 cm), blanc	4005612
LDK3	Kit de plénum double 14" (35,6 cm)	
	Plenums doubles 14" x 6" (35,6 x 15,3 cm) (2)	4005464
	Buses de 5" (12,7 cm) (4)	4005478
	DABL-00-C-SPL Grilles 14" x 6" (35,6 x 15,3 cm), blanches (2)	4005614
	Supports de montage/écarteurs (2)	4005566
	Vis #8 1/4" (6)	798601
LDK4	Kit de plénum quadruple 38" (96,5 cm)	
	Plénum quad 38" x 2" (96,5 x 5,1 cm)	4005477
	Buses de 5" (12,7 cm) (4)	4005478
	Supports de montage/écarteurs	4007213
	Vis #8 1/4" (7)	798601
LDK5	Cadre de finition 38" (96,5 cm) pour LDK4	
	Aux Frame-SPL 38" x 2" (96,5 x 5,1 cm), blanc	4005613
LDK6	Kit conduits aluminium 2-plis 5" (12,7 cm)	
	Conduits souples d'aluminium 5" (12,7 cm) dia, 10' (3 m) long (étiré) (2)	4005635
	Colliers de serrage 4.5"-6.5" (11,4-16,5 cm) (8)	4005642
LDK7	Plaques d'extrémité de conduits	
	Plaque avec écarteur (2)	4006747
	Buses de 5" (12,7 cm) (4)	4005478
	Vis 8 x 3/8 tap PN HD PH (12)	100A757
LDK9	Kit de plénum quadruple 30" (76,2 cm)	
	Plénum quad 30" x 2" (76,2 x 5,1 cm)	4007903
	Buses de 5" (12,7 cm) (4)	4005478
	Supports de montage/écarteurs	4007601
	Vis #8 1/4" (5)	798601
LDK10	Cadre de finition 30" (76,2 cm) pour LDK9	
	Aux Frame-SPL 30" x 2" (76,2 x 5,1 cm), blanc	4007951

Appendice E—Pièces de remplacement

	Description	Pièce nº
1	Buse d'évent 45 degrés	4000945M
2	Joint de buse d'évent	4002999
3	Écarteurs de dessus de caisse (2)	4005408
4	Restricteur d'air	4003017
5	Plaques de couverture (4)	4005409
6	Plaques de couverture (2)	4003046
7	Supports d'ancrage - panneaux (2)	4001283
8	Levier à ressort gauche	4002770
9	Levier à ressort droit	4002766
10	Déflecteur de convection	4005398
11	Plaque d'accès pour vis de ventilateur	4005578
12	Poignées de transport/écarteurs (2)	4005509
13	Support de renforcement	4007949
14	Support de plinthe	4007950
15	Fenêtre complète	4004743X
16	Plaquette sécurité vitre chaude	4003093
17	Brûleur	4007919AH
18	Support	4005428
19	Supports de plateforme (2)	4002908
20	Support de fixation du brûleur	4002903
21	Support de montage E, brûleur	4007819
22	Supports du milieu (2)	4004974
23	Prise de courant	4006368
24	Couvercle interne boîtier électrique	4007971
25	Boîtier de raccordement électrique	4007970
26	Plaque d'accès extérieur	4007973
27	Bague de serrage	4006548
28	Module du brûleur (gaz naturel)	4007077S
	Module du brûleur (gaz propane)	4007737S
29	Écran de veilleuse	4003018AH
30	Veilleuse complète (gaz naturel)	4007880S
	Veilleuse complète (gaz propane)	4007881S
31	Bouchon de veilleuse	4000726
33	Thermocouple 1000 mm	4004801
34	Pilot injector #51 (natural gas)	4000735
	Pilot injector #30 (propane gas)	4000736
35	Tube de veilleuse	4005046
36	Couvercle de veilleuse 2-flammes	4000730
37	Écrou d'électrode	4001855
38	Électrode	4001856
39	Joints de veilleuse (2)	4000715
40	Bloc support veilleuse	4006907
41	Support de brûleur A	4006918
42	Support de brûleur C	4007223
43	Butoir d'obturateur L3	4008078

	Description	Pièce nº
44	Support d'injecteur	4007702
45	Orifice DMS #30 (gaz naturel)	4007000-30
	Orifice DMS#48 (gaz propane)	4007000-48
46	Obturateur d'air	4007748
47	Bouchon de tuyau à tête creuse/laiton	4008003
48	Plaque du module du brûleur	4007076
49	Joints module brûleur, courts (2)	4004749
50	Joints module brûleur, longs (2)	3000400
51	Levier d'aération	4007225
52	Rondelles plates #10 * 1/2 (2)	4006692
53	Rondelles à ressort 3/16" * 9/16" (2)	4006691
54	Écrous d'acier fini zinc #10-24 (2)	4007890
55	Conduite d'alimentation de gaz	4007089
56	Raccord tuyau	4006689
57	Support de soupape à gaz	4002905
58	Soupape à gaz, sans raccords	4000873
58a	Vis d'indice minimum #260 (gaz naturel)	4005442
	Vis d'indice minimum #160 (gaz propane)	4000810
58b	Raccord droit	220K891
58c	Raccord coude d'entrée tube 1/2" x 3/8"	4002909
59	Raccord de compression	220K913
59a	Écrou M8X1	720A199
60	Interrupteur thermocourant	4001037
61	Conduite souple d'acier	4000345
62	Récepteur bi-directionnel Valor 10	4005597
63	Harnais de connexion GV60	4001187
64	Câble interrupteur à borne jaune	4002096
65	Câble interrupteur à borne rouge	4001035
66	Gaine pour câble d'allumage	4002244
67	Câble d'allumage 900 mm	4004800
68	Support mural manette Valor 10	4004459
69	Manette Valor 10 noire	4007548
70	Porte-piles et interrupteur mural	RBWSK
71	Boîte de raccordement	4005527
72	Plaque de boîte et 4 vis	4005526
73	Porte-piles	4006553
74	Attache autobloquante	4005524
75	Harnais de connexion	4005523
76	Plaque avec aimants	4005391
77	Longues vis (2)	4001444
78	Interrupteur mural avec 2 vis	4005522
79	Couvercle du porte-piles	4005390
80	Trousse de réparation soupape GV60	4004544

Appendice E—Pièces de remplacement

	Description	Pièce nº
81	Panneaux intérieurs - ensembles complets	
	Panneaux cannelés noirs	1815FBL
	Panneaux unis noirs	1825RGL
	Panneaux verre réfléchissant	1825RGL
82	Supports d'installation	1725RGL-3
83	Panneau du haut	
	Noirs (2)	4006286
	Noirs (2)	4006286
	Noirs (2)	4006286
84	Panneau arrière	
	Cannelés noirs - côtés (2)	4005107
	Cannelés noir - centre	4005106
	Unis noirs - côtés (2)	4005107
	Uni noir - centre	4005106
	Verre réfléchissant (3)	4005121
85	Panneau gauche	
	Cannelés noirs	4003071
	Uni noir	4003071
	Verre réfléchissant	4004273
86	Panneau droit	
	Cannelés noirs	4003072
	Uni noir	4003072
	Verre réfléchissant	4004274
93	Verre Murano	1800DGMV2
94	Pièce de verre A	4007487
95	Pièce de verre B	4007488
96	Pièce de verre C	4007489
97	Pièce de verre D	4007490
98	Pièce de verre E	4007491
99	Pièce de verre F	4007492
100a	Support latéral	4010808
100b	Support latéral	4010809
100c	Support latéral	4010811
100d	Support latéral	4010810
101	Supports du bout (2)	4007482AH
102	Éclats de verre 1/2" (2 sacs)	4004521
103	Ensemble Bûches de bouleau	1800BLK
104	Bûche de bouleau L1	4007371
105	Bûche de bouleau L2	4007372
106	Bûche de bouleau L3	4007373
107	Bûche de bouleau L4	4007374
108	Bûche de bouleau L5	4007375
109	Bûche de bouleau L6	4007376
110	Bûche de bouleau L7	4007377
111	Bûche de bouleau L8	4007378

	Description	Pièce nº
112	Bûche de bouleau L9	4007379
113	Bûche de bouleau L10	4007380
114	Bûche de bouleau L11	4007381
115	Bûche de bouleau L12	4007382
116	Braise mélangée grise (sac de 10 tasses)	4008047
117	Éclats de céramique gris (sac)	4005813
118	Plateforme de métal droite	4004955AH
119	Plateforme de métal gauche	4004956AH
120	Ensemble Bois de grève	1805DWKV2
121	Bûche L15	4007985
122	Bûche L16	4007986
123	Bûche L17	4007987
124	Bûche L18	4007988
125	Bûche L19	4007989
126	Bûche L20	4007990
127	Bûche L21	4007991
128	Bûche L22	4007992
129	Galet brun (1)	4003082
130	Galets gris (2)	4003083
131	Galets blancs (2)	4003084
132	Galets noirs (2)	4003085
133	Petit galet gris (1)	4003086
134	Galets beiges (2)	4003087
135	Sacs de vermiculite (2)	4002940
136	Plateforme de métal droite	4004955AH
137	Plateforme de métal gauche	4004956AH
138	Ensemble Bois fendus	1800SWK
139	Bûche nº 2	4006123
140	Bûche nº 3	4006124
141	Bûche nº 5	4006126
142	Bûche nº 7	4006128
143	Bûche nº 9	4006130
144	Bûche nº 11	4006132
145	Bûche nº 12	4006678
146	Bûche nº 13	4006679
147	Bûche nº 14	4006680
148	Bûche nº 15	4006681
149	Bûche nº 16	4006682
150	Bûche nº 17	4006695
151	Charbons de céramique (4 sacs)	4001843
152	Éclats de céramique, gris (1 sac)	4005813
153	Plateforme de métal droite	4004955AH
154	Plateforme de métal gauche	4004956AH

Appendice E—Pièces de remplacement

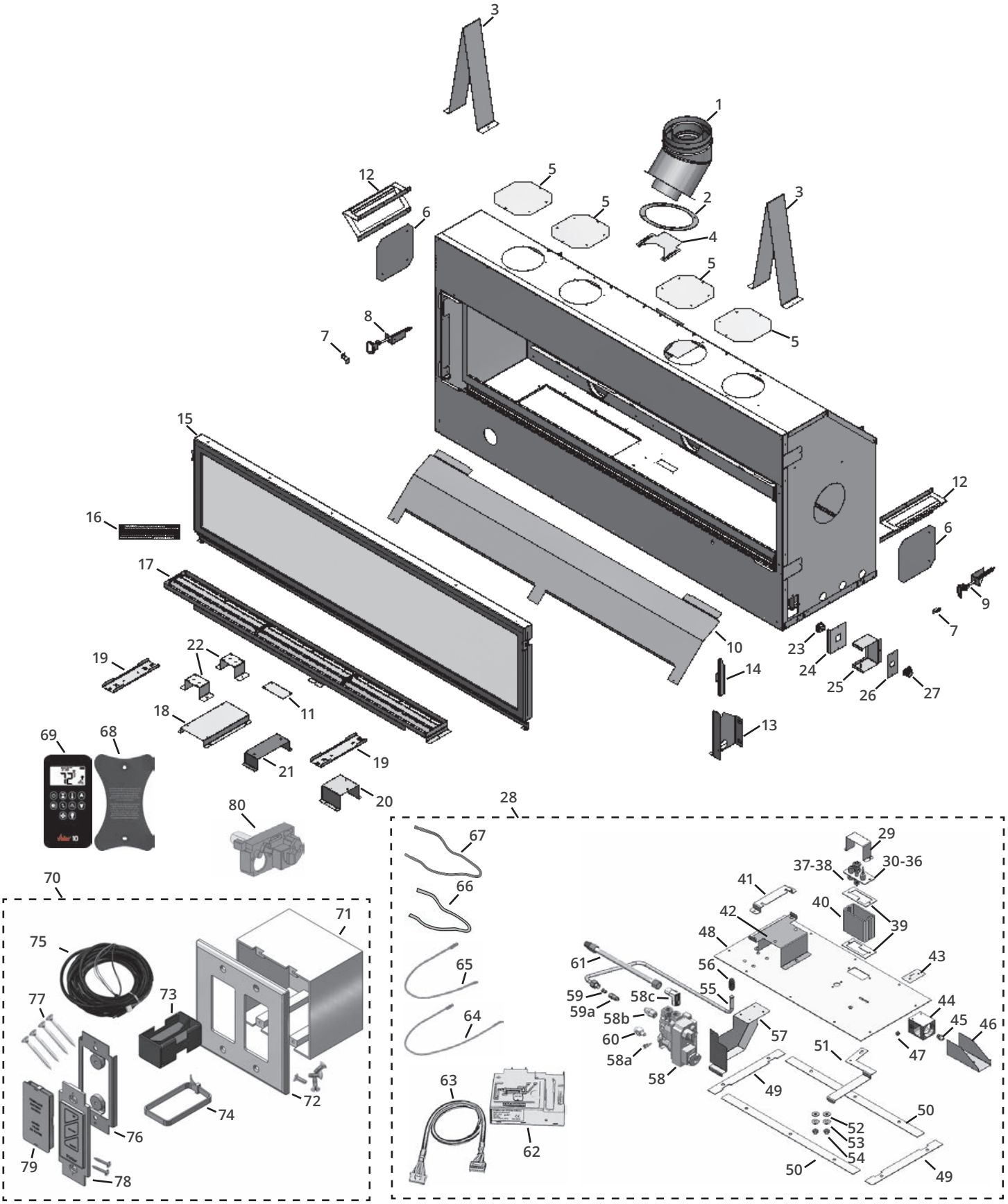
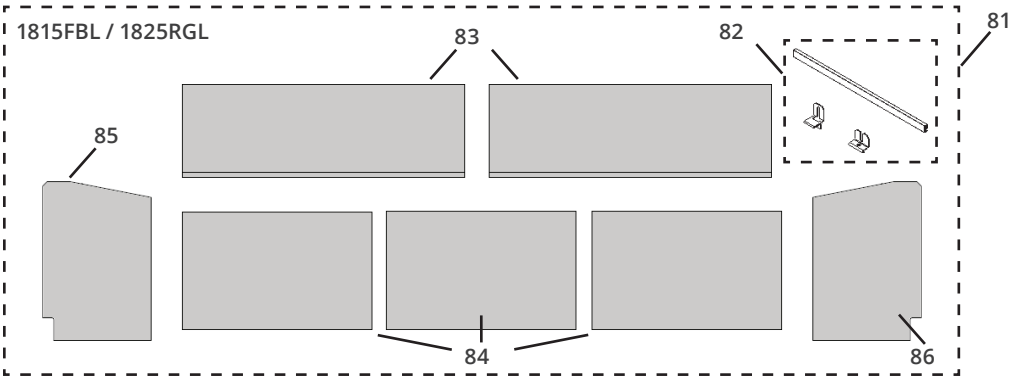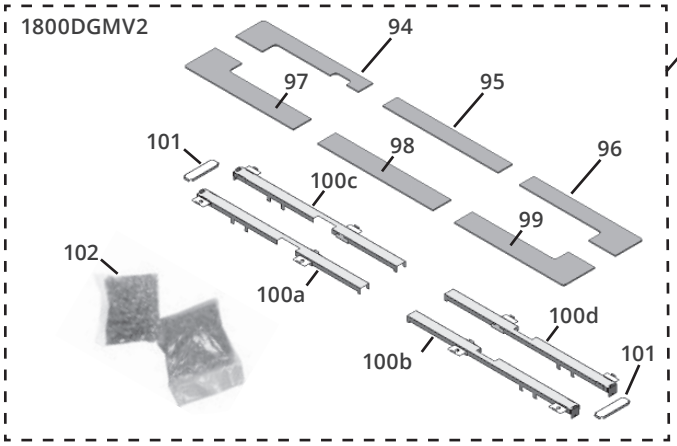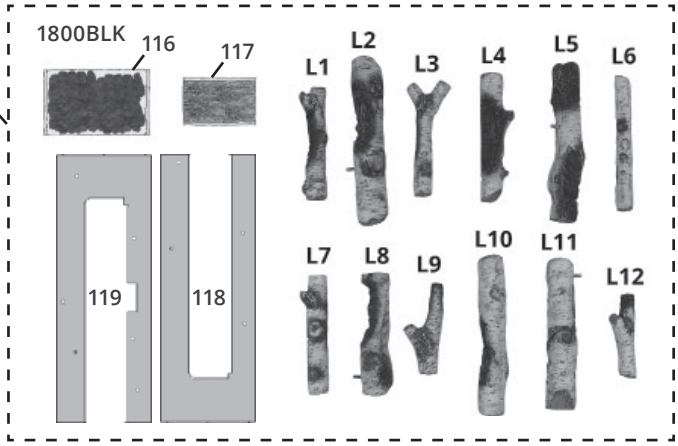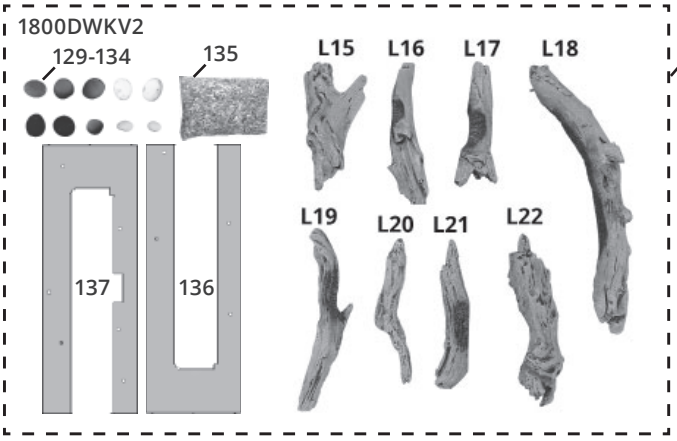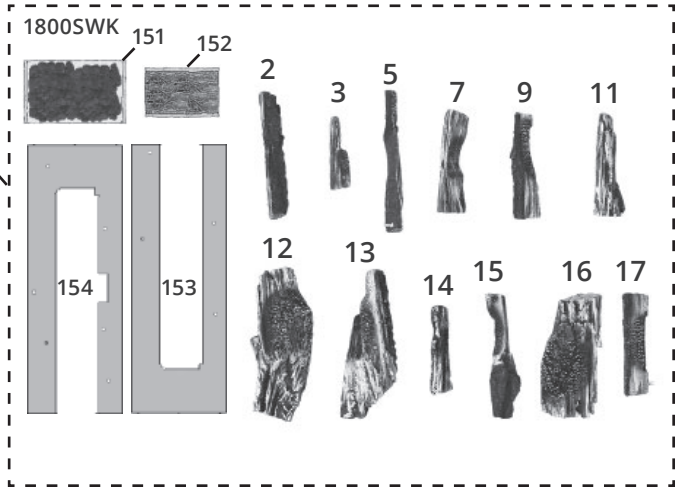
Appendice E—Pièces de remplacement