Guide d'installation

LX1

Foyer à gaz à évent direct
et dégagement zéro
gaz naturel 2100PKN
gaz propane 2100PKP
PÉNINSULE

avec HeatShift℠

Installateur : Placez l'étiquette du modèle/numéro de série ici.

Installateur : Laissez cette notice avec l'appareil.
Consommateur : Conservez cette notice pour consultation ultérieure.

⚠ AVERTISSEMENT :
RISQUE D'INCENDIE OU D'EXPOSION

Le non-respect des avertissements de sécurité pourrait entraîner des blessures graves, la mort ou des dommages matériels.

Ne pas entreposer ni utiliser d'essence ni d'autres vapeurs ou liquides inflammables dans le voisinage de cet appareil ou de tout autres appareil.

QUE FAIRE SI VOUS SENTEZ UNE ODEUR DE GAZ

- **Ne pas tenter d'allumer l'appareil.**
- **Ne touchez à aucun interrupteur. Ne pas vous servir des téléphones se trouvant dans le bâtiment où vous vous trouvez.**
- **Sortez immédiatement du bâtiment.**
- **Appelez immédiatement votre fournisseur de gaz depuis un voisin. Suivez les instructions du fournisseur.**
- **Si vous ne pouvez joindre le fournisseur de gaz, appelez le service d'incendies.**

L'installation et l'entretien doivent être assurés par un installateur ou un service d'entretien qualifié; ou par le fournisseur de gaz.

⚠ DANGER

Vitre chaude - risque de brûlures.

Ne touchez pas une vitre non refroidie.

Ne laissez jamais un enfant toucher la vitre.

L'écran pare-étincelles fourni avec ce foyer réduit le risque de brûlure en cas de contact accidentel avec la vitre chaude et doit être installé pour la protection des enfants et des personnes à risques.

Cet appareil peut être installé dans une maison mobile déjà sur le marché et établie de façon permanente, là où la règlementation le permet. Cet appareil ne doit être utilisé qu'avec le type de gaz indiqué sur la plaque signalétique. Cet appareil ne peut être converti pour l'utilisation avec un autre type de gaz, à moins que la conversion ne soit faite à l'aide d'un kit de conversion certifié.

INSTALLATEUR : Laissez cette notice avec l'appareil.

CONSOMMATEUR : Conservez cette notice pour consultation ultérieure.

Massachusetts :

Dans l'état du Massachusetts, l'installation de la tuyauterie et la connexion finale doivent être effectuées par un plombier ou un technicien du gaz qualifiés. Voir les exigences de Détecteur de monoxyde de carbone dans ce guide, page 53.

AVERTISSEMENT

Ce produit peut vous exposer à des agents chimiques, y compris le benzène, identifié par l'État de Californie comme pouvant causer le cancer ou des malformations congénitales ou autres troubles de l'appareil reproducteur. Pour de plus amples informations, prière de consulter www.P65Warnings.ca.gov.

Note : Le gaz naturel, dans son état original, contient du Benzène.

Foyers Valor
190–2255 Dollarton Highway
North Vancouver, BC, Canada V7H 3B1
T 604.984.3496 F 604.984.0246
foyervalor.com

Cet appareil est un appareil de chauffage domestique. Il ne doit pas être utilisé à d'autres fins, tel que le séchage de vêtements, etc.

Cet appareil peut être installé dans une chambre à coucher ou un boudoir.

This manual is available in English upon request.

NATIONAL FIREPLACE INSTITUTE NFI ADVOCATE

Aux États-Unis, nous recommandons que nos foyers à gaz soient installés et entretenus par des professionnels certifiés par NFI (National Fireplace Institute®). [traduction]

DESIGN CERTIFIED

CERTIFIED

L'information contenue dans ce guide est correcte au moment de l'impression. Miles Industries Ltd. se réserve le droit de changer ou modifier ce guide sans préavis. Miles Industries Ltd. n'offre aucune garantie, expresse ou implicite, pour l'installation ou l'entretien du foyer et n'assume aucune responsabilité pour dommage(s) découlant d'une installation ou entretien fautifs.

© Droits d'auteurs Miles Industries Ltd., 2026. Tous droits réservés.
Conçu et fabriqué pour Miles Industries Ltd.

Bienvenue chez Valor®

Cet appareil a été installé professionnellement par :
Détaillant : _____
Télépone :_____

Veuillez lire ce guide AVANT d'installer et d'opérer cet appareil.

Consignes de sécurité 4
Spécifications 6
Accessoires 7
Accessoires d'évacuation certifiés 8
Dimensions et Emplacement 10
Planification 11
- Avant d'installer 11
- Concept—Encastrement d'acier 2100SFK 12
- Concept—Encastrement de bois 13
- Concept—Hotte HeatShift 2100HSC 14
- Dégagements—combustibles 15
- Charpente de bois 16
- Charpente d'acier 17
- Hauteur minimale d'évent 18
- Finition du mur 19

Évacuation 21
- Concept 21
- Coaxiale 22
  - Grille d'évacuation 23
  - Position du restricteur 24
  - Sortie d'évacuation horizontale 25
  - Sortie d'évacuation verticale 26
- Colinéaire 26
  - Préparez le foyer existant 26

Préparation 28
- Enlèvement de la fenêtre 28
- Poignées de transport 29
- Écarteurs de caisse 30

Installation 31
- Alimentation électrique 31
- Alimentation de gaz 33
- Interrupteur mural 35
- Panneaux intérieurs 37
  - Panneau de céramique 37
  - Panneau de verre 38
- Lits de combustion 39
  - Bûches de bouleau 2100BLK 39
  - Bois de grève 2100DWK 41
  - Pierres et gravier 2100RSS 43
  - Verre Murano 2100DGM 45
- Synchronisation de la télécommande 46
- Remplacement des lampes d'éclairage 48
- Réinstallation de la fenêtre 49
- Vérification de l'opération 50
- Pare-étincelles 51

Schéma des connexions 52
Commonwealth du Massachusetts 53
Appendice A - Consignes d'allumage 55
Appendice B - Guide de Télécommande 56
Appendice C - Interrupteur mural 63
Appendice D - Système HeatShift 64
Appendice E - Pièces de remplacement 82

Consignes de sécurité

Ce guide contient des directives très importantes concernant le fonctionnement sécuritaire de votre foyer de même que des directives pour son entretien. Veuillez lire attentivement et vous assurez de comprendre toutes les directives avant d'utiliser votre foyer. Le défaut de suivre ces directives pourrait résulter en risque d'incendie et annuation de la garantie.

Vous pouvez obtenir un guide de remplacement visitez **foyervalor.com.**

⚠ AVERTISSEMENT : Extrêmement chaud!

Chaleur et inflammabilité

- Certaines parties de votre foyer sont extrêmement chaudes, particulièrement la vitre. Utilisez le pare-étincelles fourni avec le foyer ou une barrière afin de réduire les risques de brûlures sévères.
- La vitre de la fenêtre peut excéder 500 °F (260 °C) en chauffant à pleine capacité.
- Toujours tenir l'entourage du foyer libre de matériaux combustibles, d'essence ou d'autres gaz et liquides inflammables.
- Attention aux murs chauds! Le mur directement au-dessus du foyer peut devenir très chaud quand le foyer fonctionne. Même s'il est construit de matériaux sécuritaires, il peut atteindre des températures excédant 200 °F (93 °C). Ne pas toucher!
- Attention à la dalle/tablette devant le foyer! Toute surface directement devant la fenêtre du foyer peut devenir très chaude quand le foyer fonctionne. Même si elle est construite de matériaux sécuritaires, elle peut atteindre des températures excédant 200 °F (93 °C) dépendant de sa profondeur. Évitez d'y touchez! Ne placez pas d'objet sur cette surface! La température devant le foyer sera réduite si le pare-étincelles est installé.
- Certains matériaux ou objets, même s'ils sont sécuritaires, peuvent se décolorer, rétrécir, se déformer, craquer, peler ou subir d'autres avaries à cause de la chaleur produite par le foyer. Évitez de placer des chandelles, toiles, photos ou autres articles inflammables ou sensibles à la chaleur, ou des meubles, à moins de 36 pouces (0,9 m) du foyer.
- En raison de températures élevées, l'appareil devrait être installé où il y a peu de circulation et loin du mobilier et tentures.
- On ne devrait pas placer de vêtements ni d'autres matières inflammables sur l'appareil ni à proximité.

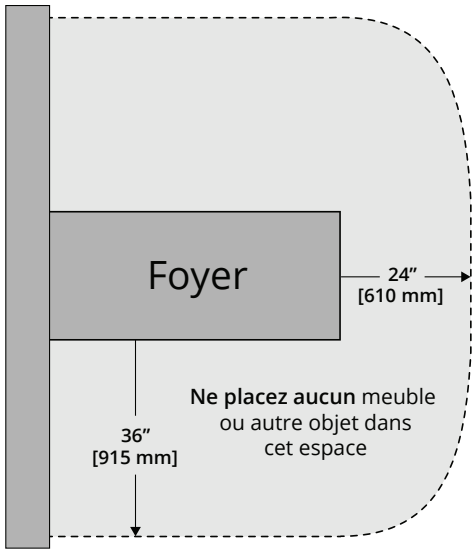

Pare-étincelles et sécurité

- Un écran destiné à réduire le risque de brûlure attribuable à la vitre chaude est fourni avec cet appareil et devrait être installé pour la protection des enfants et des personnes à risques.
- Les enfants et les adultes devraient être informés des dangers que posent les températures de surface élevées et se tenir à distance afin d'éviter des brûlures ou que leurs vêtements ne s'enflamment.
- Les jeunes enfants devraient être surveillés étroitement lorsqu'ils se trouvent dans la même pièce que l'appareil. Les tout petits, les jeunes enfants ou les adultes peuvent subir des brûlures s'ils viennent en contact avec la surface chaude. Il est recommandé d'installer une barrière physique si des personnes à risques habitent la maison. Pour empêcher l'accès à un foyer, installez une barrière de sécurité; cette mesure empêchera les tout petits, les jeunes enfants et toute autre personne à risque d'avoir acès à la pièce et aux surfaces chaudes.
- Tout écran ou protecteur retiré pour permettre l'entretien de l'appareil doit être remis en place avant de mettre l'appareil en marche.

Consignes de sécurité

Fenêtre de verre

⚠ AVERTISSEMENT

Ne pas utiliser l'appareil si le panneau frontal en verre n'est pas en place, est craqué ou brisé.

Ne pas frapper ou claquer la fenêtre.

Confiez le remplacement du panneau à un technicien agréé.

- La fenêtre doit être en place et scellée avant l'allumage sécuritaire du foyer.
- La fenêtre vitrée ne peut être remplacée que d'une seule pièce, telle que fournie par le fabricant. Aucune substitution ne peut être utilisée.
- Ne pas utiliser de nettoyant abrasifs sur la fenêtre vitrée. Ne pas nettoyer la fenêtre vitrée lorsqu'elle est chaude.

Évacuation

- Cet appareil doit être utilisé avec un système d'évacuation tel que décrit dans ce guide d'installation. Aucun autre système d'évacuation ou élément ne doit être utilisé.
- Ne bloquez jamais le débit d'air comburant et d'évacuation. Gardez le devant de l'appareil libre de tout obstacle et matériau afin de permettre l'entretien et l'opération adéquate.
- Ce foyer à gaz et son système d'évacuation doivent évacuer l'air comburant directement à l'extérieur de l'édifice et ne doivent jamais être reliés à une cheminée desservant un autre appareil brûlant des combustibles solides. Chaque foyer à gaz doit utiliser un système d'évacuation séparé. Les systèmes d'évacuation communs sont interdits.

Usage recommandé

- Ce foyer est conçu et certifié à titre de chauffage d'appoint et fourni son meilleur potentiel d'économie d'énergie lorsqu'il est utilisé en présence de l'utilisateur. L'usage d'une source de chaleur primaire alternative est conseillé.
- Cet appareil ne peut être utilisé avec des combustibles solides.
- Ne pas utiliser cet appareil comme source temporaire de chauffage durant la construction.

Inspection initiale et annuelle

- L'installation et la réparation devraient être confiées à un technicien qualifié. L'appareil devrait faire l'objet d'une inspection par un technicien professionnel avant d'être utilisé et au moins une fois l'an par la suite. Des nettoyages plus fréquents peuvent être nécessaires si les tapis, la literie, et cetera produisent une quantité impportante de poussière. Il est essentiel que les compartiments abritant les commandes, les brûleurs et les conduits de circulation d'air de l'appareil soient tenus propres.
- Ne pas se servir de cet appareil s'il a été plongé dans l'eau, même partiellement. Faire inspecter l'appareil par un technicien qualifié et remplacer toute partie du système de contrôle et toute commande qui ont été plongées dans l'eau.

⚠ AVERTISSEMENT

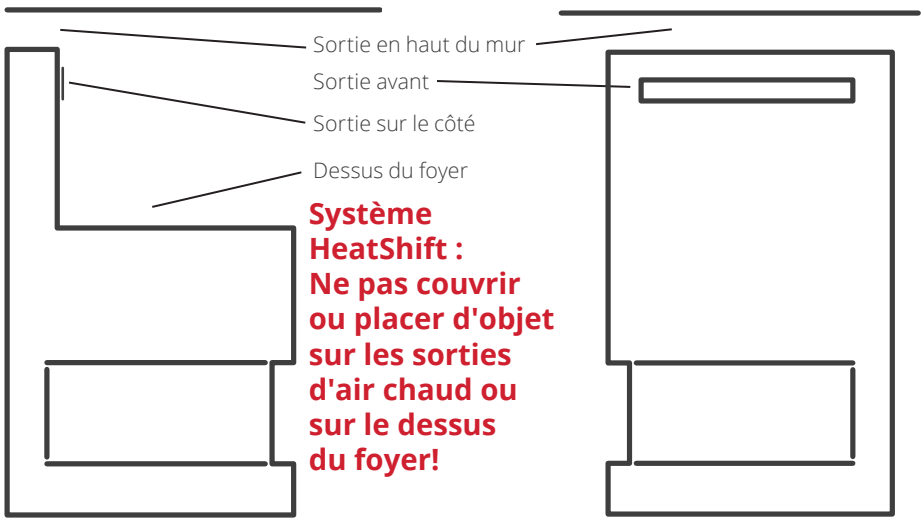

Spécifications

Normes et codes

Cet appareil est homologué selon les normes de l'ANSI Z21.88/CSA 2.33 *American National Standard / CSA Standard for Vented Gas Fireplace Heaters for use in Canada and USA*, et selon CGA 2.17-91 *High Altitude Standard* au Canada. Cet appareil ne peut être utilisé que pour les installations à évent direct.

Cet appareil est conforme au CSA P.4.1-15 *Testing method for measuring annual fireplace efficiencies*.

L'installation doit être effectuée selon les codes locaux ou, en l'absence de codes locaux, selon le *National Fuel Gas Code*, ANSI Z223.1/NFPA 54 ou le *Code d'installation du gaz naturel et du propane* en vigueur au Canada CAN/CGA-B149.1. Seul un technicien qualifié et licencié, ou expérimenté doit installer cet appareil.

Cet appareil doit être mis à la terre selon les codes locaux ou, en l'absence de tels codes, selon le *National Electrical Code*, ANSI/NFPA 70 ou le *Code canadien de l'électricité*, CSA C22.1.

Indices signalétiques

Modèle	2100PKN	2100PKP
Gaz	Naturel	Propane
Altitude (pi)*	0-4 500 pieds*	
Apport maximal (Btu/hre)	25 000	25 000
Apport minimal (Btu/hre)	14 000	14 000
Pression d'admission (en c.e.)	3,5"	10"
Pression d'alimentation minimale (en c.e.)	5"	11"
Pression d'alimentation maximale (en c.e.)	10"	14"
Injecteur du brûleur (nº)	42	53
Injecteur de veilleuse (nº)	51	30
Vis d'apport minimal	185	125

*Installations à hautes altitudes

Les taux d'apport sont indiqués en Btu par heure et sont certifiés sans ajustement pour les altitudes jusqu'à 1 370 m (4 500 pi) au-dessus du niveau de la mer.

Pour les altitudes au-dessus de 1 370 m (4500 pi) aux États-Unis, les installations doivent être faites selon ANSI Z223.1 en vigueur et/ou les codes locaux ayant juridiction. Dans certaines régions, les taux d'apport sont déjà réduits pour compenser pour l'altitude—contactez votre fournisseur de gaz local pour confirmer.

Pour les installations au-dessus de 1 370 m (4 500 pi) au Canada, consultez les autorités locales ou provinciales ayant juridiction.

Alimentation de gaz

Le foyer 2100PKN doit être utilisé avec le gaz naturel.
Le foyer 2100PKP doit être utilisé avec le gaz propane.

La pression d'alimentation doit être entre les limites indiquées à la section *Indices signalétiques*.

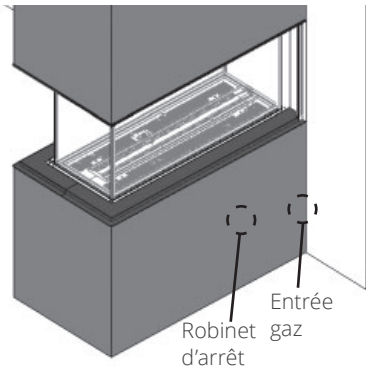

La connexion d'alimentation est de 1/2" NPT mâle et est située sur le côté fermé du foyer. Un robinet d'arrêt manuel inclus est installé sur la conduite d'alimentation afin de pouvoir isoler l'appareil pour l'entretien. Voir *Alimentation de gaz* à la page 33 pour tous les détails.

Conversion de gaz

Le foyer 2100P est offert pour usage avec le gaz naturel ou le gaz propane. Le foyer peut être converti d'un type de gaz à l'autre. Consultez les directives fournies avec le kit de conversion de gaz pour plus de détails.

Alimentation électrique

Le foyer 2100P est conçu pour fonctionner avec des piles et chauffe sans électricité. Cependant, le courant électrique est requis pour faire fonctionner l'éclairage d'ambiance et le module WiFi optionnel.

⚠ AVERTISSEMENT

AUCUNE connexion électrique permise si l'appareil est installé à l'extérieur (dehors).

Système HeatShift® exigé

Le foyer 2100P DOIT être installé avec HeatShift, un système qui redistribue l'air chaud émanant du foyer à un endroit plus propice en utilisant la convection naturelle sans nécessiter de ventilateur.

La sortie d'air chaud peut être située plus haut sur le mur, sur les murs des côtés ou même dans une autre pièce. Le mur au-dessus du foyer sera donc moins chaud et on peut y placer un téléviseur, un tableau, ainsi de suite. Voir *Appendice D - Système HeatShift* pages 64–80 de ce guide pour plus de détails.

Spécifications

Conversion pour installation extérieure

Le foyer 2100P est offert pour applications intérieures et peut être adapté pour applications spécifiques “extérieures”.

Le foyer pour usage extérieur doit être à l’abri des intempéries tel que définies dans le guide d’installation de la trousse de conversion pour applications extérieures GV60CKO.

Accessoires

Accessoires requis

4006979	Pare-étincelles LX1P—longs (2)
4006865	Pare-étincelles LX1P—court
Lits de combustion (un au choix)	
2100BLK	Ensemble Bûches de bouleau
2100RSS	Ensemble Pierres et gravier
2100DWK	Ensemble Bois de grève
2100DGM	Ensemble Verre Murano
Panneaux intérieurs (un au choix)	
2100RGP	Panneau de verre réfléchissant
2100FBP	Panneau cannelé noir
Sortie HeatShift® (une au choix)	
LDK3	Double Plenum 14” (2) with Grille
LDK4	Quad Plenum 38” (compatible avec Ventilateur de zone 1270RBK)
LDK7	Plaques d’extrémité (pour cantonnière)
LDK9	Quad Plenum 30”
2100HSC	Hotte HeatShift
Accessoires d'évacuation certifiés	
Voir liste d'accessoires d'évacuation certifiés aux pages suivantes.	

Information correcte au moment de l’impression et sujette à changement sans préavis.

AVERTISSEMENT

Cet appareil DOIT être installé avec le système HeatShift!

Accessoires optionnels

Accessoires HeatShift® (au choix)	
LDK5	Cadre de finition blanc 38” pour LDK4
LDK6	Conduits souples d’aluminium 2 plis, 5” dia. peut être coupé, 10’ long lorsqu’étiré
LDK10	Cadre de finition blanc 30” pour LDK9
Trousses de conversion de gaz	
2100PGK	Conversion to propane gas
2100NGK	Conversion to natural gas
Autres accessoires	
2100SFK	Trousse d’encastrement en acier
1270RBK*	Ventilateur de zone HeatSplit - avec le HeatShift LDK4 plénum seulement
GV60WIFI*	Module Wi-Fi
GV60CKO*	Trousse pour installation extérieure
Barrière de sécurité	Les barrières de sécurité pour enfants telle que la *Cardinal VersaGates* sont disponibles chez votre marchand loccal d’ameublement et d’accessoires pour enfants.

AVERTISSEMENT

***AUCUNE connexion électrique permise si l’appareil est installé à l’extérieur.**

Accessoires d'évacuation certifiés

Articles d'évacuation certifiés pour les foyers Valor 2100							
Description des produits			Code de produits / disponibilité par fabricant				
			DURA-VENT	SELKIRK	ICC EXCEL DIRECT	MILES INDUSTRIES	BDM
Capuchon de sortie	Horizontal	Coaxial standard	46DVA-HC	4DT-AHC	TM-4HT	658DVK	DVR6-HC
		Coaxial deluxe	—	—	TM-4RHT	—	DVR6-HCP
		Coaxial grands vents	—	—	—	—	—
	Vertical	Coaxial standard	46DVA-VC	4DT-VT	—	—	DVR6-VCH DVR6-VCSB
		Coaxial grands vents	46DVA-VCH	—	TM-4SVT	—	—
		Coaxial allongé	46DVA-VCE	—	—	—	—
		Colinéaire	—	—	TM-IVT	559CLT	940033B 940034B 940033HWS 940033RD
	Périscopique, élévation 14"		46DVA-SNK14	4DT-ST14	TM-4ST14	—	DVR6-SNK14
	Périscopique, élévation 36"		46DVA-SNK36	4DT-ST36	TM-4ST36	—	DVR6-SNK36
Adaptateurs d'évent / Coupleurs		Adaptateur universel 3" coupleur souple	2150	—	TM-CFAA3	—	95090390
		Raccord colinéaire souple	46DVA-ADF	—	—	—	—
		Raccord coaxial-à-colinéaire	46DVA-GCL 46DVACLAA	—	TM-4CAA	—	DVR6-A34
		Raccord colinéaire-à-coaxial	46DVA-GK 46DVA-CLTA	—	TM-4CTA	—	—
Conduits souples d'aluminium		Diamètre de 3"	NOTE : Les conduits à 2 épaisseurs homologués selon CAN/ULC S635 peuvent être utilisés pour l'évacuation d'appareils à gaz, tel que le conduit fabriqué par Z-Flex.				
			Série 2280	AF3-35L	TM-ALK33 TM-ALT33	—	952703 952704
Conduits de longueurs ajustables et extensions 4" x 6-5/8"		Galvanisé ou noir	46DVA-08A 46DVA-08AB (3" to 7")	—	—	—	DVR6-08A DVR6-08AB
		Galvanisé ou noir	46DVA-16A 46DVA-16AB (3" to 14-1/2")	—	TC-4DLS1 TC-4DLS1B	—	DVR6-16A DVR6-16AB
		Galvanisé ou noir	46DVA-17TA 46DVA-17TAB (11" to 17")	—	TC-4DLS2 TC-4DLS2B (1-7/8" – 21")	—	—
		Galvanisé ou noir	46DVA-24TA 46DVA-24TAB (17" to 24")	—	TC-4DLA30 TC-4DLA30B (16.5" – 29")	—	—
		Flex coaxial	46DVA-36FF 46DVA-60FF 46DVA-120FF	—	—	—	—
Coudes DV	30°	Galvanisé	46DVA-E30	—	—	—	—
	45°	Galvanisé	46DVA-E45 (joint articulé)	4DT-EL45	TE-4DE45	—	DVR6-E45
		Noir	46DVA-E45B (joint articulé)	4DT-EL45(B)	TE-4DE45B	—	DVR6-E45B
	60°	Galvanisé	46DVA-E60	—	—	—	—
	90°	Galvanisé	46DVA-E90 (joint articulé)	4DT-EL90	TE-4DE90	—	DVR6-E90
		Noir	46DAV-E90B (joint articulé)	4DT-EL90(B)	TE-4DE90B	—	DVR6-E90B

Accessoires d'évacuation certifiés

Description des produits			Code de produits / disponibilité par fabricant				
			DURA-VENT	SELKIRK	ICC EXCEL DIRECT	MILES INDUSTRIES	BDM
Conduits 4" sur 6 5/8" (ø int. x ø ext.)	Longueur de 6"	Galvanisé	46DVA-06	4DT-06	TC-4DL6	—	DVR6-06
		Noir	46DVA-06B	4DT-06(B)	TC-4DL6B		DVR6-06B
	Longueur de 7"	Galvanisé	—	—	—	—	—
		Noir					
	Longueur de 9"	Galvanisé	46DVA-09	4DT-09	TC-4DL9	—	DVR6-09
		Noir	46DVA-09B	4DT-09(B)	TC-4DL9B		DVR6-09B
	Longueur de 12"	Galvanisé	46DVA-12	4DT-12	TC-4DL1	—	DVR6-12
		Noir	46DVA-12B	4DT-12(B)	TC-4DL1B		DVR6-12B
	Longueur de 18"	Galvanisé	46DVA-18	4DT-18	—	—	DVR6-18
		Noir	46DVA-18B	4DT-18(B)			DVR6-18B
	Longueur de 24"	Galvanisé	46DVA-24	4DT-24	TC-4DL2	—	DVR6-24
		Noir	46DVA-24B	4DT-24(B)	TC-4DL2B		DVR6-24B
	Longueur de 36"	Galvanisé	46DVA-36	4DT-36	TC-4DL3	—	DVR6-36
		Noir	46DVA-36B	4DT-36(B)	TC-4DL3B		DVR6-36B
	Longueur de 48"	Galvanisé	46DVA-48	4DT-48	TC-4DL4	—	DVR6-48
		Noir	46DVA-48B	4DT-48(B)	TC-4DL4B		DVR6-48B
Solins	Solin 0/12-6/12		46DVA-F6	4DT-AF6	TF-4FA	—	DVR6-AF012
	Solin 7/12-12/12		46DVA-F12	4DT-AF12	TF-4FB	—	DVR6-AF712
	Solin plat		46DVA-FF	—	TF-4F	—	DVR6-TCF
	Solin pour cheminée de maçonnerie		—	—	TF-4MF	559FSK	—
	Solin, nouveau parement		—	—	—	658NSFK	—
Accessoires pour système d'évacuation	Fourreau		46DVA-WT	4DT-WT1	TM-4WT	—	DVR6-WTU
	Collier tempête		46DVA-SC	4DT-SC	TM-SC	—	DVT68-SC
	Plaque décorative		46DVA-DC	—	TM-4TR TM-4TP	—	DVR6-DC
	Boîte-support, plafond	Cathédrale	46DVA-CS	4DT-CCS	TM-4SS	—	DVR6-CS
		Régulier	—	4DT-CS	—	—	—
	Coupe-feu de plafond		46DVA-FS	4DT-FS	TM-4RDS	—	DVR6-CFS
					TM-CS		
	Coupe-feu radiant d'entretoit		—	—	TM-4AS	—	DVR6-AIS
	Courroie de suspension		46DVA-WS	4DT-WSB	TM-WS	—	DVR6-WS
	Écarteurs pour vinyle		46DVA-VSS	4DT-VSS (avant parement) 4DT-VSSB (après parement	TM-VSS	—	DVR6-VSS
	Courroie pour coudes / Support pour décalage		46DVA-ES	4DT-OS	TM-OS	—	DVR6-ES
	Grillage de sortie		46DVA-WG	—	TM-HTS	845TG	DVR6-SHRD
					TM-RHTS	658TG	

Notes: **1.** Suivez les directives d'installation fournies avec les produits de chaque fabricant.
2. À mois d'avis contraire, tous les produits listés ci-dessus doivent être utilisés avec des conduits 4" sur 6-5/8".
3. Ne combinez pas les conduits de différents fabricants, sauf ceux de Miles Industries, certifiés pour usage avec ceux d'autres fabricants.

Dimensions et Emplacement

Dimensions

pouces [mm]

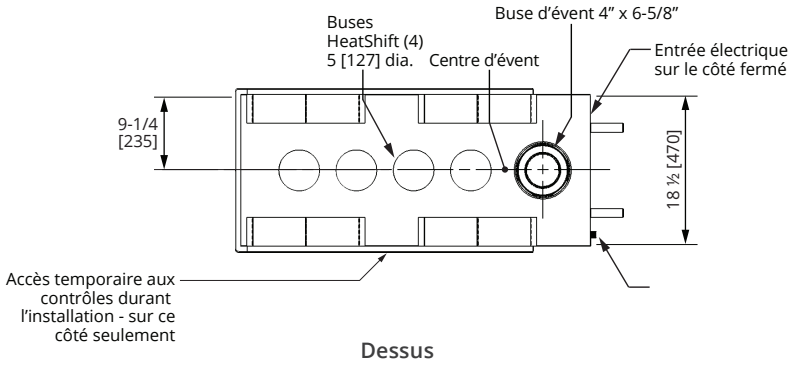

Dessus

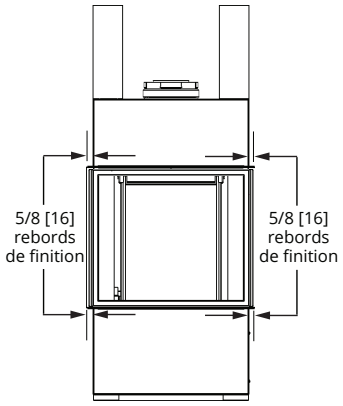

Côté ouvert

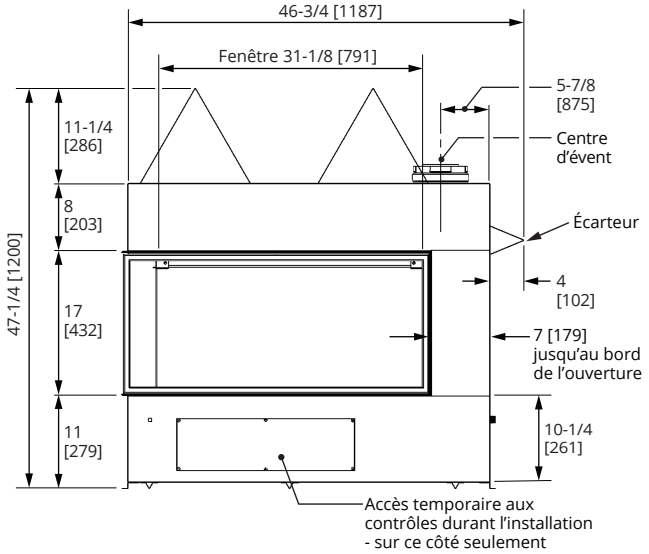

Devant

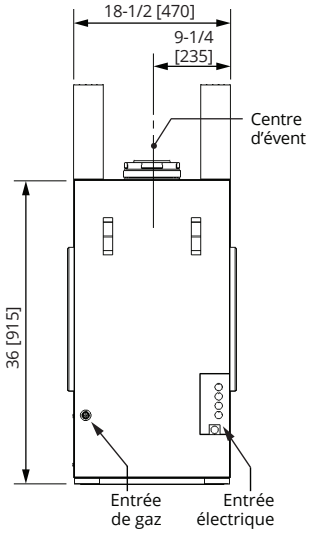

Côté fermé

Emplacements

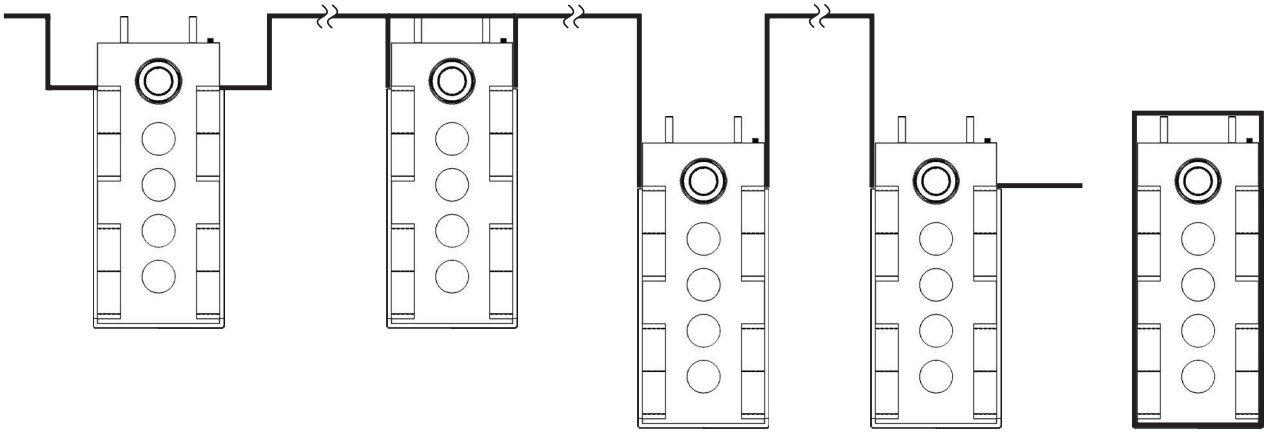

Planification

Attention

SEUL le personnel qualifié et licencié devrait installer cet appareil.

1. AVANT DE COMMENCER, VOUS DEVEZ SAVOIR—DEMANDEZ AU PROPRIÉTAIRE :
   - Type et épaisseur de finition autour du foyer;
   - Quels accessoires seront utilisés.
2. Déballez l'appareil et gardez le pare-étincelles dans son emballage pour le protéger; recyclez l'emballage.
3. Enlevez la fenêtre du côté du panneau d'accès aux commandes de même que la bordure en bas de la fenêtre.
4. Enlevez les articles se trouvant dans la boîte de foyer pour le transport.
5. Vérifiez, à l'aide de la liste du contenu de l'emballage, si vous avez en main tous les articles nécessaires à l'installation. Assurez-vous également d'avoir en main :
   - Lit de combustion (emballé séparément)
   - Panneau intérieur (emballé séparément)
   - Porte-piles et Interrupteur mural
   - Articles pour installer le système HeatShift (obligatoire, emballés séparément)
   - Accessoires d'évacuation
   - Accessoires pour raccordement électrique*
6. Lisez attentivement l'Aide-mémoire de l'installateur inclus avec la documentation pour connaître la séquence d'installation.

AVERTISSEMENT

Cet appareil DOIT être installé avec un système HeatShift!

Notez que les étapes suivantes doivent être faites **AVANT** que l'appareil soit placé en position finale puisque certaines connexions se trouvent à l'arrière sur le côté fermé qui sera contre le mur :

- connexions électriques*
- connexion de gaz
- conversion de gaz (s'il y a lieu)
- filage du porte-pile et interrupteur mural (RBWSK)

AVERTISSEMENT

***AUCUNE connexion électrique permise si l'appareil est installé à l'extérieur.**

Planification

Concept—Encastrement d'acier 2100SFK

⚠ AVERTISSEMENT

Assurez-vous que le poids du mur au-dessus du foyer N'EST PAS supporté par le foyer.

La façon la plus simple d'encastrer le foyer pour un mur jusqu'au plafond est d'utiliser l'Encastrement d'acier conçu pour le foyer 2100P. Consultez le Guide d'installation de l'Encastrement d'acier 2100SFK pour plus de détails.

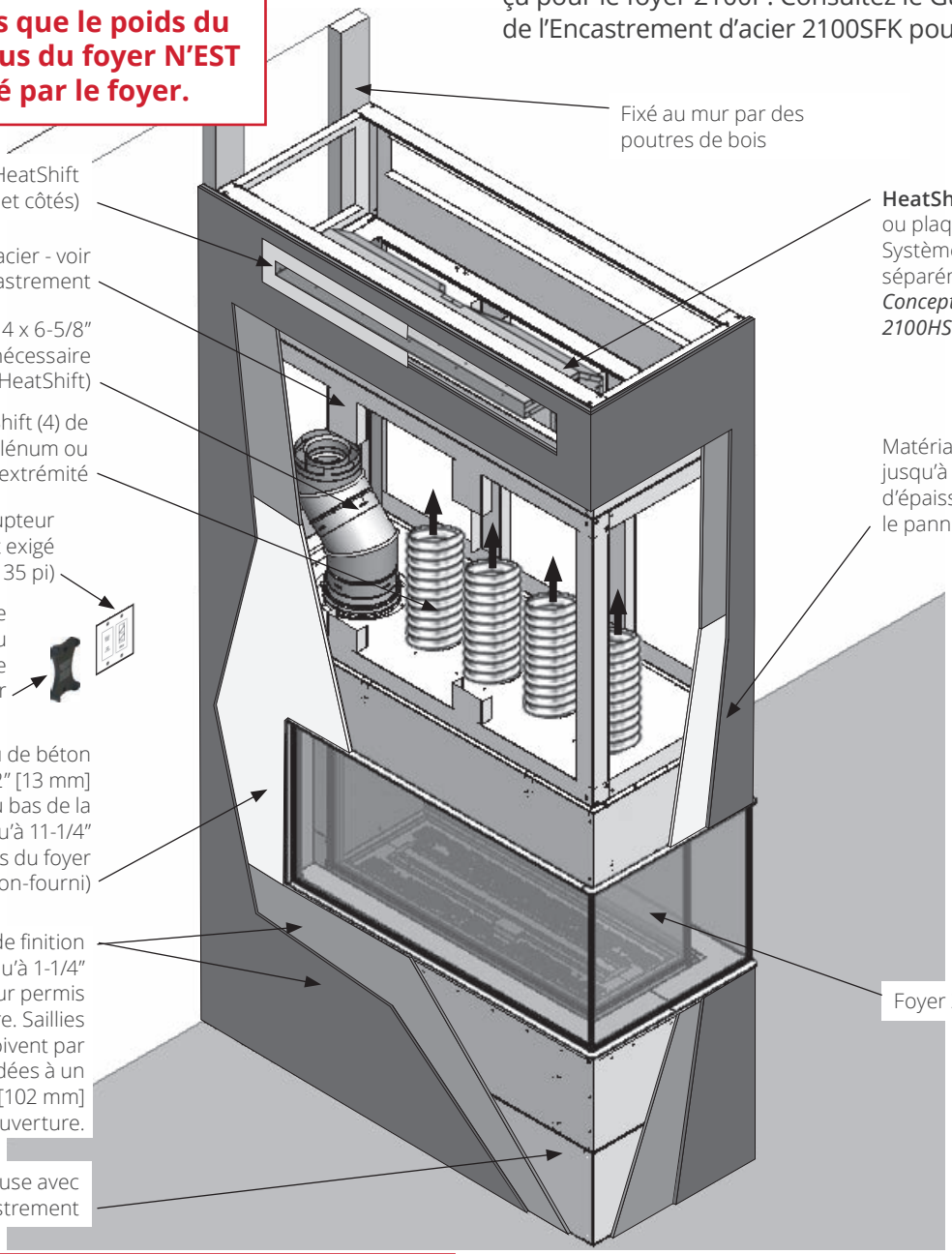

⚠ AVERTISSEMENT

La chaleur du foyer peut causer la décoloration, déformation, contraction, des craquelures ou autres dommages à certains objets qui seraient placés à proximité du foyer. Évitez de placer des bougies, photos ou autres articles sensibles à la chaleur près ou autour du foyer.

NOTE

Cet appareil peut être installé à l'extérieur dans un endroit à l'abri des intempéries selon le guide d'installation de la Trousse de conversion pour l'extérieur GV60CKO.

Cependant, AUCUNE connexion électrique n'est permise si le foyer est installé à l'extérieur!

Planification

Concept—Encastrement de bois

⚠ AVERTISSEMENT

Assurez-vous que le poids du mur au-dessus du foyer N'EST PAS supporté par le foyer.

L'installateur peut construire un encastrement pleine hauteur en bois. Des écarteurs sur la caisse du foyer donnent le dégagement minimum pour les matériaux combustibles au-dessus du foyer.

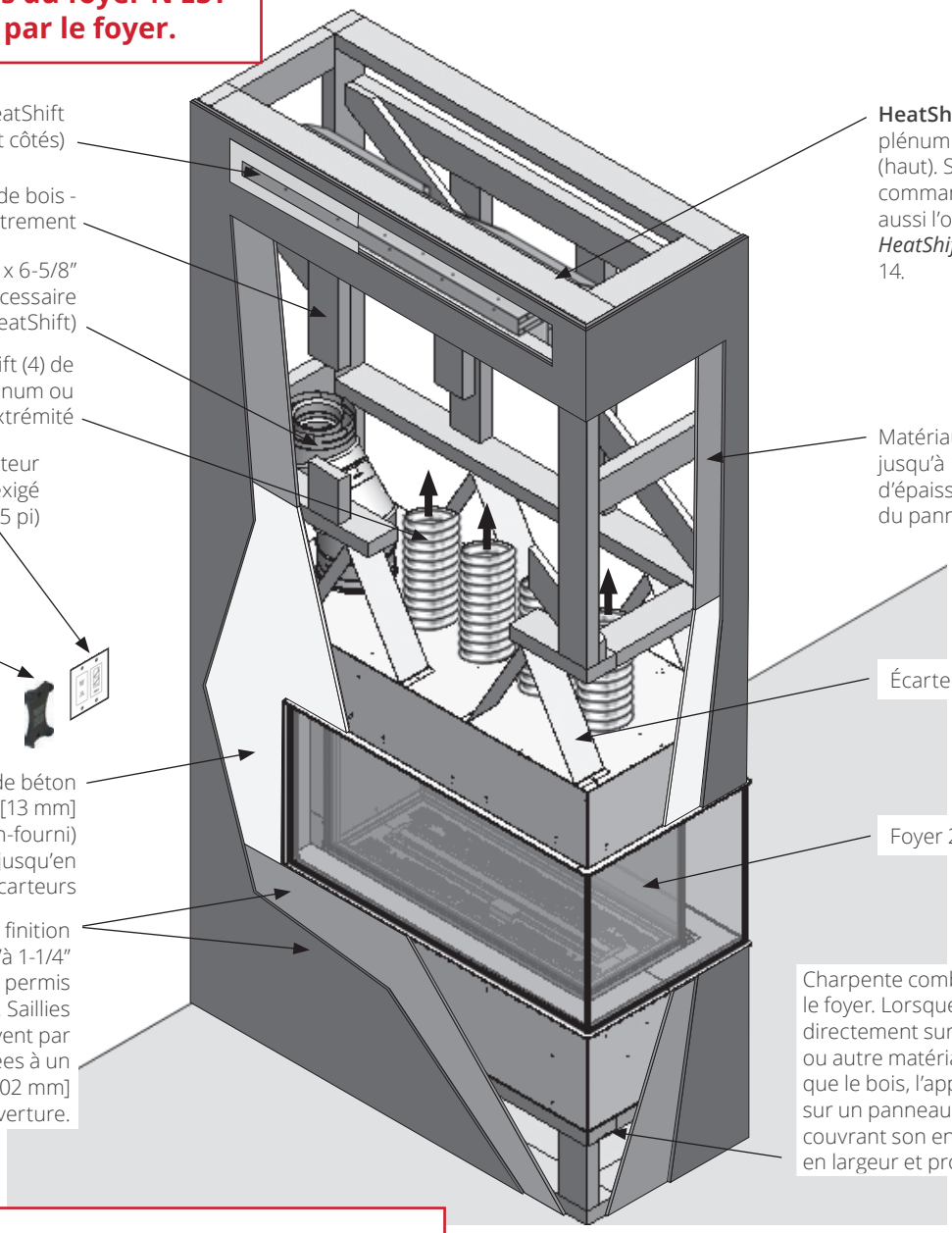

Sortie avant HeatShift (aussi sur le dessus et côtés)

Encastrement de bois - voir section Encastrement

Buse d'évent coaxiale 4 x 6-5/8" (décalage peut être nécessaire pour plénum HeatShift)

Conduits HeatShift (4) de 5" Ø raccordés au plénum ou plaques d'extrémité

Porte-piles et interrupteur mural fourni et exigé (câble de 35 pi)

Support de manette de télécommande, au min. 3 pi [914 mm] de l'ouverture du foyer

Panneau de béton incombustibe de 1/2" [13 mm] d'épasseur exigé (non-fourni) du bas de la fenêtre et jusqu'en haut des écarteurs

Matériau de finition combustible jusqu'à 1-1/4" [32 mm] d'épaisseur permis sous l'ouverture. Saillies combustibles doivent par contre être gardées à un minimum de 4" [102 mm] sous l'ouverture.

HeatShift obligatoire : plénum ou plaques d'extrémité (haut). Système HeatShift commandé séparément. Voir aussi l'option*Concept—Hotte HeatShift 2100HSC* à la page 14.

Matériau de finition combustible jusqu'à 1-1/4" [32 mm] d'épaisseur permis au-dessus du panneau de béton

Écarteurs (4)

Foyer 2100P

Charpente combustible permise sous le foyer. Lorsque l'appareil est installé directement sur de la moquette, tuile ou autre matériau combustible autre que le bois, l'appareil doit être installé sur un panneau de métal ou bois couvrant son entière surface encastrée en largeur et profondeur.

⚠ AVERTISSEMENT

La chaleur du foyer peut causer la décoloration, déformation, contraction, des craquelures ou autres dommages à certains objets qui seraient placés à proximité du foyer. Évitez de placer des bougies, photos ou autres articles sensibles à la chaleur près ou autour du foyer.

NOTE

Cet appareil peut être installé à l'extérieur dans un endroit à l'abri des intempéries selon le guide d'installation de la Trousse de conversion pour l'extérieur GV60CKO.

Cependant, AUCUNE connexion électrique n'est permise si le foyer est installé à l'extérieur!

Planification

Concept—Hotte HeatShift 2100HSC

⚠ AVERTISSEMENT

Assurez-vous que le poids du mur au-dessus du foyer N'EST PAS supporté par le foyer.

Pour les installations qui ne vont pas près du plafond, la Hotte HeatShift permet de décaler les conduits près du mur, laissant l'espace libre au-dessus du foyer. Consultez le Guide d'installation du 2100HSC pour plus d'information.

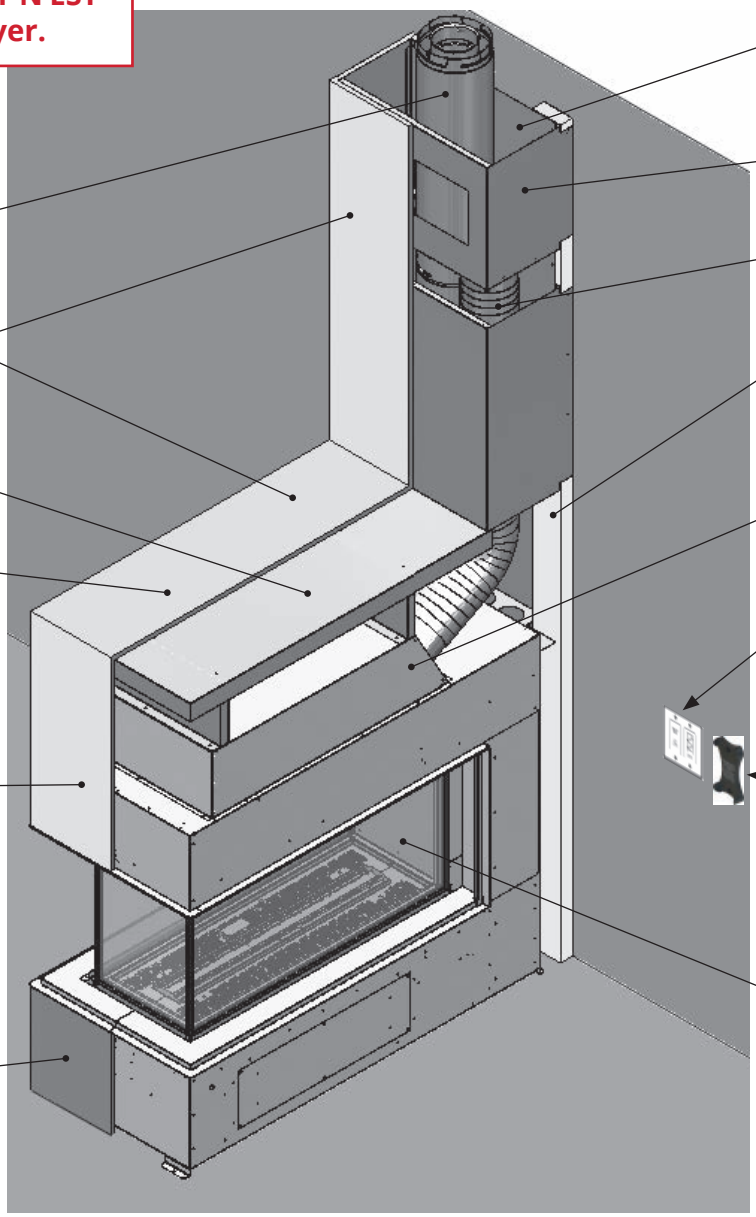

⚠ AVERTISSEMENT

La chaleur du foyer peut causer la décoloration, déformation, contraction, des craquelures ou autres dommages à certains objets qui seraient placés à proximité du foyer. Évitez de placer des bougies, photos ou autres articles sensibles à la chaleur près ou autour du foyer.

NOTE

Cet appareil peut être installé à l'extérieur dans un endroit à l'abri des intempéries selon le guide d'installation de la Trousse de conversion pour l'extérieur GV60CKO.

Cependant, AUCUNE connexion électrique n'est permise si le foyer est installé à l'extérieur!

Dégagements—combustibles

⚠ AVERTISSEMENT

Assurez-vous que le poids du mur au-dessus du foyer N'EST PAS supporté par le foyer.

Encastrement/Finition en saillie/extensions autour de l'ouverture du foyer doivent être de matériaux incombustibles jusqu'à 9" [229 mm]

Dégagement de 4" [102 mm] de l'appareil au mur combustible (poutres permises tel qu'illustré)

4 [102]

Foyer

24" [610 mm]

36" [915 mm]

Ne placez aucun meuble ou autre objet dans cet espace

Finition du mur incombustible ici séparant la cavité des saillies combustibles

Finition du mur incombustible ici séparant la cavité des saillies combustibles

Saillies combustibles permises dans cet espace en autant qu'elles soient séparées de la cavité du foyer par une finition incombustible. Autrement tout fini sous la hauteur des écarteurs et dans la cavité doit êre incombustible.

45°

Ouverture du foyer

Surfaces en saillie à 4" [102 mm] ou moins de l'ouverture doivent être incombustibles

4 [102]

47-1/4 [1197]

Min. 9 [229]; ensuite, peut être combustible

Matériau incombustible seulement en contact direct avec l'appareil jusqu'en dessous de l'ouverture

Matériaux de finition combustibles **jusqu'à** 1-1/4" [32 mm] d'épaisseur permis sous l'ouverture.
Saillies combustibles **de plus de** 1-1/4" [32 mm] doivent être gardées à au moins 4" [102 mm] sous l'ouverture.

⚠ AVERTISSEMENT

Assurez-vous que le poids du mur au-dessus du foyer N'EST PAS supporté par le foyer.

⚠ AVERTISSEMENT

Restrictions sur les espaces où l'on peut visser ou percer sur la caisse de l'appareil : voir page 20 pour détails.

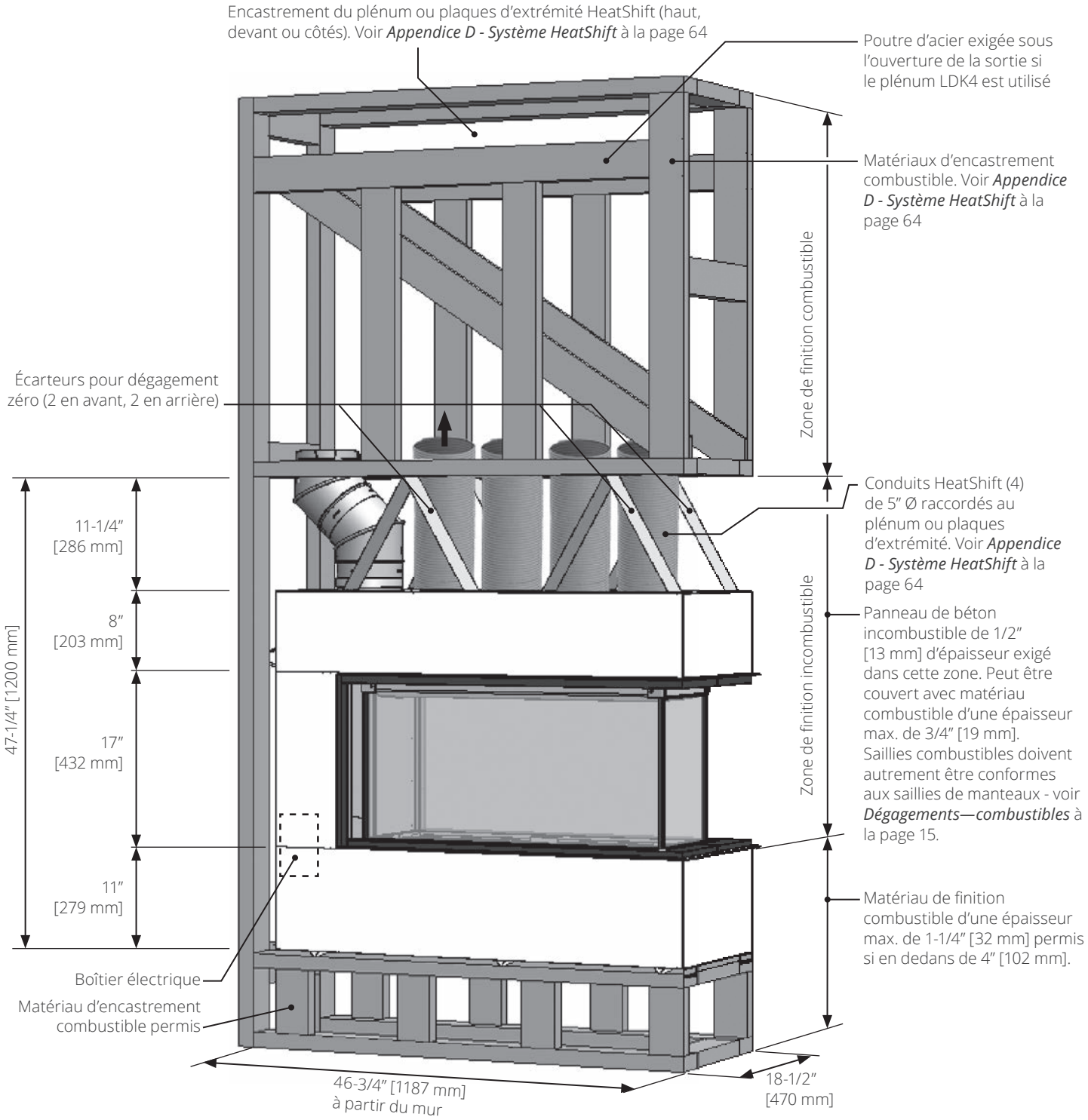

⚠ AVERTISSEMENT

Assurez-vous que le poids du mur au-dessus du foyer N'EST PAS supporté par le foyer.

⚠ AVERTISSEMENT

Restrictions sur les espaces où l'on peut visser ou percer sur la caisse de l'appareil : voir page 20 pour détails.

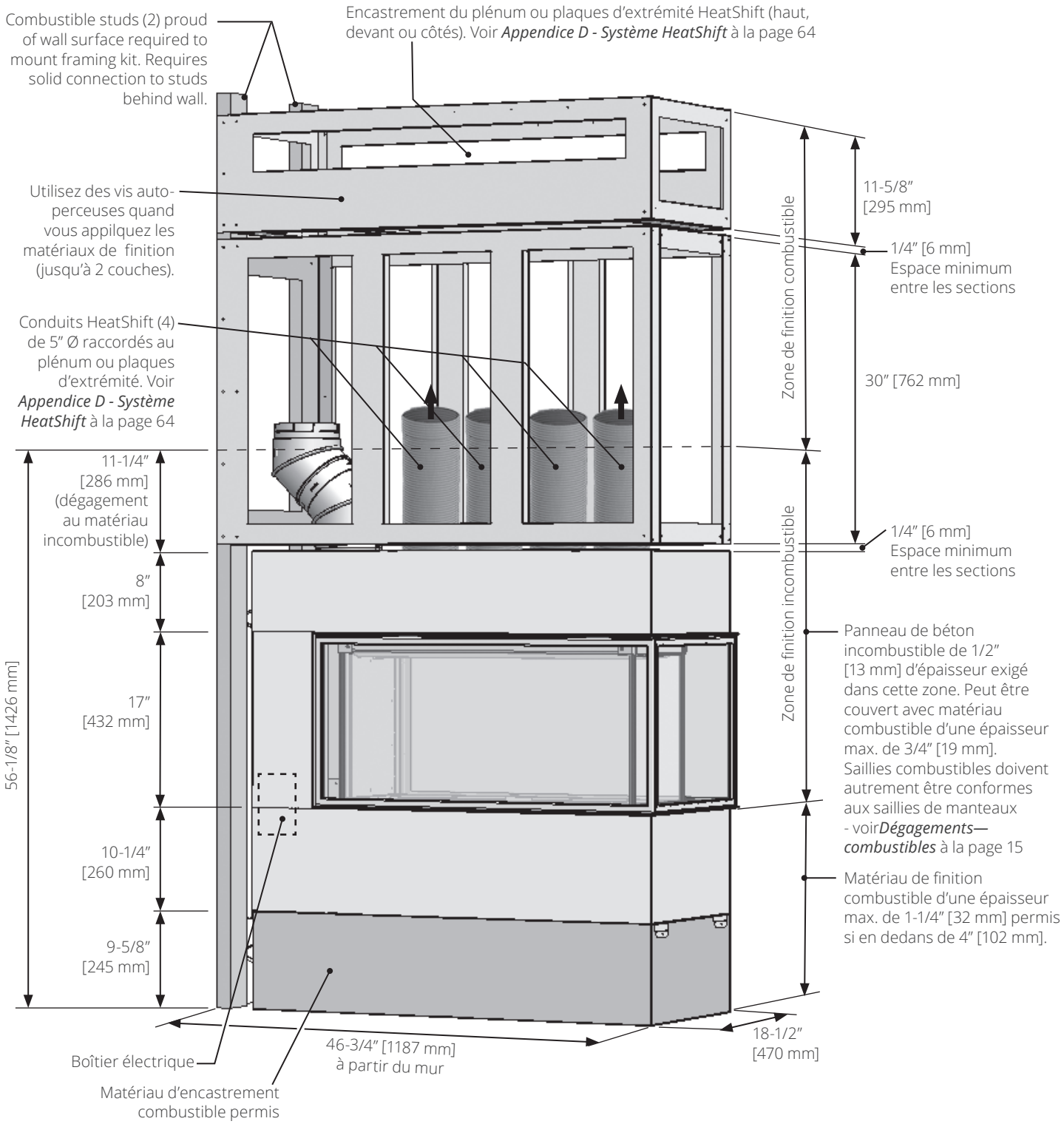

Hauteur minimale d'évent

* Évacuation verticale minimale

L'illustration ci-dessous indique la hauteur minimale du conduit d'évacuation lorqu'un coude est placé directement sur l'appareil. En calculant la hauteur du système d'évacuation utilisant des longueurs de consduits additionnelles, soustrayez approximativement 1-1/2 pouce pour chaque joint de conduit. Par exemple, un conduit additonnel de 12 pouces ajoutera approximativement 10-1/2 pouces à la hauteur totale du système.

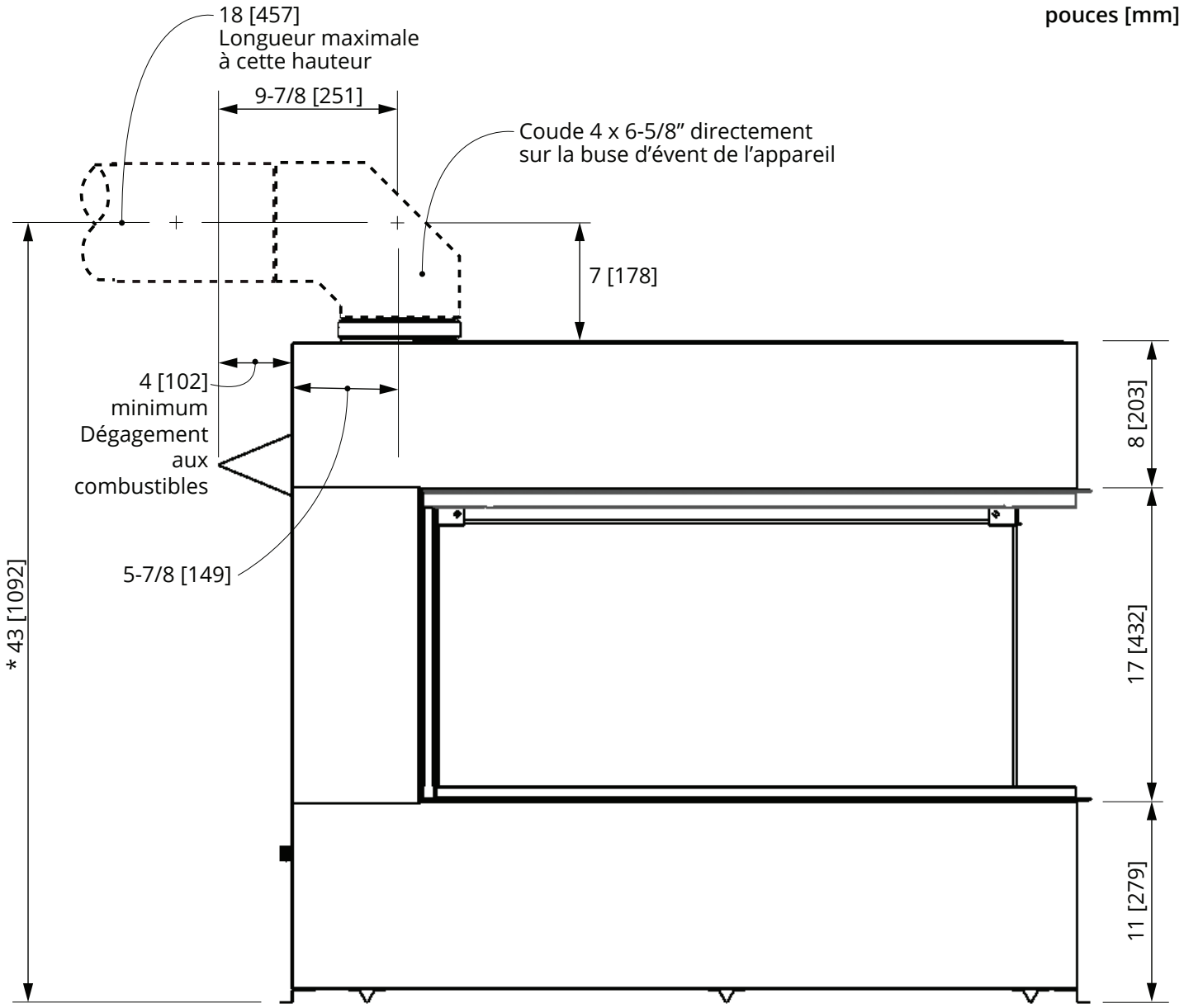

Planifiez la finition du mur

Spécifications des matériaux incombustibles

Matériaux qui ne s'enflamment ni ne brûlent. Il s'agit de matériaux tels que l'acier, le fer, les briques, le carrelage, le béton, l'ardoise, le verre, le plâtre ou toute combinaison de ces derniers.

Les matériaux dont on sait qu'ons ont réussi l'essai ASTM E 136, *Standard Test Method for Behavior of Materials in a Vertical Tube Furnace* à 750 °C (1382 °F) peuvent être considérés comme incombustibles.

Spécifications des matériaux inflammables

Les matériaux en bois ou recouverts de bois, papier comprimé, fibres végétales, pastiques ou autres matériaux qui peuvent s'enflammer et brûler, qu'ils soient ignifugés ou non, recouverts de plâtre ou non, doivent être considérés comme des matériaux inflammables.

Panneau de béton incombustible

Le foyer LX1 exige un panneau incombustible de béton ou équivalent d'une épaisseur de 1/2" [13 mm] tel qu'indiqué à la section*Dégagements—combustibles* à la page 15. Le panneau doit couvrir la caisse du foyer à partir de la base de l'ouverture jusqu'au haut des écarteurs ou 11-1/2 po [292 mm] au-dessus de la caisse du foyer si les écarteurs ne sont pas utilisés (encastrement d'acier).

L'extension du panneau de béton en-deça des minimums indiqués aidera à éviter les fissures dues à l'expansion différentes des matériaux.

Percez à l'avance le panneau de béton avec des trous surdimensionnés et ne serrez pas trop les vis pour éviter les fissures dues à l'expansion provoquée par la chaleur.

Le panneau standard de placoplâtre peut être utilisé autour du panneau de béton mais il est préférable d'éviter de changer de matériau pour éviter les fissures.

Fissuration de la finition du mur

Le système HeatShift réduit les températures du mur et minimize la possibilité de fissures dans la finition.

Si un fini simple, sans tuile ou autre matériau est désiré, une attention particulière devra être portée aux joints du panneau incombustible et de sa transition avec le placoplâtre afin de contrôler la formation future de fissures.

Le rétrécissement et mouvement des différents matériaux de la charpente et du panneau incombustible peuvent causer la fissuration des matériaux de finition tel que la tuile et autres.

Veuillez noter que les températures sur les surfaces du mur incombustibles au-dessus du foyer peuvent excéder 200 °F (93 °C).

Voici quelques trucs pour aider à éviter la fissuration.

- Laissez les matériaux sécher complètement avant de finir le mur. Saturé d'eau, le panneau de béton peut absorber jusqu'à 30 pourcent de son poids en eau et peut rétrécir jusqu'à 1/8 de pouce sur une longueur de 48 pouces lorsqu'il sèche. Faire fonctionner le foyer pendant un certain temps avant d'appliquer la finition du mur aidera à éliminer toute humidité.
- Percez toujours d'avance les trous de vis sur le panneau de béton et utilisez des vis à tête gaufrée à cage fraiseuse (conçues pour fixer les panneaux de béton).
- Utilisez toujours du ruban sur les joints.
- Décalez toujours les joints du panneau mural.
- Derrière les joints, doublez les poutres et poteaux ou utilisez le côté large des poutres et poteaux pour ajouter au support des joints. Un adhésif sur l'arrière du panneau de béton derrière les joints peut aider à contrôler les mouvenments créés par l'expansion et la contraction.

- Utilisez plusieurs couches minces de composé à joints et laissez bien sécher chaque couche.
- Assurez-vous que les matériaux utilisés pour la charpente soient bien secs.
- Après avoir appliqué la finition du mur, chauffez graduellement afin de sécher doucement tout excès d'humidité plutôt que de sécher trop rapidement.
- Évitez de couper le panneau de béton ou les tuiles autour des coins à l'ouverture du foyer; plutôt, créez un joint qui intersecte le coin de l'ouverture.
- Évitez d'utiliser une large pièce sans joint autour de l'ouverture du foyer. L'expansion au-dessus de l'ouverture créera des fissures aux coins supérieurs. Plutôt, créez un joint qui intersecte dans le coin interne pour éviter les fissures.

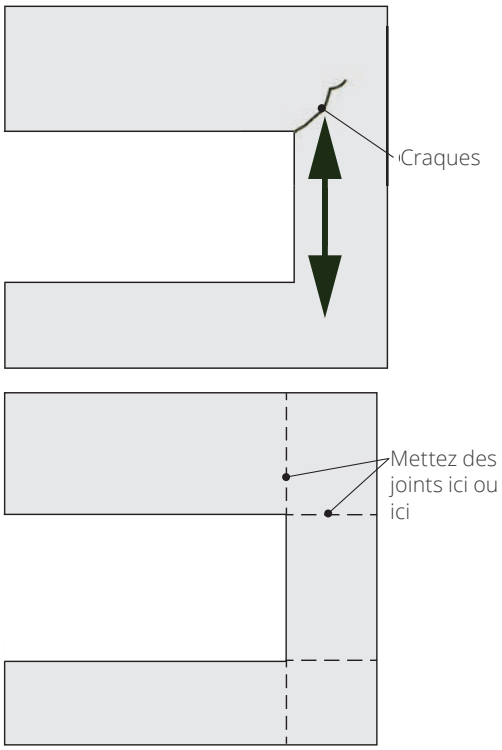

Restrictions dans les points de fixation

À cause des composantes de gaz et électriques contenues dans la caisse de l'appareil, certains endroits devraient être évités pour la fixation des matériaux de finition. Voir les illustrations ci-dessous pour connaître les restrictions où il faut éviter de percer ou visser.

⚠ AVERTISSEMENT

NE PAS VISSER OU PERCER dans les endroits où se trouvent les éléments électriques ou de gaz afin d'éviter les risques de choc électrique ou explosion. Ces endroits sont indiqués aux illustrations ci-cessous.

⚠ AVERTISSEMENT

Dans l'application de vis sur la caisse de l'appareil, même dans les aires hors des aires de restrictions, utilisez des vis qui ne dépasseront pas 3/8" [10 mm] de profondeur.

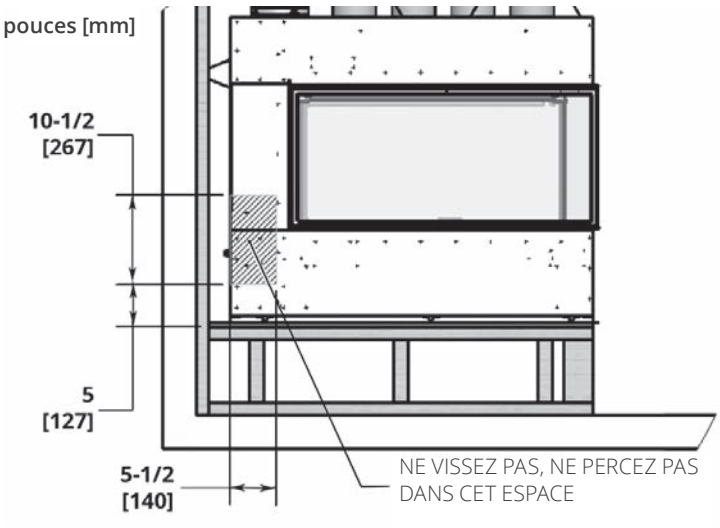

Côté de la boîte électrique dans la caisse

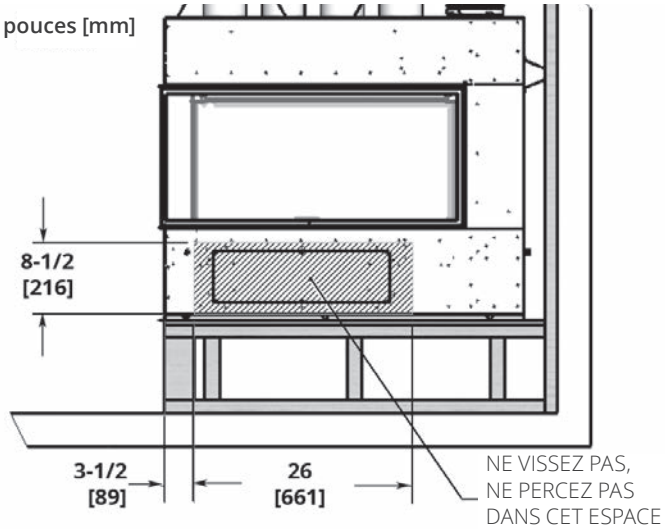

Côté des commandes et raccordement du gaz

Conduits d'évacuation

Cet appareil est certifié pour installation avec des conduits et accessoires coaxiaux pour évent direct d'un diamètre de 4 po sur 6-5/8 po listés à la section *Accessoires d'évacuation certifiés* à la page 8 de ce guide. Suivez les directives d'installation fournies avec chaque conduit et accessoire utilisés.

Cet appareil peut également être converti pour évacuation colinéaire—2 conduits de 3 pouces de diamètre—pour installation dans un foyer et cheminée à combustibles solides, à l'aide d'accessoires et de raccords certifiés listés à la section *Accessoires d'évacuation certifiés* à la page 8.

Étanchéité des conduits d'évacuation

Scellez tous les joints **extérieurs** des conduits et coudes coaxiaux incluant chaque joint **extérieur** des coudes à l'aide de ruban adhésif d'aluminium de haute qualité certifié pour les hautes températures de 2 pouces de largeur (tel que la marque Nashua-322-2 ou similaire). Couvrez complètement tous les joints **extérieurs** et pressez le ruban fermement pour bien l'adhérer.

Un enduit d'étanchéité de silicone noir à haute température peut être utilisé sur les joints **extérieurs** comme substitut au ruban d'aluminium.

Assurez-vous que tous les joints des conduits se chevauchent sur un minimum de 1 ¼ de pouce (32 mm).

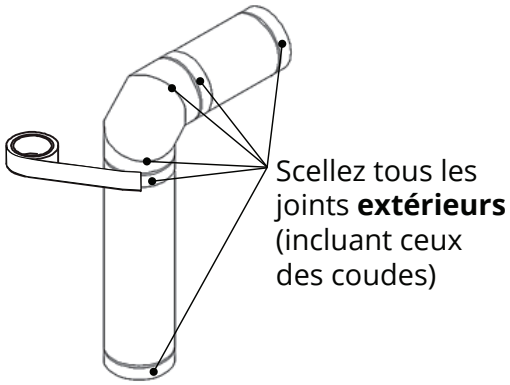

Épaisseur du mur

Les conduits d'évacuation de cet appareil peuvent pénétrer un mur combustible d'au plus 8 po (20 cm) d'épaisseur. Un mur incombustible peut être de n'importe quelle épaisseur jusqu'à la longueur maximale permise pour le conduit horizontal de l'installation.

Évacuation à travers murs et plafonds combustibles

Lorsque le conduit d'évacuation pénètre un mur ou plafond combustibles, percez un trou d'un minimum de 10 po sur 10 po (254 mm sur 254 mm) pour le passage du conduit afin de vous assurer que l'isolant ne touche pas le conduit. Suivez les directives d'installation fournies avec chaque conduit et accessoire utilisés.

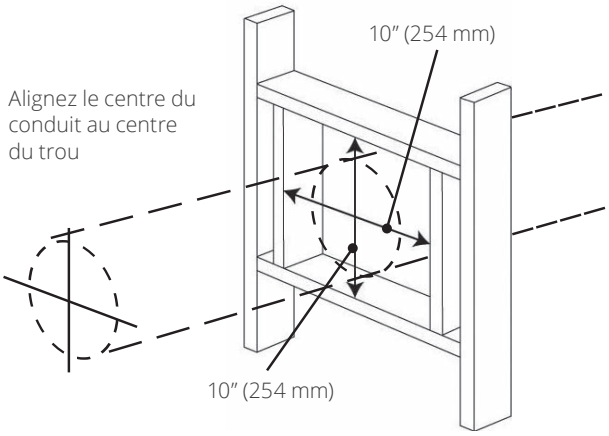

Avis à l'installateur – Isolation du conduit d'évacuation

L'installateur est responsable de s'assurer que les installations d'évacuation à travers les murs extérieurs sont étanches et à l'épreuve des conditions atmosphériques de façon à :

- Prévenir l'infiltration d'eau de pluie dans le mur extérieur en appliquant un joint d'étanchéité entre le pourtour de la plaque murale extérieure et la surface du mur extérieur.
- Prévenir la pénétration de l'humidité de la maison dans le mur en appliquant un joint d'étanchéité entre le pourtour de la plaque murale intérieure et le pare-vapeur.
- Prévenir l'infiltration d'eau de pluie et la pénétration de l'humidité en appliquant un joint d'étanchéité entre la paroi extérieure du conduit d'évacuation et les plaques murales intérieure et extérieure.

Nous conseillons l'utilisation d'un produit d'étanchéité à base de polyuréthane de haute qualité.

Tout parcours horizontal des conduits doit être élevé de 1/4 po (7 mm) pour chaque portion de 1 pi (30 cm) dans la direction du courant d'évacuation. Pour une sortie d'évacuation au mur, le dernier conduit avant la sortie peut être incliné vers le bas afin de permettre le drainage.

Systèmes d'évacuation coaxiale typiques

Cet appareil est fourni avec une buse d'évent sur le dessus d'un diamètre de 4x6-5/8". Voir *Accessoires d'évacuation certifiés* à la page 8 pour la liste d'accessoires d'évacuation.

IMPORTANT

Ne vous fiez pas sur l'appareil pour supporter les conduits d'évacuation aux longs parcours verticaux. Supportez les conduits verticaux, particulièrement aux décalages. Les parcours horizontaux devraient être supportés par des courroies à chaque 4 pieds.

MISE EN GARDE

Avec un système d'évacua-tion vertical, le plénum et les conduits du système HeatShift au-dessus de l'appareil doivent être pris en considération afin d'éviter les conflits avec le conduit d'évacuation. Voir Appendice D—Système HeatShift.

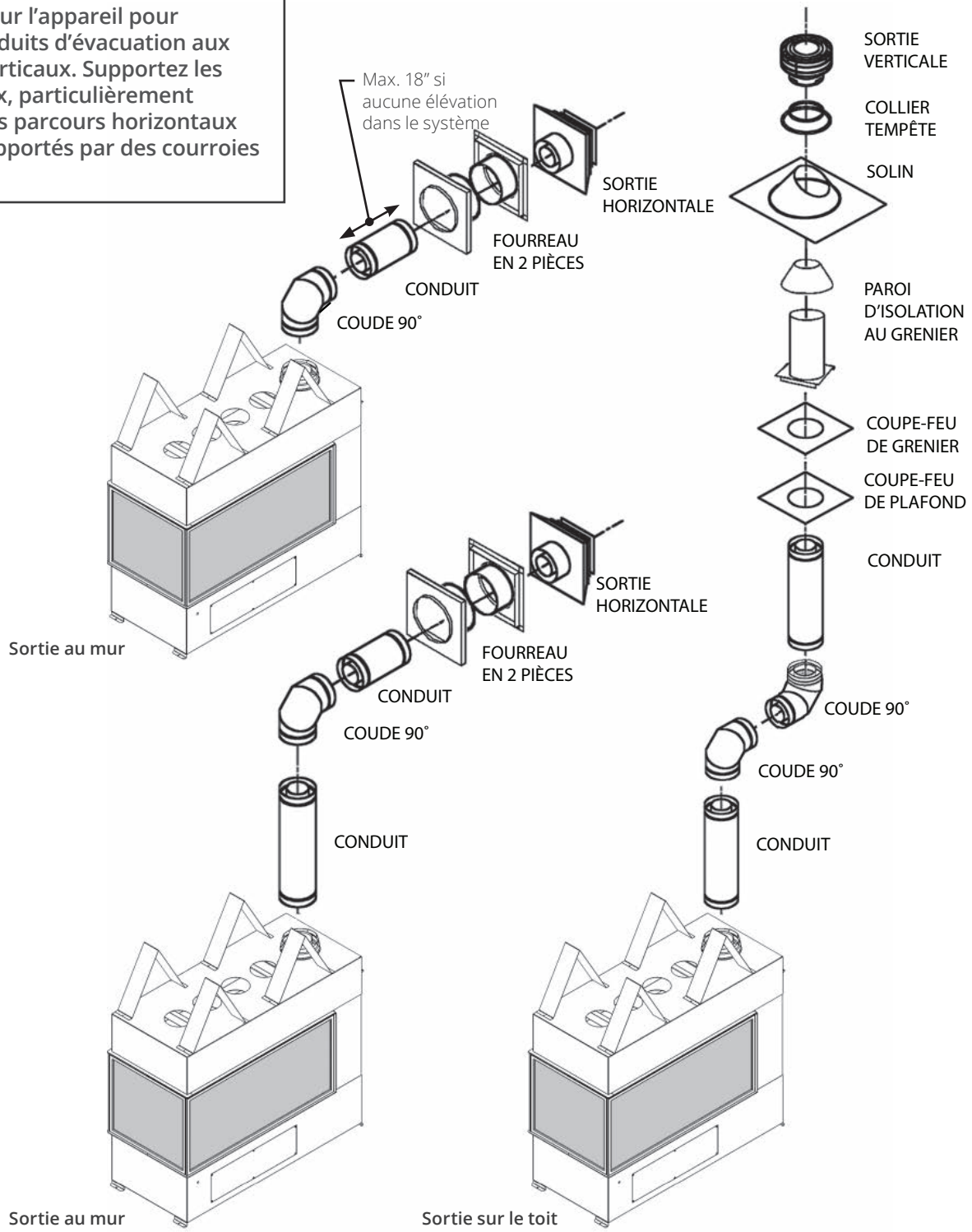

Comment lire la grille d'évacuation

La grille ci-dessous s'applique aux évacuations avec sorties sur le toit ou au mur.

1. Section de conduit horizontale maximale de 18" permise avec un coude de 90° directement à l'appareil. Coude de 45 degrés permis sur le plan horizontal avec le conduit de 18".
1. La longueur totale du conduit d'évacuation ne doit pas excéder 40 pi (12,2 m).
2. La hauteur verticale minimum pour une sortie sur le toit est de 6 pi (1,83 m).
3. Toute combinaison d'élévation et de parcours des conduits peut être utilisée tant qu'elle est dans les limites acceptables indiquées dans la grille ci-dessous.
4. Un maximum de 4 coudes de 90°—ou l'équivalent (2 coudes de 45° = 90°)—peuvent être utilisés.
5. Chaque coude de 90° installé horizontalement est équivalent à 3 pi (91 cm) de longueur horizontale; conséquemment, 3 pi (91 cm) doivent être soustraits de la longueur du parcours horizontal permis. (Le coude de 45° est équivalent à un conduit horizontal de 18 po (46 cm).)
6. Tout parcours horizontal des conduits doit être élevé de 1/4 po (7 mm) pour chaque portion de 1 pi (30 cm) dans la direction du courant d'évacuation. Pour une sortie d'évacuation au mur, le dernier conduit avant la sortie peut être incliné vers le bas afin de permettre le drainage.
7. Un restricteur d'air est exigé pour la plupart des installations avec élévation verticale—consultez la section suivante.
   Note : Le restricteur d'air est fourni avec l'appareil et installé en position 1.

Grille d'évacuation

Maximum 4 coudes de 90° (ou l'équivalent)

pouces [mm]

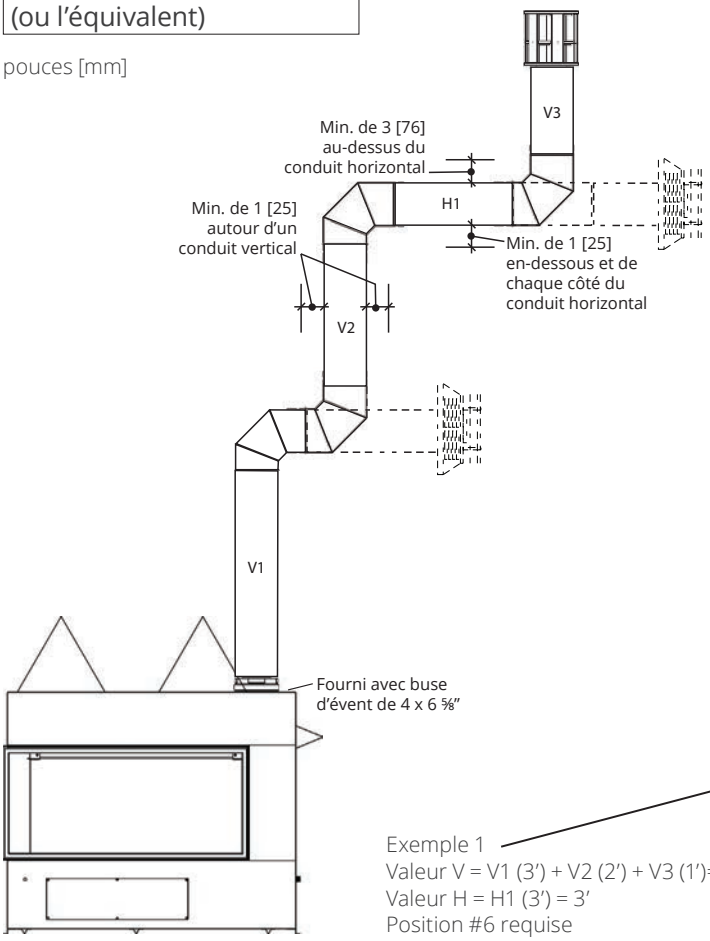

Exemple 1
Valeur V = V1 (3') + V2 (2') + V3 (1')= 6'
Valeur H = H1 (3') = 3'
Position #6 requise

Configurations d'évacuation coaxiales permises incluant position du restricteur

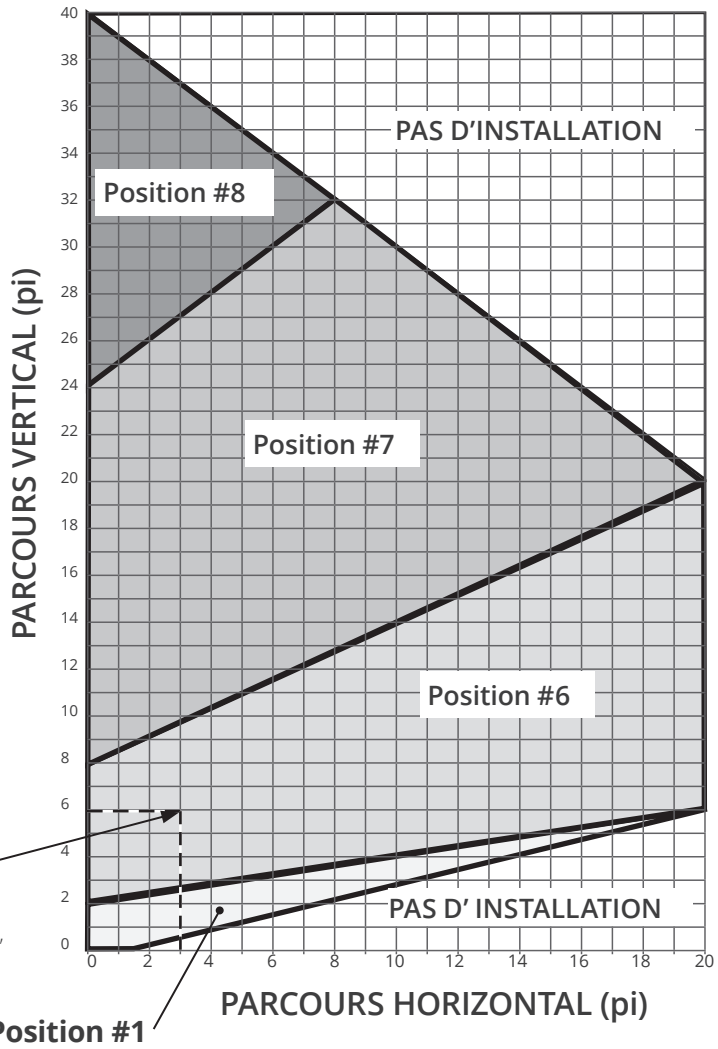

Position du restricteur

LA PLUPART DES INSTALLATIONS EXIGENT UN RESTRICTEUR afin d'améliorer l'aspect des flammes et le rendement. Le niveau de restriction exigé dépend de l'élévation verticale dans le système d'évacuation et, à un moindre degré, du parcours horizontal et du nombre de coudes utilisés.

Le niveau de restriction est basé sur des tests effectués en laboratoire. La position idéale des restricteurs peut varier légèrement, particulièrement lorsque la longueur des conduits d'évacuation est près des limites de configurations acceptables pour chaque position.

La grille de la page précédente indique la position des restricteurs à utiliser en fonction de la longueur du conduit d'évacuation. Le foyer est installé avec le restricteur sur la sortie d'évacuation, au-dessus du panneau du haut.

Note : Ajustez le restricteur avant d'installer le panneau intérieur.

Pour accéder au restricteur :

1. Enlevez le panneau du haut (10 vis, 5 de chaque côté).

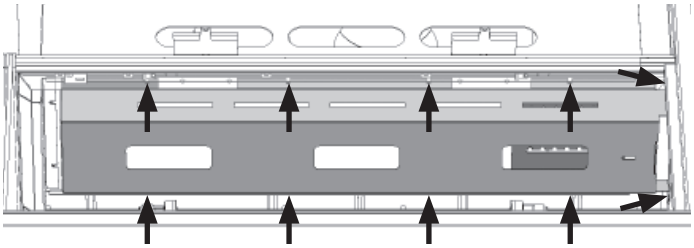

2. Ajustez le restricteur qui est numéroté pour chaque position selon la position indiquée à la page 21.

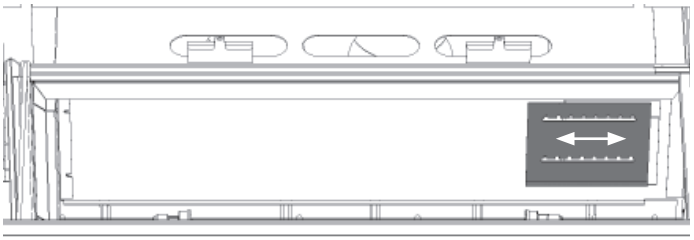

3. Dévissez les vis le retenant et glissez-le à la position selon la grille de la page précédente. Les vis correspondent à la position. Par exemple, l'image ci-dessous indique que le restricteur est en position numéro 8.

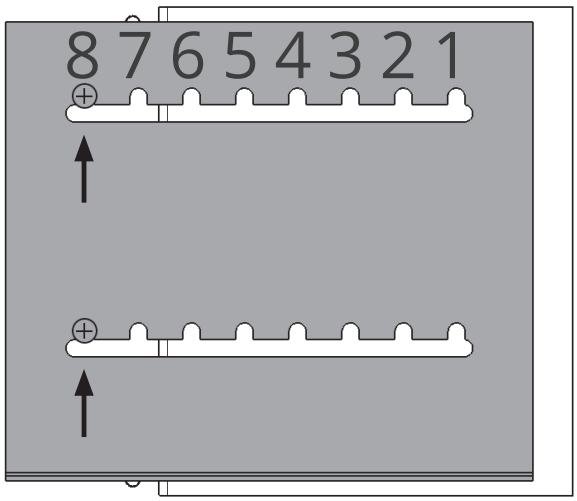

4. Reserrez les vis.
5. Réinstallez le panneau du haut (10 vis).

Emplacement de sortie d'évacuation horizontale

- La sortie d'évacuation doit être située sur un mur extérieur ou sur le toit.
- Cet appareil à évent direct est conçu pour fonctionner lorsque la sortie d'évacuation est en contact avec l'air libre de toute perturbation.
- Les dégagements minimum à respecter autour de la sortie d'évacuation, lorsque celle-ci est située sur un mur extérieur, sont indiqués ci-dessous. Toute diminution des dégagements relatifs à la sortie d'évacuation pourrait engendrer une perturbation de la circulation d'air ou compromettre la sécurité. Les codes locaux ou règlements peuvent exiger des dégagements plus grands.
- L'extrémité de la sortie d'évacuation doit dépasser le mur ou le revêtement extérieur.
- L'extrémité de la sortie d'évacuation ne doit pas être installée à un endroit susceptible d'être recouvert par un amoncellement de neige.
- La sortie d'évacuation doit être couverte par une grille de protection telle que la 658TG ou la 845TG lorsqu'accessible—à moins de 7 pi (2,13 m) du sol.

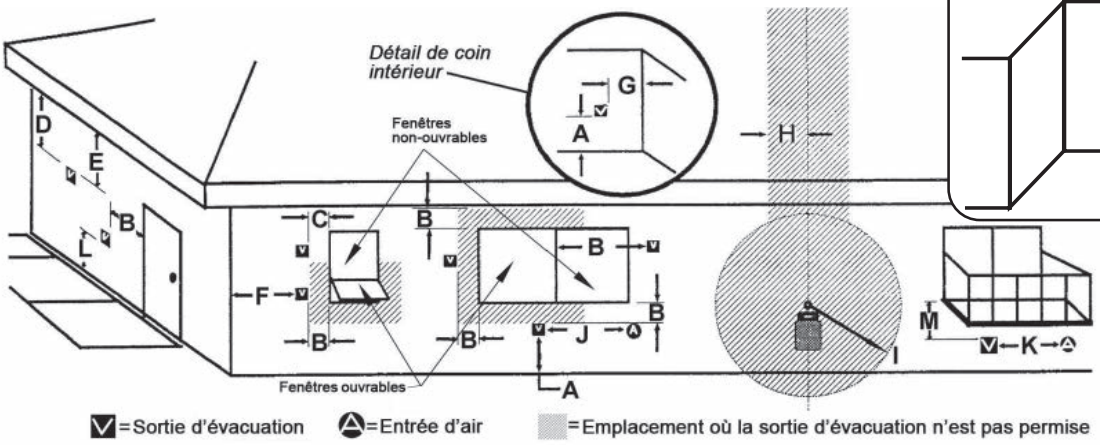

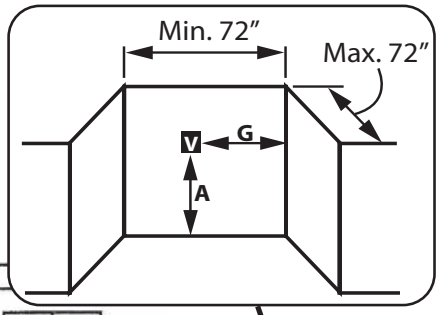

Détail d'alcove (ouverte sur un côté) Dégagements habituels du plafond/ surplomb s'appliquent

	EMPLACEMENTS DE SORTIE D'ÉVACUATION—INTERVALLES MINIMUMS	DÉGAGEMENTS MINIMUM (po/cm)	
A	Dégagement au-dessus d'une pente, véranda, porche, terrasse surélevée ou hotte	12 po	30 cm
B	Dégagement à partir d'une fenêtre ou d'une porte ouvrable	12	30
C	Dégagement à partir d'une fenêtre non-ouvrable (recommandé afin d'éviter la condensation sur la fenêtre)	12	30
D	Dégagement vertical entre un espace ventilé en surplomb (ex. toit) et la sortie d'évacuation, située en-dessous, sur une largeur de 60 cm (2 pi) de l'axe central de la sortie	18	46
E	Dégagement à partir d'un espace non-ventilé en surplomb	12	30
F	Dégagement à partir d'un coin extérieur (mesuré à partir du centre de l'évent)	12	30
G	Dégagement à partir d'un coin intérieur (mesuré à partir du centre de l'évent)	12	30
H	Dégagement horizontal à partir de l'axe central du compteur/régulateur situé à moins de 15 pieds (4,6 m) sous la sortie d'évacuation	36	90
I	Dégagement à partir de la sortie d'air vicié du régulateur	36	90
J	Dégagement à partir d'une entrée d'air non mécanisée de l'immeuble ou d'une entrée d'air comburant de tout autre appareil	12	30
K	Dégagement à partir d'une entrée d'air mécanisée	72	180
L	Dégagement au-dessus d'un troittoir pavé ou d'une entrée pavée pour véhicules situés sur un lieu public. ***Note :*** *Une sortie d'évacuation ne doit pas être installée directement au-dessus d'un trottoir pavé ou d'une entrée pavée pour véhicules situés entre deux résidences familiales pour l'utilisation des deux habitations.* ***CECI NE S'APPLIQUE PAS aux appareils sans condensation, à évent direct, dans la Province de l'Ontario.***	84	210
M	Dégagement sous une véranda, porche, terrasse surélevée ou balcon *Permis uniquement si la véranda, porche, terrasse surélevée ou balcon est entièrement ouvert sur un minimum de deux côtés sous le plancher.*	12	30

Note : Les codes et règlements locaux peuvent exiger des dégagements différents.

Évacuation

Coaxiale

Sortie d'évacuation verticale

Pente du toit	Minimum "H"	
	pieds	cm
Plat à 7/12	1	30,5
Plus de 7/12 à 8/12	1,5	45,7
Plus de 8/12 à 9/12	2	61,0
Plus de 9/12 à 10/12	2,5	76,2
Plus de 10/12 à 11/12	3,25	99,1
Plus de 11/12 à 12/12	4	122,0
Plus de 12/12 à 14/12	5	152,4

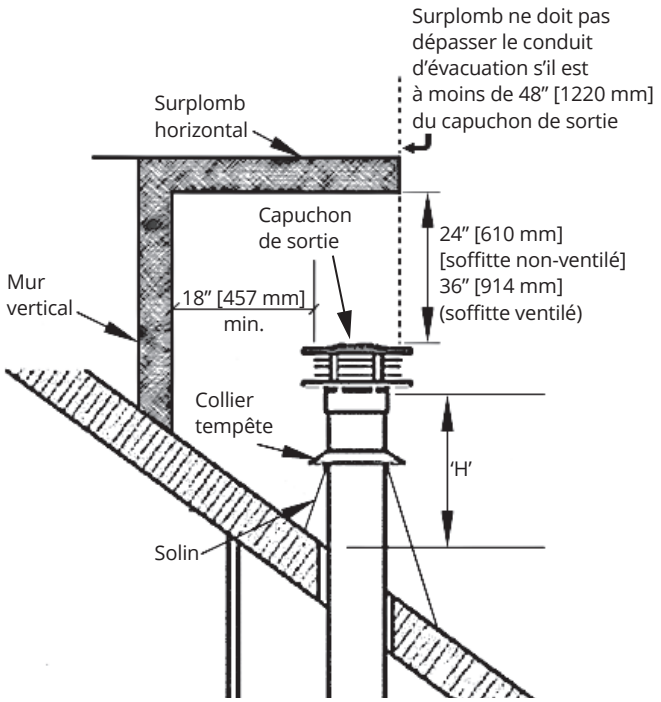

Colinéaire

Préparez le foyer existant

Certains points sont à considérer AVANT D'INSTALLER le LX1 dans l'âtre d'un foyer existant. En général, les altérations qui pourraient compromettre l'intégrité du foyer existant ne sont pas permises.

Procédez au ramonage de la cheminée et au nettoyage de l'âtre du foyer incluant le bac à cendres et la trappe à ramoner avant d'installer l'appareil LX1 et les conduits souples. Les résidus de créosote et de suie dans l'âtre de la cheminée ou dans la trappe à ramoner peuvent causer des odeurs désagréables ou tacher les surfaces environnantes une fois le LX1 installé. Consultez un ramoneur pour connaître le meilleur moyen d'effectuer le nettoyage.

Fixez la plaque de conversion « Ce foyer a été converti... » fournie avec l'adaptateur d'évent, au foyer existant à l'aide de vis ou autre moyen mécanique et remisez les pièces non-utilisées derrière le foyer pour utilisation future.

NOTES

Cet appareil doit être complètement encastré et les dégagements aux combustibles indiqués dans ce guide doivent être respectés.

Les écarteurs sont exigés pour maintenir les dégagements aux combustibles pour la partie de l'appareil se trouvant hors d'une cavité incombustible.

La partie colinéaire du système d'évacuation ne peut être installée que dans un foyer et cheminée à combustibles solides.

NOTE

Les conduits flex d'aluminium colinéaires devraient être inspectés périodiquement par un technicien qualifié pour corrosion et dommages et remplacés lorsque nécessaire. Si l'installation ne permettra pas l'inspection future ou le remplacement de conduits d'évacuation flex d'aluminium, des conduits d'évacuation d'acier inoxydables devraient être utilisés.

Installations à évent colinéaire

La partie colinéaire du système d'évacuation ne peut être installée que dans un foyer et cheminée à combustibles solides.

Cet appareil ne doit pas être raccordé à une cheminée desservant un autre appareil à combustibles solides.

Exige un adaptateur coaxial à colinéaire, deux longueurs de conduits flex de cheminée à 2 plis de 3 pouces de diamètre certifiés pour évacuation de foyer à gaz.

Les dimensions du foyer et dégagements sont indiqués aux sections *Dimensions et Emplacement* de même que *Dégagements—combustibles* aux pages 9 et 14 de ce guide.

Raccordez les conduits au raccord colinéaire vous assurant que les conduits soient fixés aux buses appropriées, entrée et évacuation. Notez la portée minimale du rayon de courbe des conduits.

Exigences pour évacuation colinéaire

- Conduits verticaux : min. 10' (3 m), max. 40' (12,2 m).
- Décalage maximal de 8' (2,4 m) avec conduits à un minimum de 45° de l'axe horizontal.
- Restricteur : voir *Grille d'évacuation* à la page 23 pour connaître la position du restricteur.

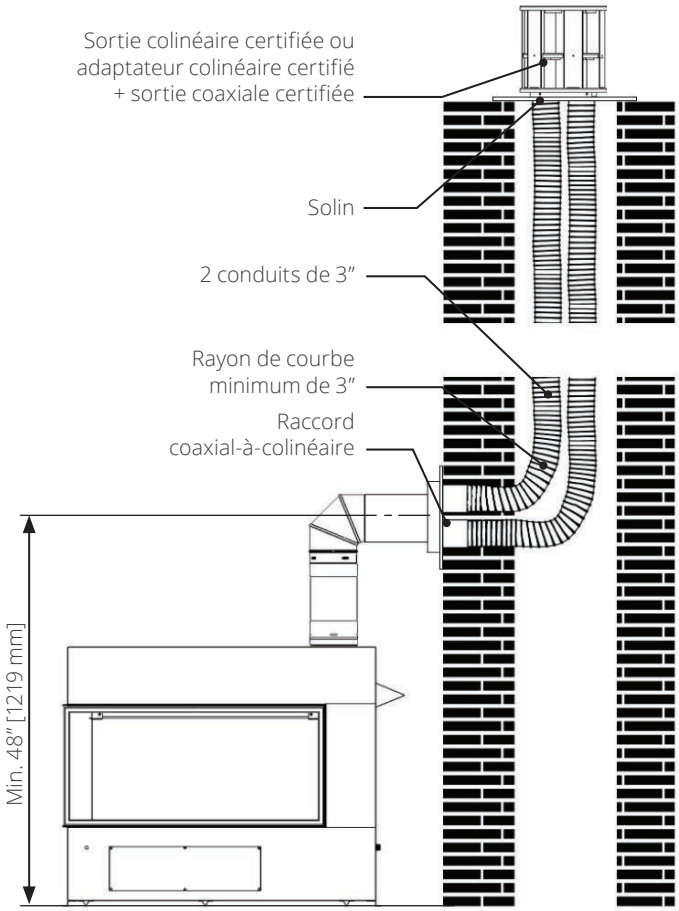

Raccord coaxial-à-colinéaire

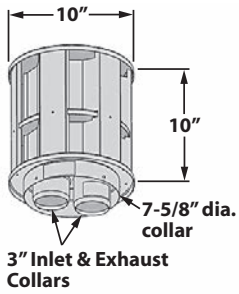

Sortie colinéaire

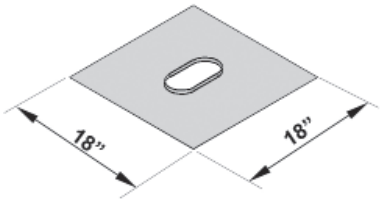

Solin

Conversion colinéaire à coaxiale alternative

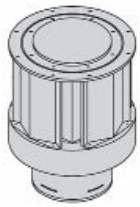

Sortie d'évacuation coaxiale

avec...

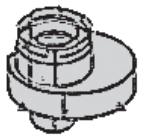

Adaptateur de sortie colinéaire-à-coaxial

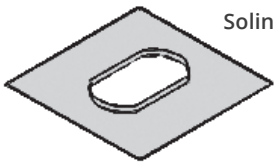

Solin

Préparation

Déballez l'appareil

Attention

Faites attention aux bords coupants! Portez des gants!

1. Enlevez l'emballage autour de l'appareil et recyclez.
2. Enlevez les pièces accompagnant l'appareil et mettez-les de côtés.
3. **Assurez-vous d'avoir en main tout ce qui est nécessaire à l'installation, incluant :**
   - panneau de béton incombustible certifié;
   - panneau et lit de combustion (cartons séparés);
   - système HeatShift complet;
   - accessoires d'évacuation certifiés;
   - accessoires pour raccord électrique.

Enlevez la fenêtre

Il n'est pas nécessaire d'enlever les deux grandes fenêtres pour l'installation. Travaillez du côté du panneau d'accès aux commandes.

1. Dans le coin de la fenêtre, enlevez la plaque de sécurité vitre chaude et conservez-la pour réinstaller plus tard.

2. Repérez les deux leviers retenant le haut de la fenêtre.

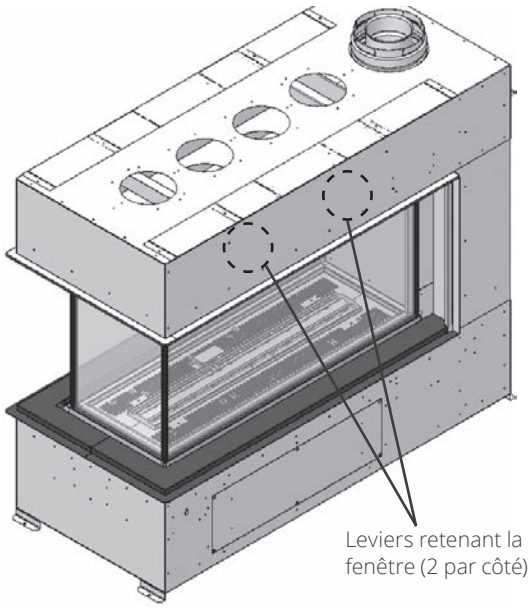

Enlèvement de la fenêtre

3. Une poignée pour aider à ouvrir la fenêtre est fournie avec la quincaillerie du foyer. Accrochez-la à un des leviers.

4. Tirez et soulevez le levier pour le décrochez.

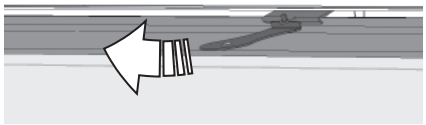

5. Répétez avec l'autre levier.
6. Tirez légèrement le haut de la fenêtre puis, la tenant des deux côtés, soulevez-la hors de son rail du bas l'insérant dans l'espace entre la paroi extérieure de la caisse du foyer et la boîte de foyer.

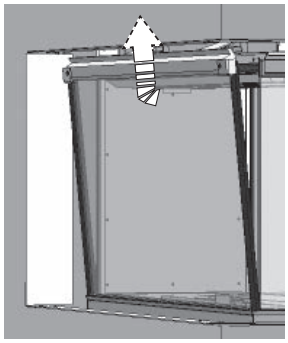

7. Sortez la fenêtre de la caisse du foyer.

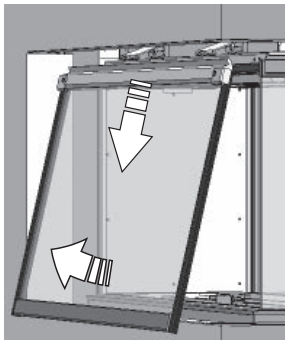

Répétez les étapes précédentes pour enlever la fenêtre du côté opposé.

Installez les poignées

Deux poignées sont attachées à la palette d'expédition et doivent être enlevées de la palette et installées à la caisse du foyer pour le soulever.

1. Repérez les poignées et un sac contenant des vis y étant attaché.

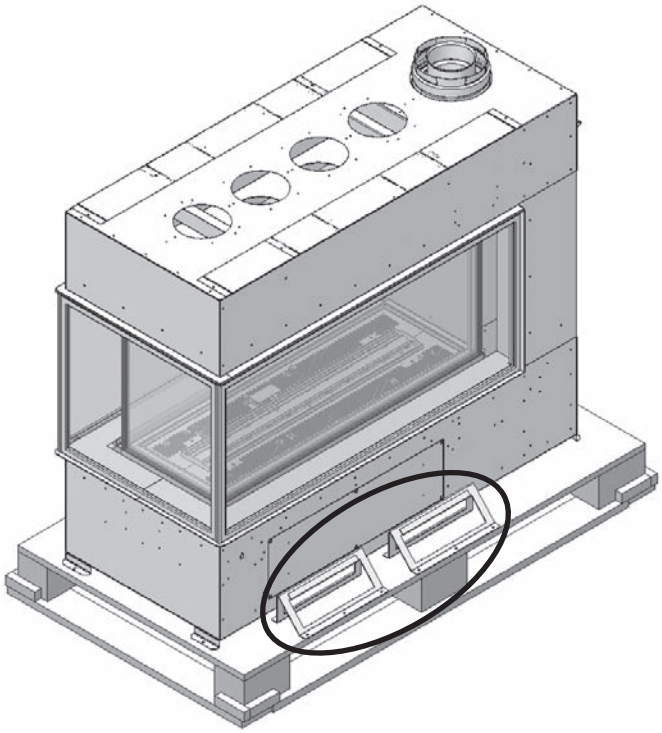

2. Enlevez les poignées de la palette et conservez-les avec les vis.
3. Fixez une poignée sur le côté fermé du foyer (6 vis).

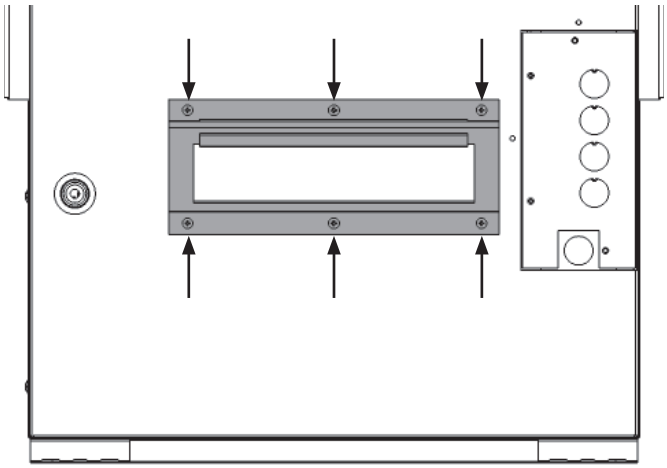

4. Sur le côté ouvert du foyer, fixez l'autre poignée (6 vis).

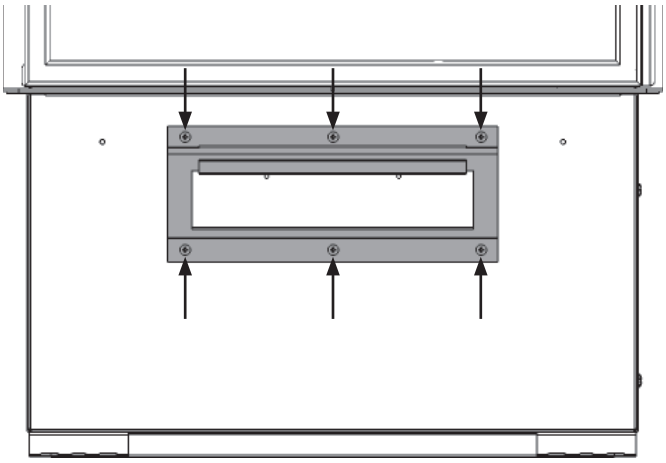

5. Une fois les poignées installées, le foyer est prêt à être soulevé. Dévissez les pattes du foyer de la palette.

Lorsque le foyer est en place, enlevez les poignées et recyclez-les; elles ne sont plus nécessaires.

Mise en garde

NE PAS soulever le foyer sans les poignées fournies.

Écarteurs de caisse

Installez les écarteurs

Si vous installez l'appareil dans un encastrement combustible, les écarteurs doivent être installés sur l'appareil.

Ils sont fournis à plat sur le dessus de la caisse du foyer et fixés à un bout. Il suffit de les plier et de fixez l'autre bout à la caisse du foyer.

N'utilisez pas de matériaux combustibles pour l'encastrement sous la hauteur des écarteurs.

Si l'Encastrement d'acier 2100SFK est utilisé, les écarteurs de dessus de caisse peuvent être enlevés et recyclés; ils ne seront pas nécessaires.

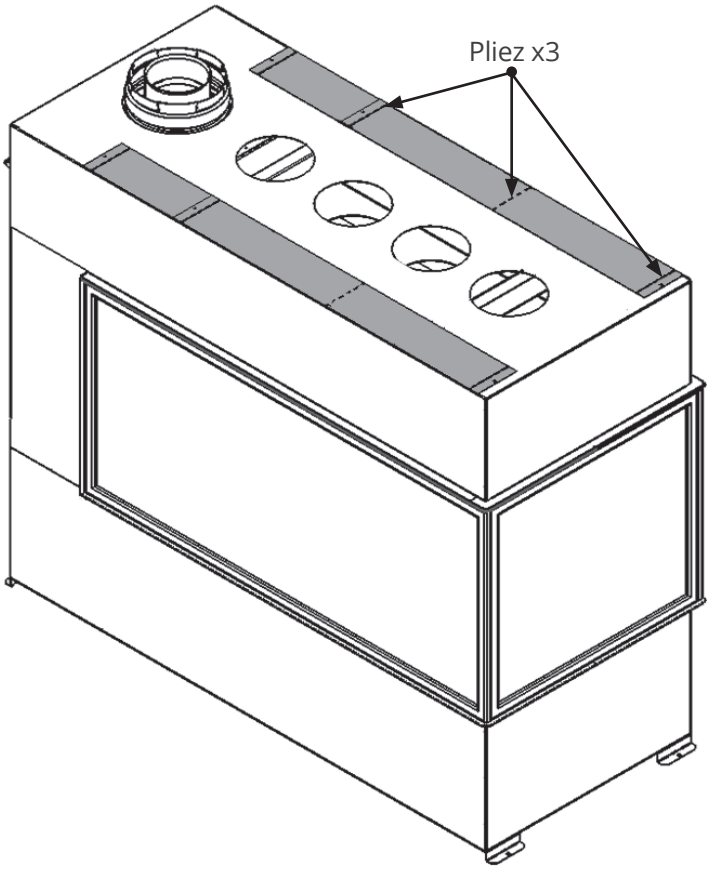

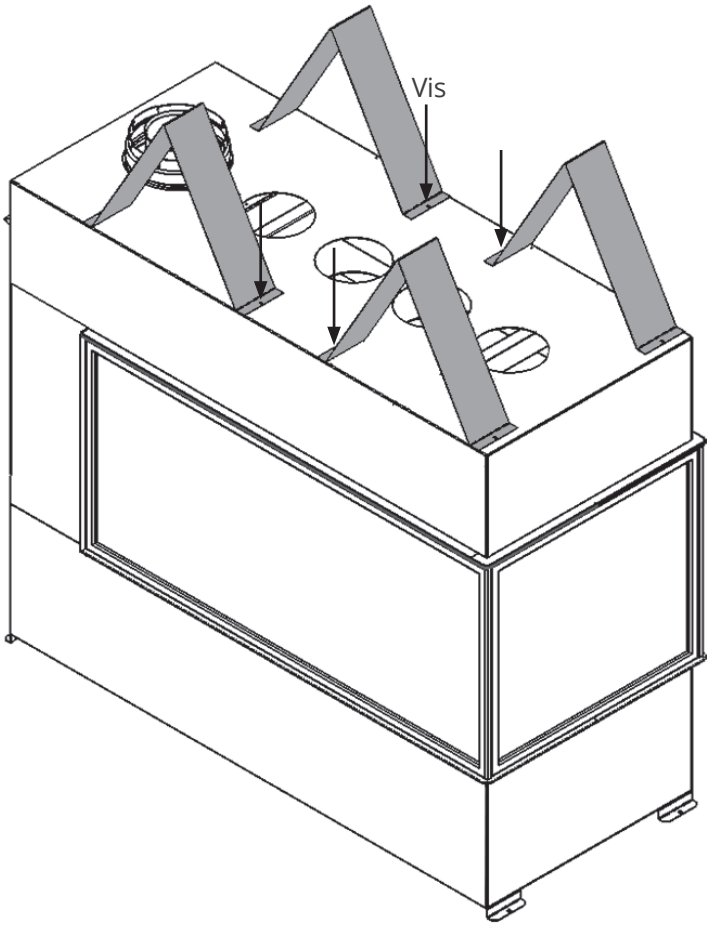

Raccordez l'alimentation électrique

Cette section indique comment faire le raccordement électrique à l'appareil afin de pouvoir utiliser l'éclairage d'ambiance et autres options.

⚠ AVERTISSEMENT

Toutes les installations électriques doivent être effectuées par un électricien qualifié, doivent être câblées et mises à la terre selon les normes des codes locaux ou, en l'absence de codes locaux, selon *National Electrical Code, ANSI/NFPA 70* ou le *Code canadien de l'électricité*, CSA C22.1.

⚠ AVERTISSEMENT

AUCUNE CONNEXION ÉLECTRIQUE PERMISE pour installations à l'extérieur!

Spécifications

120 V, 60 Hz, mis-à-la-terre, moins de 1 amp.

Exigences générales

L'éclairage d'ambiance est raccordé au module de commande situé derrière la plaque d'accès du foyer.

Le module de commande inclut une fiche polarisée qui se branche dans une prise de courant mise à la terre incluse avec le foyer. La prise de courant est située dans la caisse du foyer et doit être raccordée par un électricien qualifié.

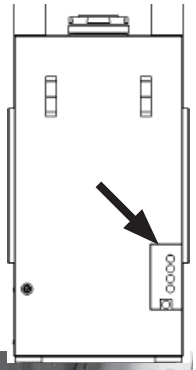

Installation

1. Repérez le couvercle de la boîte électrique sur le côté fermé du foyer.
2. Enlevez le couvercle (4 vis).

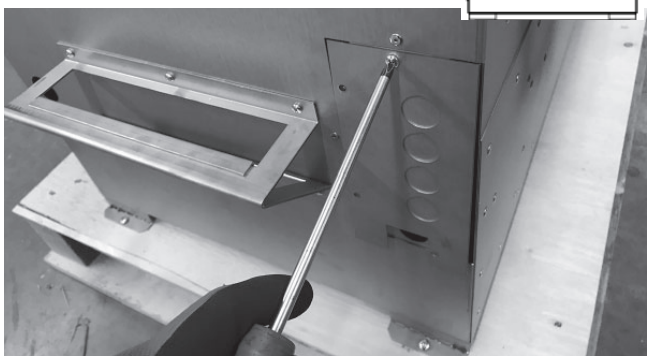

3. Tirez les 3 fils terminés par des borniers reliés au réceptacle à l'intérieur du foyer.

4. Enlevez un des couvercles d'alvéoles défonçables pour y faire passer le fil d'alimentation.

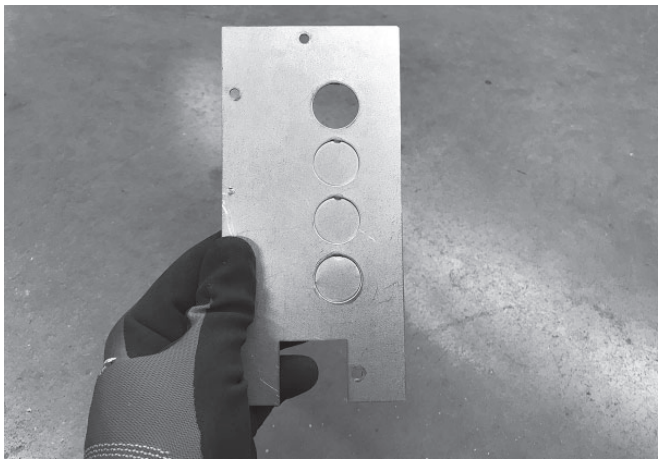

5. Installez une bride de cordon (non-incluse) au couvercle de la boîte électrique et faites-y passer le fil d'alimentation. Ne serrez pas la bride tout de suite.

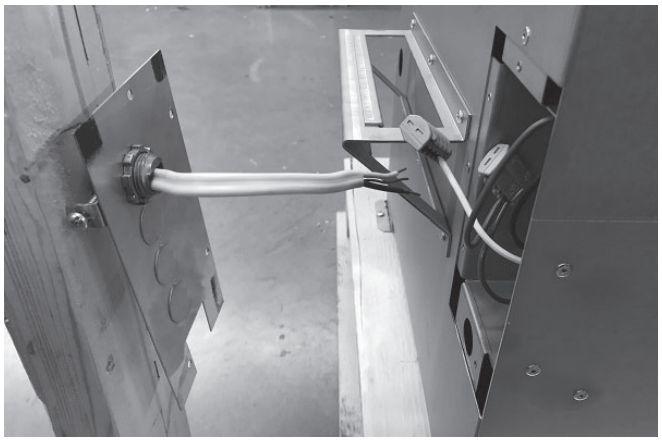

6. Branchez les fils d'alimentation aux fils correspondants dans les borniers.

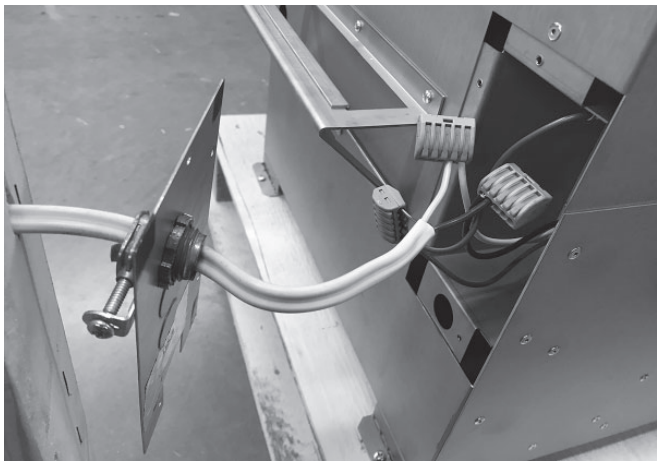

7. Réinstallez le couvercle de la boîte électrique et serrez la bride de cordon.

Le module de commande situé derrière la paroi d'accès temporaire du foyer est déjà branché à la prise électrique dans le foyer. Voir *Schéma des connexions*.

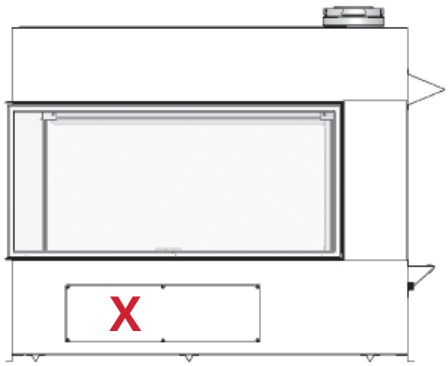

Module de commande (V-module) situé derrière la plaque d'accès du foyer.

Accédez à la prise de courant dans le foyer

Pour accéder à la prise de courant dans la caisse du foyer une fois le foyer installé et le mur fini, enlevez le bord de fenêtre en bas.

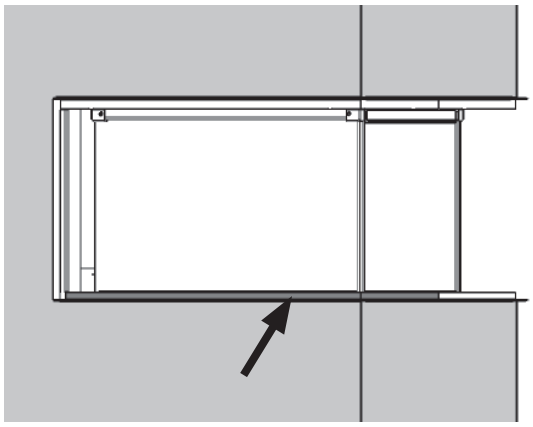

Ceci fournira assez s'espace pour accéder à la boîte de jonction et atteindre la fiche; cependant, le montant vertical en bloquera partiellement l'accès.

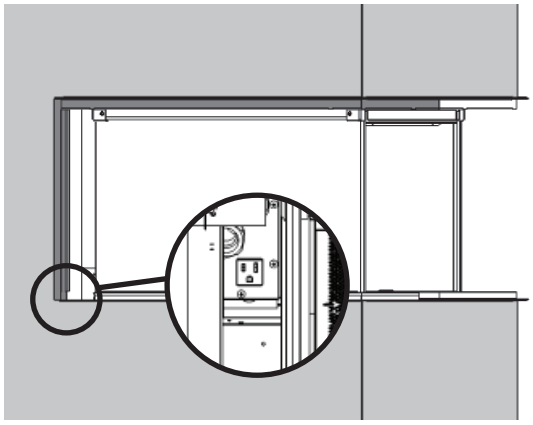

Si plus d'espace est nécessaire enlevez le rebord du haut et puis le montant vertical..

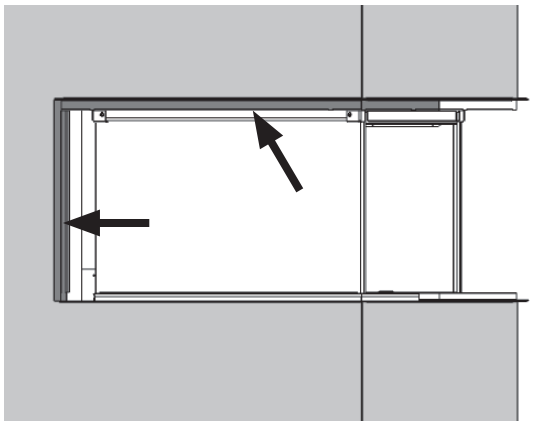

Raccordez l'alimentation de gaz

Le point d'accès de la conduite d'entrée de gaz est une tubulure de type mâle 1/2" NPT située sur le côté fermé du foyer, au mur.

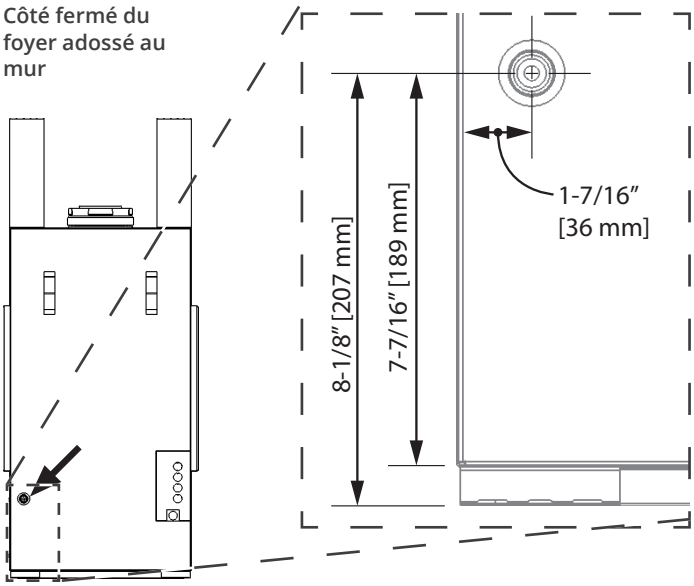

L'appareil inclut une conduite souple d'acier inoxydable afin de permettre le débranchement pour l'entretien. Un robinet d'arrêt manuel (inclus) est installé sur la conduite d'alimentation en amont de la conduite souple.

Utilisez seulement de nouvelles conduite de fer noir, d'acier, d'acier inoxydable ondulé (CSST) ou de cuivre si acceptable—vérifiez les codes locaux. **Notez qu'aux États-Unis, les conduites de cuivre doivent être étamées aux fins de protection contre les composés sulfuriques.**

Le raccordement de deux conduites de gaz devrait être fait avec un raccord de métal double étanche ne nécessitant aucun produit ou joint d'étanchéité.

Le diamètre et l'installation de la conduite d'alimentation de gaz doivent être tels qu'ils permettent une alimentation de gaz suffisante pour répondre à la demande maximale de l'appareil sans perte indue de pression.

Les produits d'étanchéité utilisés doivent résister à l'action de tous les composants de gaz, y compris ceux du gaz propane. Les produits d'étanchéité doivent être appliqués légèrement sur les filetages mâles afin d'empêcher les excès de produit d'entrer dans la conduite de gaz.

Robinet d'arrêt

Une fois branché, l'alimentation de gaz peut être interrompue grâce à son robinet d'arrêt situé dans l'appareil. Il est situé derrière la paroi du foyer, sous le seuil tel qu'indiqué. Pour y accéder, enlevez le seuil.

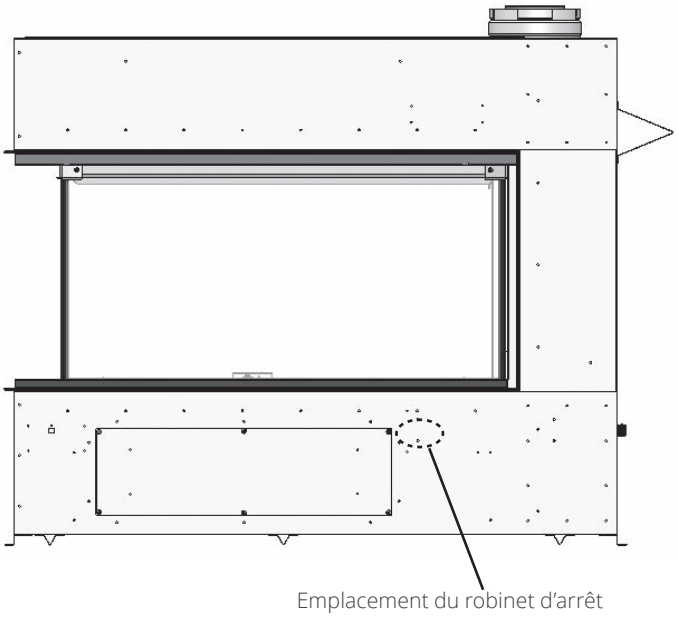

Vérifiez la pression de la conduite d'alimentation pour détecter tout fuite de gaz.

L'appareil et son robinet d'arrêt doivent être débranchés du système d'alimentation de gaz durant toute vérification de pression de ce système lorsque la pression de vérification excède 1/2 lb/po2 (3,5 kPa).

L'appareil doit être isolé du système d'alimentation de gaz en fermant son robinet d'arrêt manuel durant toute vérification de pression de ce système lorsque la pression de vérification est égale ou inférieure à 1/2 lb/po2 (3,5 kPa).

Le fait de ne pas débrancher ou d'isoler l'appareil durant une vérification de presssion peut causer des dommages au régulateur ou au robinet. Si c'est le cas, communiquez avec votre détaillant.

⚠ AVERTISSEMENT

N'utilisez JAMAIS une flamme vive pour vérifier s'il y a des fuites! Corrigez immédiatement toute fuite détectée.

Vérification de la pression d'alimentation

La pression d'alimentation minimum est indiquée à la section *Spécifications* à la page 6 de ce guide.

Toutes les conduites et tous les raccords doivent être vérifiés pour détecter toute fuite de gaz suivant l'installation et l'entretien. Toutes les fuites doivent être corrigées immédiatement.

Lors d'une vérification pour détecter les fuites :

- Assurez-vous que l'appareil est en position d'arrêt.
- Ouvrez le robinet d'arrêt manuel.
- Vérifiez s'il y a des fuites en appliquant un détergent liquide ou une solution savonneuse sur tous les raccords. La formation de bulles indique une fuite de gaz.

La connexion de vérification de pression est montrée aux schémas ci-dessous. Un régulateur intégré à la soupape contrôle la pression d'admission du brûleur. Les limites de pression appropriées sont indiquées au tableau de la page 6 de ce guide. La vérification de la pression devrait être faite avec le brûleur allumé et le thermostat à la position la plus élevée. Voir *Appendice A - Consignes d'allumage* à la page 55 pour tous les détails de la procédure.

Vu du haut

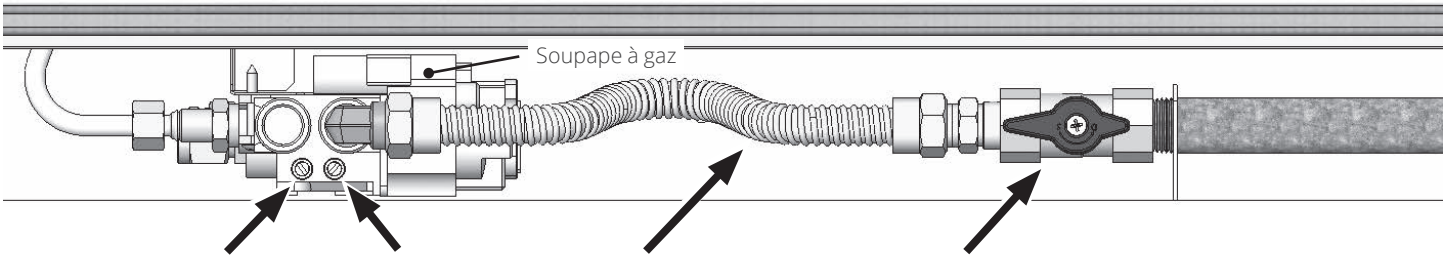

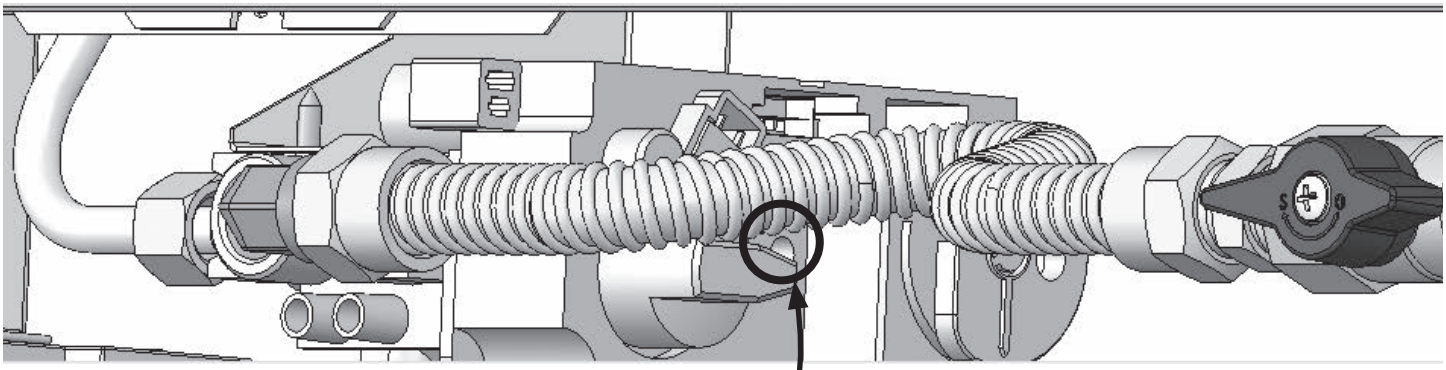

Installez le porte-pile et interrupteur mural (exigé)

La trousse Porte-piles et interrupteur mural est fournie avec le foyer et doit être installée. Il est raccordé au récepteur situé situé dans le l'appareil.

⚠ Mise en garde

Ne mettez pas de piles dans le récepteur car elle pourraient surchauffer et couler, et endommager le récepteur.

Installation

Le récepteur est situé derrière le panneau avant du foyer près de la soupape à gaz sous le seuil de fenêtre. Il est fixé au panneau avec des bandes *Velcro*.

1. Décidez où l'interrupteur sera placé sur le mur. Ne placez pas l'interrupteur dans la zone incombustible au-dessus du foyer.
2. Sur le côté fermé de la caisse du foyer, en bas du couvercle du boîtier électrique, insérez dans le trou ouvert la borne du câble d'alimentation et le connecteur blanc du harnais de connexion de l'interrupteur.
3. Du devant de l'appareil, par le panneau d'accès des

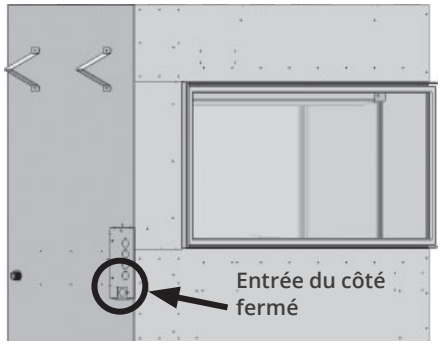

⚠ Mise en garde

Évitez de faire passer les fils au-dessus de l'appareil. Faites-les passer de façon à ce qu'ils ne touchent pas la boîte de foyer.

commandes, prenez le harnais de connexion inséré de l'arrière et tirez-le vers le récepteur fixé à la paroi avant du foyer.

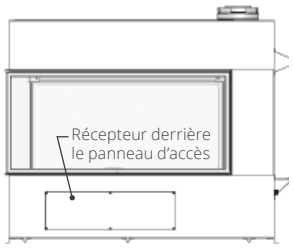

4. Détachez le récepteur et branchez le câble d'alimentation à la borne du récepteur tel qu'indiqué.

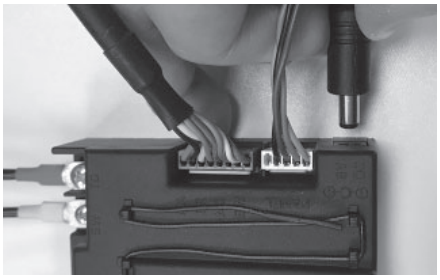

5. Branchez ensuite la fiche blanche de connexion à la borne à 5 broches du récepteur tel qu'indiqué.

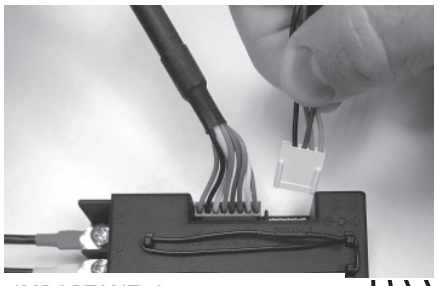

IMPORTANT : Le connecteur ne peut être branché que d'une façon. Ne le forcez pas car il pourrait briser les fiches de contact du récepteur!

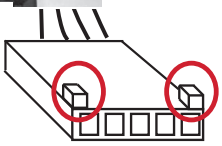

6. À l'arrière du foyer, prenez le harnais de connexion et portez-le jusqu'à l'endroit où sera montée la boîte de raccordement. Fixez le fil aux poteaux de la charpente avec des broches isolantes (non-incluses).

⚠ Mises en garde

NE PLACEZ PAS DE PILES DANS LE PORTE-PILES jusqu'à ce que les fils soient branchés au récepteur car cela pourrait causer un court-circuit des composantes électriques.

N'UTILISEZ PAS de tournevis ou autre objet métallique pour enlever les piles du porte-piles ou de la manette! Ceci pourrait causer un court-circuit du récepteur.

NE FAITES PAS passer le câble de l'interrupteur au-dessus de la boîte de foyer. Dirigez-le plutôt de façon à ce qu'il ne touche pas la boîte de foyer.

Assurez-vous que le fil d'allumage ne touche pas l'antenne du récepteur afin d'éviter de court-circuiter le récepteur.

7. Insérez l'autre bout du harnais de connexion dans une des pinces d'entrées à l'arrière de la boîte de raccordement jusqu'à ce que la gaine du harnais soit pincée tout en laissant assez de longueur dans la boîte pour raccorder le harnais à l'interrupteur et au porte-piles.

8. Fixez la boîte de raccordement en position finale en utilisant les vis appropriées (non-incluses).
9. Alignez le raccord *Molex* de la plaque d'interrupteur au câble de l'interrupteur et branchez-les.

10. Montez l'interrupteur à la boîte de raccordement à l'aide de 2 vis fournies. **Note :** Placez l'interrupteur à gauche ou à droite selon le désir du consommateur.

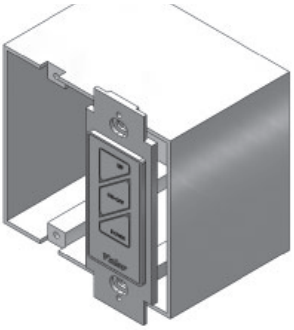

11. Placez la plaque à aimants à côté de l'interrupteur et fixez-la à la boîte de raccordement à l'aide de 2 longues vis fournies.

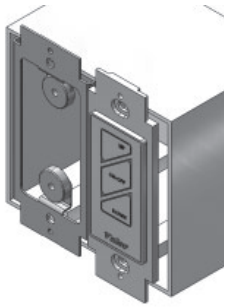

12. Placez et fixez la plaque de la boîte de raccordement et fixez-la à a boîte à l'aide de 4 vis fournies.

13. Insérez l'attache auto-bloquante dans les deux fentes du couvercle du compartiment à piles.

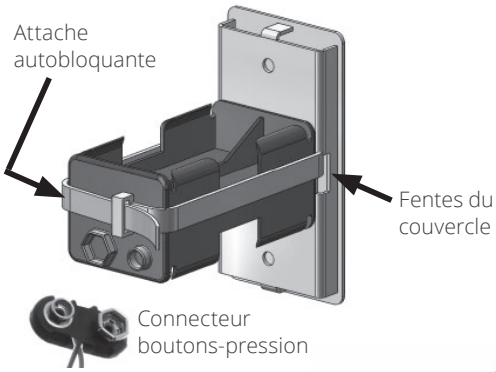

14. Placez le porte-piles contre l'arrière du couvercle et fixez-le avec l'attache autobloquante. Laissez l'espace nécessaire pour attacher le connecteur à boutons-pression du porte-piles.

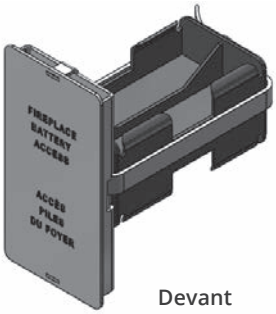

Devant

15. Branchez le connecteur à boutons-pression, insérez 4 piles alcalines AA dans le porte-piles (fournies) et insérez le porte-piles dans la boîte de raccordement. Le couvercle s'attache à la boîte avec des aimants.

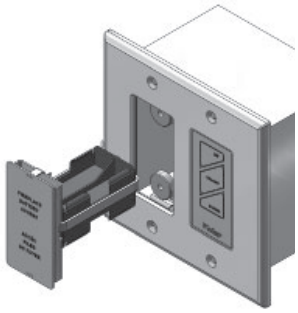

16. Vérifiez l'opération de l'interrupteur mural. Voir *Appendice C - Interrupteur mural* à la page 63.

Panneau de céramique

Les panneaux de céramique s'installent tous de la même façon.

1. Dévissez la vis retenant le support sur la paroi supérieure de la boîte de foyer et glissez le support à l'écart de la paroi arrière.

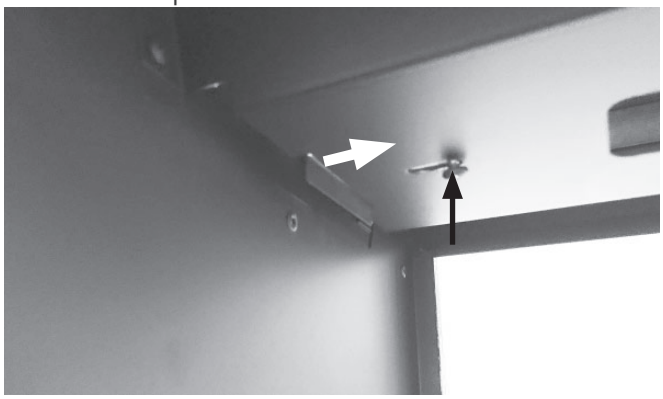

2. Insérez le côté mince du panneau de céramique, dans l'espace entre la paroi arrière et le support.

3. Placez le bas du panneau contre la paroi arrière.

4. Poussez le support contre le panneau et serrez la vis le retenant.

5. Insérez l'agrafe sur le rebord de métal de la plateforme afin qu'il sécurise le bas du panneau.

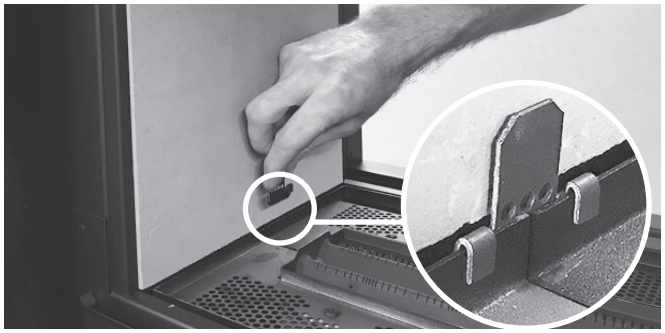

Caution

Le panneau de céramique est fragile; ne le forcez pas en place.

Panneau de verre

Le panneau de verre s'installe comme suit :

1. Dévissez la vis retenant le support sur la paroi supérieure de la boîte de foyer et glissez le support à l'écart de la paroi arrière.

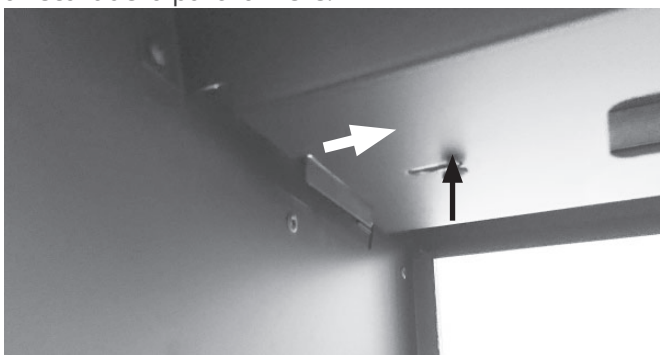

2. Insérez le panneau par le côté entre la paroi arrière et le rail d'éclairage et le support.

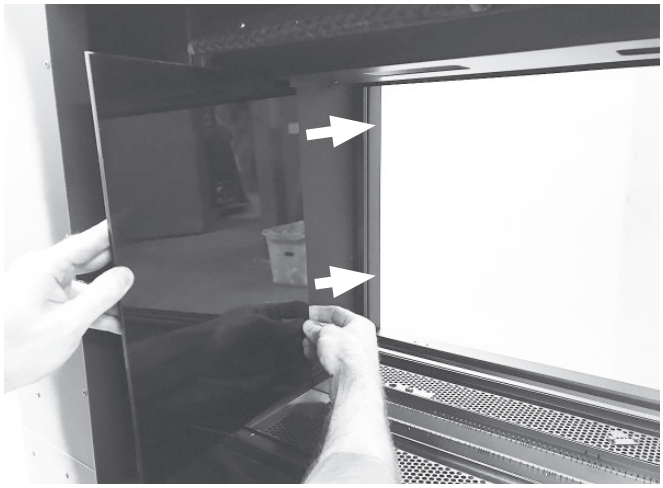

3. Poussez le support contre le panneau et serrez la vis le retenant.

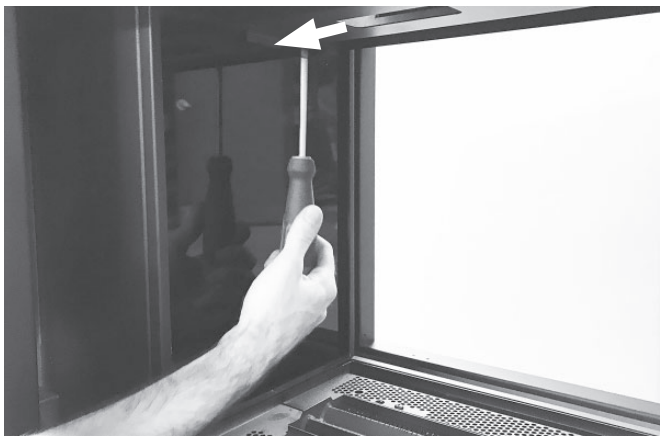

4. Pliez l'agrafe fournie à angle droit, le long des perforations tel qu'indiqué.

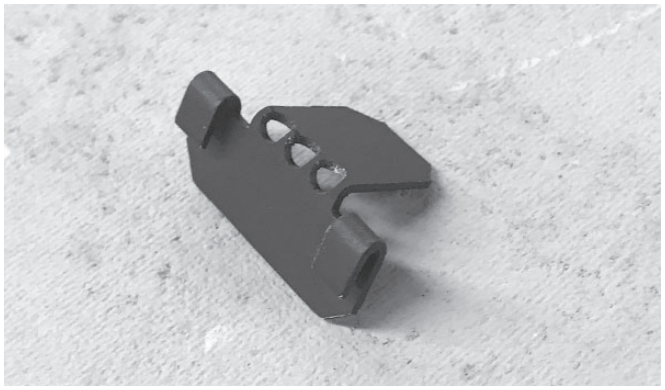

5. Insérez l'agrafe pliée sur le rebord de métal de la plateforme, le côté plié contre le panneau de verre.

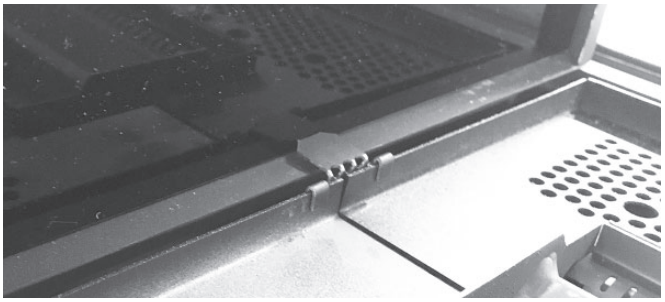

Caution

Le panneau de verre est fragile; ne le forcez pas en place.

Bûches de bouleau 2100BLK

Pièces requises

- Ensemble Bûches de bouleau comprenant :
  - 7 bûches de céramique
  - 2 supports de céramique
  - 1 sac de braises (non montré)
  - 1 sac de copeaux (non montré)
- Gants, si désiré

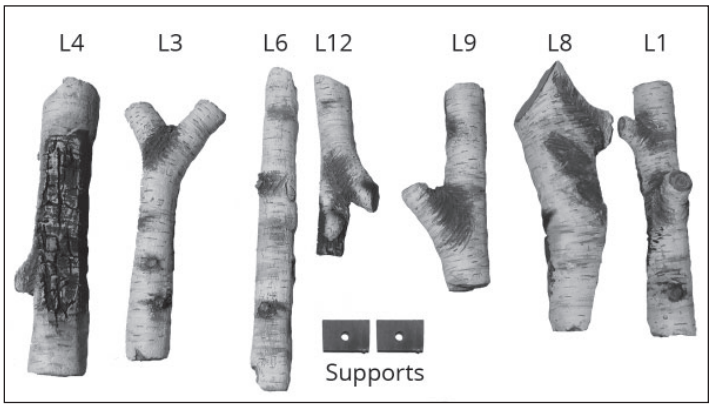

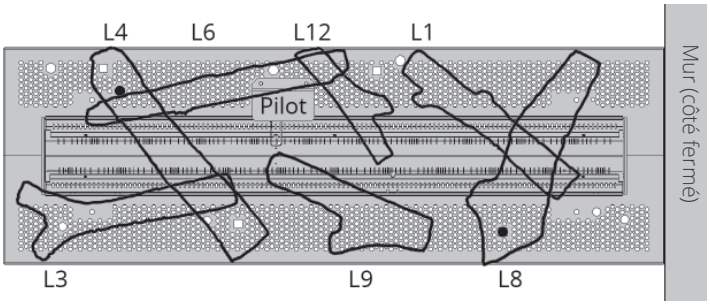

Position des bûches sur la plateforme et sur le brûleur. Les points noirs sont les trous pour placer les supports.

Installation

Déballez l'ensemble avec soin. Notez le numéro sous chaque bûche. Installez les bûches comme suit.

1. Placez 2 supports sur les trous de la plateforme tel indiqués sur l'image ci-dessus.

2. Placez la bûche L4 sur le support de gauche et en

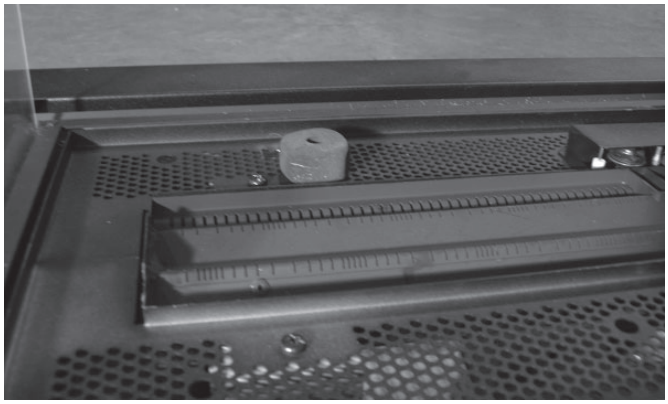

travers du brûleur.

3. Placez L8 sur le support à droite et en travers du brûleur.

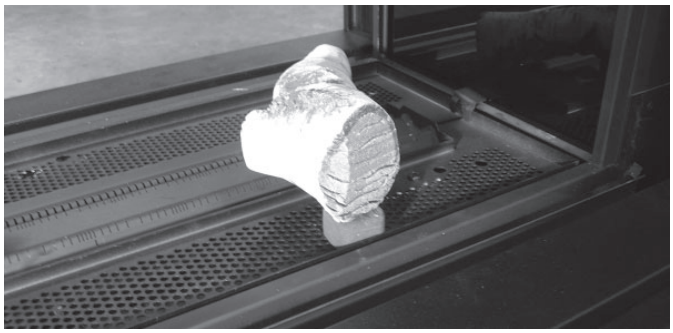

4. Placez L3 sur L4 tel qu'indiqué.

5. Placez L6 sur L4 tel qu'indiqué.

6. Placez L12 sur L6 tel qu'indiqué.

7. Placez L1 sur L8 tel qu'indiqué.

8. Placez L9 dans l'espace libre entre L4 et L8 tel qu'indiqué.

IMPORTANT : Certifié pour usage avec braises et copeaux de céramique fournis avec le foyer Valor. L'usage d'autres produits peut endommager le foyer et rendre la garantie nulle.

9. Placez des braises, à la main, sur le brûleur et la plateforme. Ne les versez du sac pas car une fine poussière pourrait se loger dans les orifices du brûleur et les bloquer. Il n'est pas nécessaire d'utilser toutes les braises. Faites attention de ne pas bloquer les orifices du brûleur.

10. Assurez-vous de garder la zone de sécurité de la veilleuse libre de braises afin de permettre un bon allumage.

11. Placez des copeaux à la main sur le brûleur et la plateforme. Il n'est pas nécessaire d'utiliser tous les copeaux. L'ensemble installé est montré ci-dessous.

- Notez que quelques ajustements mineurs peuvent être nécessaires pour améliorer les flammes.

⚠ AVERTISSEMENT

RISQUE DE SUFFOCATION! Assurez-vous qu'aucun morceau de braise ou copeaux ne soit laissés dans les environs du foyer afin d'éviter qu'ils ne soient avalés par de jeunes enfants.

Bois de grève 2100DWK

Pièces requises

- Ensemble Bois de grève contenant :
  - 5 bûches
  - 7 galets
  - 1 sac de 5,5 tasses de vermiculite (non montré)
- Gants, si désirés

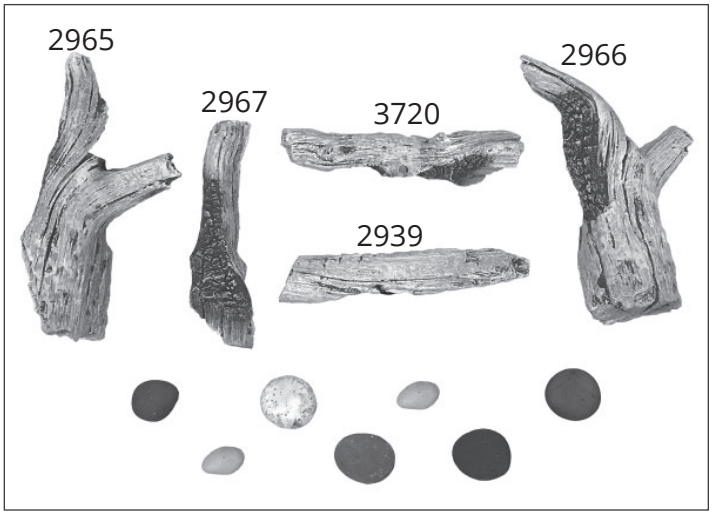

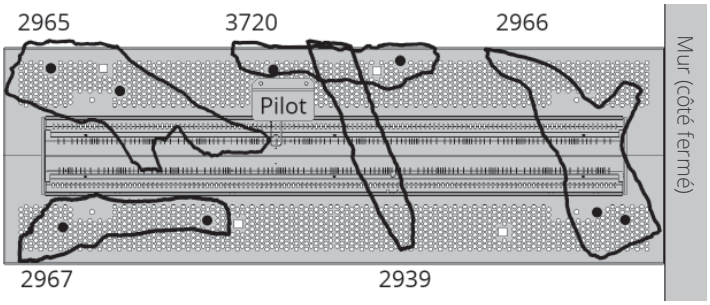

Position des bûches sur la plateforme et le brûleur. Les points noirs sont les trous pour les chevilles des bûches.

Installation

Déballez l'ensemble avec soins. Certaines ont des chevilles servant à les ancrer sur la plateforme ou d'autres bûches.

Installez l'ensemble comme suit.

1. Placez de la vermiculite, à la main, sur le brûleur. Ne la versez pas car une fine poussière pourrait se loger dans les orifices du brûleur et les bloquer. Faites attention de ne pas en mettre trop afin de ne pas bloquer les orifices du brûleur. Gardez-en au moins 1/2 sac.

2. Placez une ou deux particules maximum dans la zone de sécurité de la veilleuse.

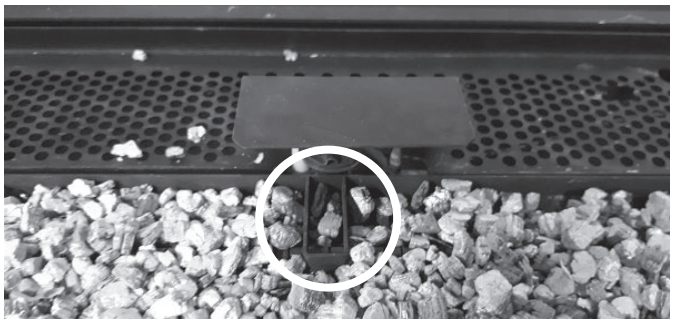

3. En faisant face à la veilleuse, placez la bûche 2966 à droite, l'ancrant avec les deux chevilles tel qu'indiqué.

4. Placez la 3720 derrière la veilleuse l'ancrant par ses deux chevilles. Il y aura une cheville sur le dessus.

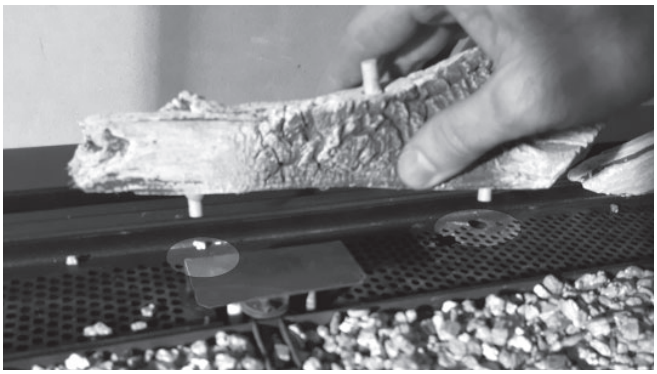

5. Placez la 2965 à gauche l'ancrant par ses deux chevilles.

6. Placez la 2967 à gauche devant le brûleur l'ancrant de ses deux chevilles.

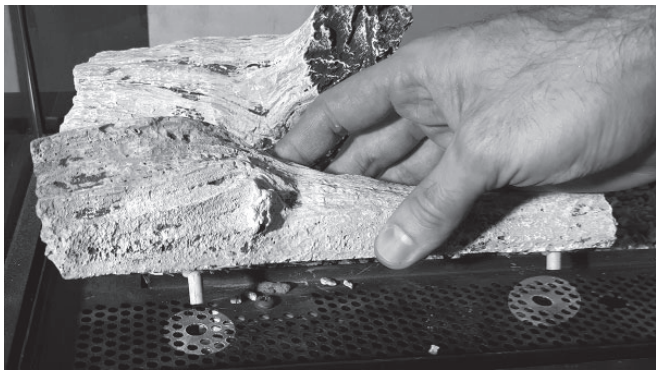

⚠ AVERTISSEMENT

RISQUE DE SUFFOCATION! Assurez-vous qu'aucune particule de vermiculite ne soit laissées dans les environs du foyer afin d'éviter qu'elles ne soient avalées par de jeunes enfants.

7. Placez la 2939 sur la cheville de 3720. Posez l'autre bout sur la plateforme devant le brûleur.

8. Les bûches devraient être placées tel qu'indiqué.

9. Ajoutez de la vermiculite, à la main, sur la plateforme. Il n'est pas nécessaire d'utiliser tout le sac..

10. Placez les galets sur la plateforme et un maximum de 2 sur le brûleur au goût. L'ensemble complet installé est montré ci-dessous.

- Notez que quelques ajustements mineurs peuvent être nécessaires pour améliorer les flammes.

IMPORTANT : Certifié pour usage avec vermiculite fournie avec le foyer Valor. L'usage d'autres produits peut endommager le foyer et rendre la garantie nulle.

Pierres et gravier 2100RSS

Pièces requises

- Ensemble Pierres et gravier contenant :
  - 4 bûches
  - 24 pierres
  - 2 sacs de braises pâle et foncée (non montré)
- Gants, si désiré

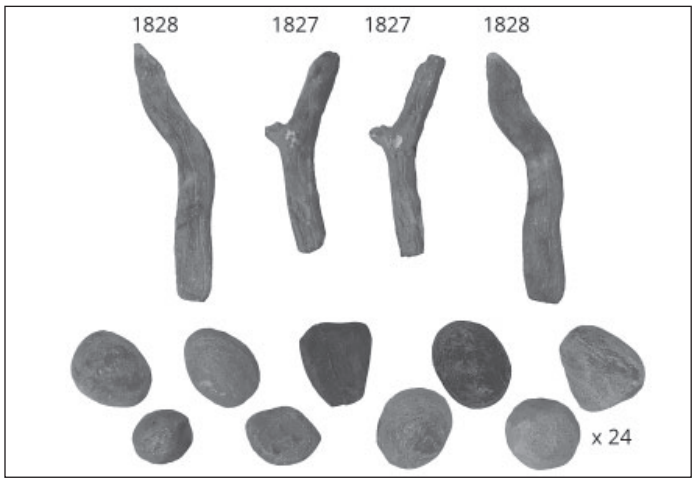

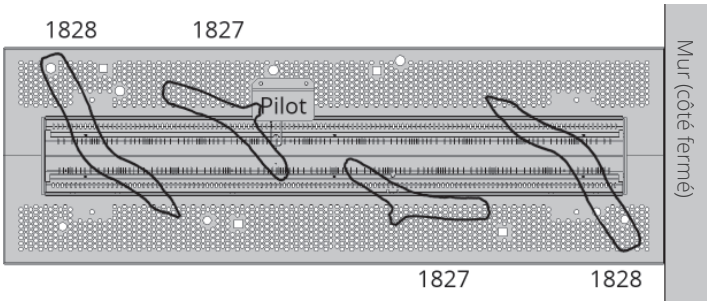

Installation

Déballez l'ensemble avec soins. Installez-le comme suit :

1. Mélanggez les 2 sacs de braises.
2. Placez les braises à la main sur le brûleur. Ne les versez du sac pas car une fine poussière pourrait se loger dans les orifices du brûleur et les bloquer. Il n'est pas nécessaire d'utilser toutes les braises. Faites attention de ne pas bloquer les orifices du brûleur.

3. Assurez-vous que la zone de sûreté de la veilleuse soit libre et qu'elle ne soit pas bloquée par des braises afin d'assurer un bon allumage.

4. Selectionnez trois pierres qui pourront tenir debout sur leur côté étroit; placez-en une à chaque bout du brûleur sur la plateforme et une derrière l'écran de la veilleuse tel qu'indiqué.

5. Placez les autres pierres autour sur la plateforme autour du brûleur.

6. Placez deux bûches sur la gauche, une 1828 et une 1827 tel qu'indiqué ci-dessous. Les deux bûches devraient avoir un bout sur une pierre et être placées de façon à ce qu'elles soient arcquées au-dessus des braises et ne les touchent pas sur toute leur longueur.

7. Répétez avec les deux autres bûches sur le côté droit du brûleur.

8. L'ensemble complet installé est montré ci-dessous.

- Notez que quelques ajustements mineurs peuvent être nécessaires pour améliorer les flammes.

⚠ AVERTISSEMENT

RISQUE DE SUFFOCATION! Assurez-vous qu'aucun morceau de gravier ne soit laissés dans les environs du foyer afin d'éviter qu'il ne soit avalé par de jeunes enfants.

IMPORTANT : Certifié pour usage avec pierres, morceaux de bois et gravier de céramique fournis avec le foyer Valor. L'usage d'autres produits peut endommager le foyer et rendre la garantie nulle.

Verre Murano 2100DGM

Pièces requises

- Ensemble Verre Murano contenant :
  - 1 demi-plateforme arrière en verre
  - 1 demi-plateforme avant en verre
  - 8 cales de 1/4” en céramique (non montrées)
  - 1 sac d’éclats de verre clair de 1/2” (non montré)
- Gants, si désirés

Installation

Déballez l’ensemble avec soins et installez comme suit.

1. Placez également les cales de céramique sur la plateforme autour du brûleur tel qu’indiqué.

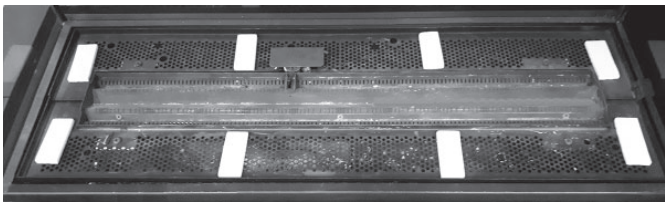

2. Placez les demi-plateformes de verre 6857 et 6858, côté lisse, sur les cales de céramique. Notez la découpe de la demi-plateforme qui doit être placée autour de la veilleuse..

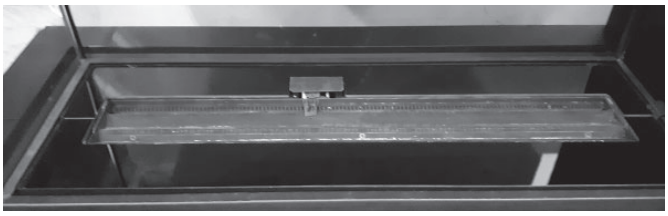

3. Placez les éclats de verre, à la main, sur le brûleur. Il n’est pas nécessaire d’utiliser tout le sac.

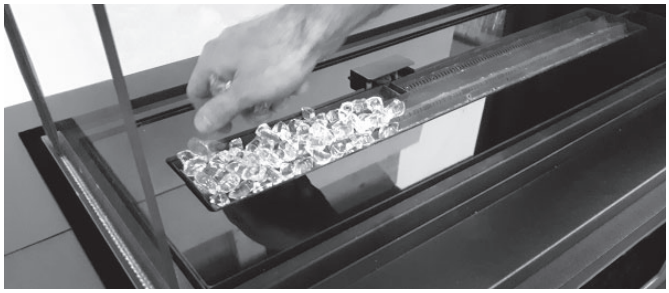

4. Assurez-vous que la zone de sûreté de la veilleuse est libre d’éclat afin d’assurer un bon allumage.

5. L’ensemble complet installé est montré ci-dessous.

- Notez que quelques ajustements mineurs peuvent être nécessaires pour améliorer les flammes.

⚠ AVERTISSEMENT

RISQUE DE SUFFOCATION! Assurez-vous qu’aucun éclat de verre ne soit laissé dans les environs du foyer afin d’éviter qu’il ne soit avalé par de jeunes enfants.

IMPORTANT : Certifié pour usage avec éclats de verre fournis avec le foyer Valor. L’usage d’autres marques d’éclats de verre peut endommager le foyer et rendre la garantie nulle.

Synchronisation de la télécommande

Fréquence Radio

918.0 MHz pour le Canada et les États-Unis

Cet appareil est conforme à la partie 15 des règles de la FCC et aux normes RSS sans licence de Innovation, Sciences et Développement économique Canada (ISDE). Le fonctionnement est soumis aux deux conditions suivantes :

(1) Cet appareil ne peut pas causer d'interférences nuisibles, et

(2) Cet appareil doit accepter toute interférence reçue, y compris des interférences qui peuvent causer un mauvais fonctionnement.

Synchronisation Récepteur / Télécommande

Le récepteur et la manette de télécommande doivent être synchronisés avant la première utilisation. Notez que les piles doivent être déjà installées dans le porte-piles mural.

1. Insérez deux piles **alcalines** AAA 1.5 V dans la manette.
2. Repérez le bouton RESET sur le récepteur.
3. Avec un objet effilé, pressez et tenez le bouton RESET du récepteur jusqu'à ce que vous entendiez deux bips. Après le second bip plus long, relâchez le bouton.
4. Dans les 20 secondes suivantes, appuyez sur le bouton ▼ de la manette de télécommande pendant 2–3 secondes. COMM clignotera et les chiffres 1 à 8 défileront, suivis de deux courts bips qui indiqueront que la synchronisation est complète.
   Si vous entendez un long bip, la synchronisation n'a pas été faite ou la connexion des fils n'est pas correcte.

La télécommande est prête à être utilisée. Cette procédure n'est effectuée qu'une seule fois avant d'utiliser la télécommande. La synchronisation n'est pas affectée par le changement des piles.

Voir *Appendice B - Guide de Télécommande* pages 56–61 dans ce guide pour plus de détails.

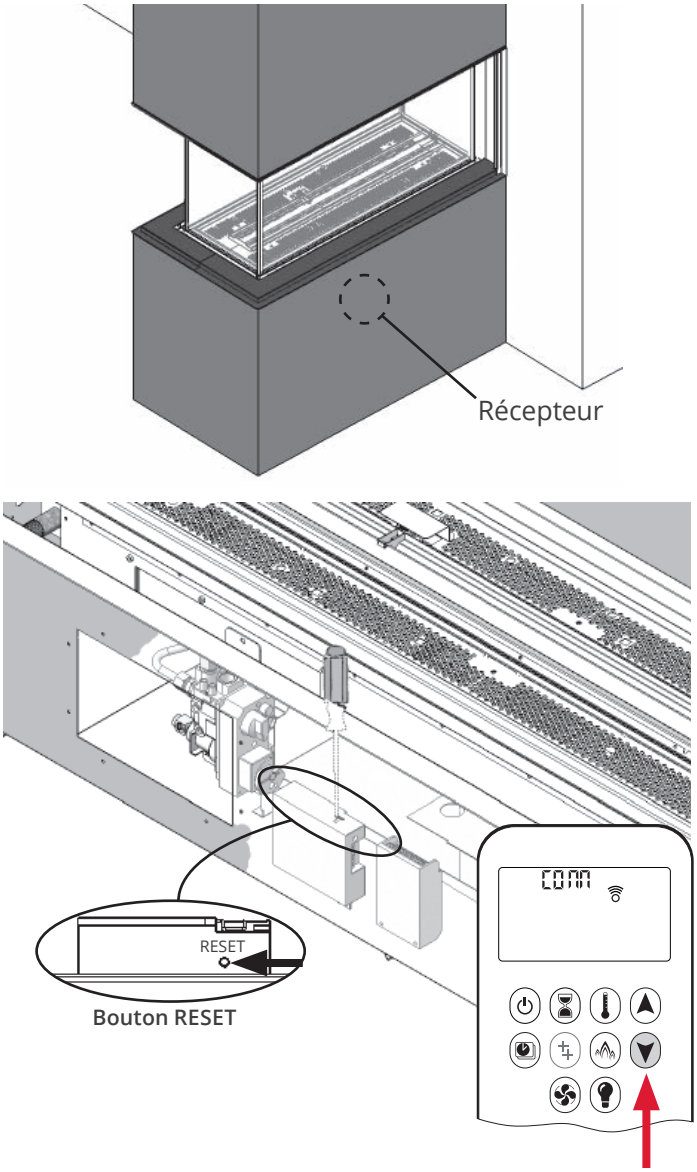

Installez le Support de manette

La télécommande inclut un suppport mural pour sa manette. L'installation du support est offerte si le consommateur le désire

Pour installer le support, décidez de l'endroit où il devra être situé et installez-le avec la quincaillerie fournie avec le kit. Couvrez les vis avec les capuchons incluts pour un meilleur fini.

Une fois installé, le support est magnétique - simplement placez la manette dans le support.

IMPORTANT : TL'endroit où sera rangée la manette est important afi n d'assurer la température constante. Nous recommandons que la manette soit située **entre 3 et 15 pieds (0,9 à 4,6 m) de l'appareil mais pas directement au-dessus**. Également, il est important de ne pas ranger la manette près d'une source de chaleur ou en contact direct avec le soleil; ceci aff ecterait son détecteur de température.

Remplacement des lampes d'éclairage

Remplacez les lampes—Éclairage d'ambiance

Cet appareil comporte un éclairage d'ambiance situé au-dessus du lit de combustion dans la boîte de foyer.

Testez l'éclairage avant de compléter l'installation (voir *Appendice B - Guide de Télécommande* à la page 56). Si une des lampes nécessite un remplacement, procédez comme suit pour le remplacement.

Spécification des lampes

Les lampes pour ce système sont des lampes halogènes de 120V, 20W bi-pin (JC) GY6.35. Il y a 4 lampes dans le système.

Enlevez les pare-étincelles et les fenêtres

Les lampes sont situées dans la boîte de foyer. Pour y accéder vous devez enlevez les pare-étincelles et au moins une des deux longues fenêtres. Voir *Enlèvement de la fenêtre* à la page 28 pour plus de détails sur comment enlever les fenêtres.

Il est plus facile de voir et de changer les lampes à partir de la fenêtre opposée. Il pourrait être utile d'enlever les deux fenêtre si des lampes doivent être remplacées sur les deux côtés.

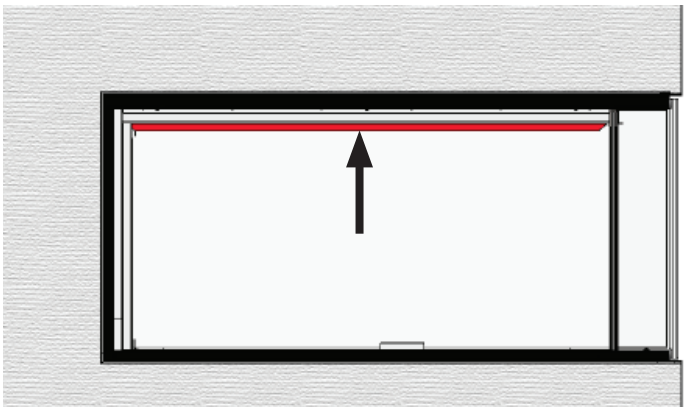

Rail d'éclairage juste derrière la fenêtre sur les deux côté

Remplacez les lampes

Portez des gants quand vous changez ces lampes. La plupart des fabricants recommendent de ne jamais toucher une lampe halogène car l'huile de la peau pourrait en raccourcir la durée.

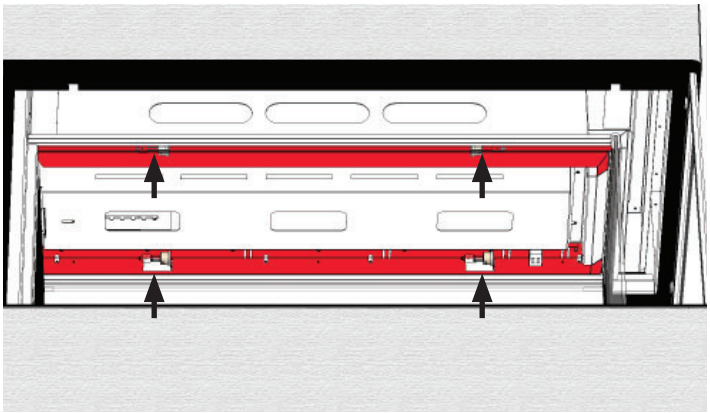

Emplacement des lampes, 2 par côté
Regardant le haut de la boîte de foyer

1. Tirez doucement la lampe hors de son réceptacle sur le rail d'éclairage.
2. Remplacez avec une nouvelle lampe. Faites attention de bien aligner les fiches des lampes avec les trous des réceptacles.
3. Vérifiez l'éclairage avec la manette de télécommande avant de replacer la fenêtre (l'éclairage fonctionne indépendamment du foyer).
4. Réinstallez les fenêtres selon les étapes de la page suivante.

Installation

Réinstallation de la fenêtre

Remontez les fenêtres

1. Enlevez toute particule du lit de combustion qui serait dans le rail du bas de la fenêtre.
2. Assurez-vous que le joint de la fenêtre soit bien placé au bas de la fenêtre.
3. Insérez la fenêtre derrière la façade du foyer vous assurant que l'angle du rail du haut est orienté vers vous.
4. Déposez le bas de la fenêtre dans le rail du bas.

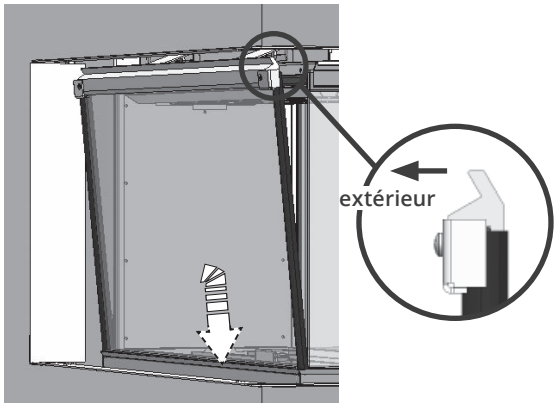

5. Poussez le haut de la fenêtre contre la boîte de foyer. Assurez-vous que la fenêtre est centrée afin qu'elle puisse être bien scellée.

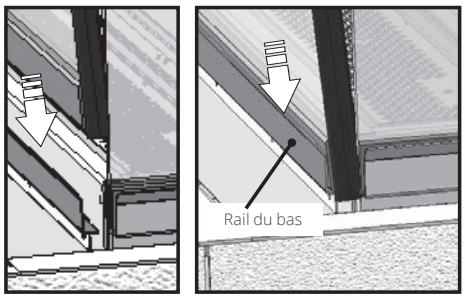

6. Tirez sur un des leviers et accrochez-le au rail du haut de la fenêtre. Accrochez l'autre levier. Assurez-vous que les leviers soient bien ancrés.

Correct

Incorrect

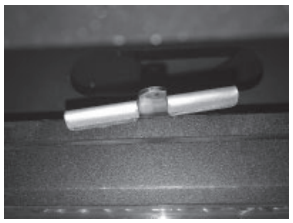

7. Appuyez fermement autour de la fenêtre avec vos mains, particulièrement sur les bords du haut et des côtés; les joints de silicone de chaque côté doivent être scellés sur toute leur longueur pour bien sceller la fenêtre.
8. Replacez la plaquette vitre chaude contre la paroi de verre au bas du rail, côté français visible.

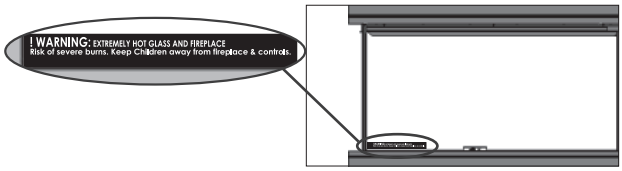

9. Répétez pour l'autre fenêtre.

⚠ AVERTISSEMENT

La fenêtre doit être installée correctement, attachée et scellée après avoir été enlevée. Sinon, il peut en résulter des blessures sérieuses et/ou des dommages à l'appareil.

Pour une opération sécuritaire :

Assurez-vous que chaque fenêtre soit bien ancrée dans le rail du bas.

Assurez-vous que les leviers soient bien accrochés aux languettes du cadre de fenêtre.

Tirez le dessus de la fenêtre et relâchez-le pour vous assurer que le mécanisme à ressort fonctionne bien.

Assurez-vous que la fenêtre soit bien scellée à la boîte de foyer avant d'utiliser le foyer.

⚠ AVERTISSEMENT

Une installation incorrecte de la fenêtre peut :

- **Causer la fuite de monoxide de carbone.**
- **Affecter le rendement du foyer.**
- **Endommager les pièces.**
- **Causer la surchauffe résultant en des conditions dangereuses.**

Les dommages causés par l'installation fautive de la fenêtre ne sont pas couverts par la garantie Valor.

Vérifiez l'opération

À l'aide de la télécommande, augmentez et diminuez la hauteur des flammes pour vous assurer que la portée maximale des réglages fonctionne bien—voir Appendice A - Guide de télécommande.

Réglez l'aération (si nécessaire)

Allumez le foyer et laissez-le réchauffer pendant 10 à 15 minutes afin d'évaluer la disposition visuelle des flammes. Le brûleur est muni d'un obturateur réglable permettant le contrôle de l'aération primaire. L'obturateur est réglé à un certain degré d'aération à l'usine lors de la fabrication. Ce réglage donnera le rendement optimal pour la majorité des installations.

Dépendamment du lit d'alimentation utilisé, de l'altitude et autres considérations, l'aspect des flammes peut être amélioré en changeant le réglage de l'aération. La nécessité de changer le réglage devrait être déterminée seulement après avoir fait fonctionner l'appareil avec le lit d'alimentation, les panneaux, la fenêtre installés et après avoir évalué l'aspect des flammes suivant un réchauffement de 15 minutes.

L'augmentation de l'aération (ouvert) rendra les flammes plus transparentes et bleues et le rougeoiement des éléments de céramique sera plus apparent.

La réduction de l'aération (fermé) rendra les flammes plus jaunes ou oranges et le rougeoiement des éléments de céramique sera moins apparent.

Trop peu d'aération peut causer la formation de carbone noir sur les bûches ou sur le panneau de céramique du haut et tomber dans la boîte de foyer.

Peut aussi causer des taches de carbone ou de suie sur la sortie d'évacuation et sur le mur extérieur autour de la sortie. Le fabricant n'est pas responsable des dommages causés si l'aération est trop réduite.

Le réglage de l'obturateur est situé juste au-dessus de la soupape de gaz. Réglez l'obturateur en utilisant un tounevis comme levier pour glissez l'obturateur à gauche ou à droite.

Réglage de l'obturateur

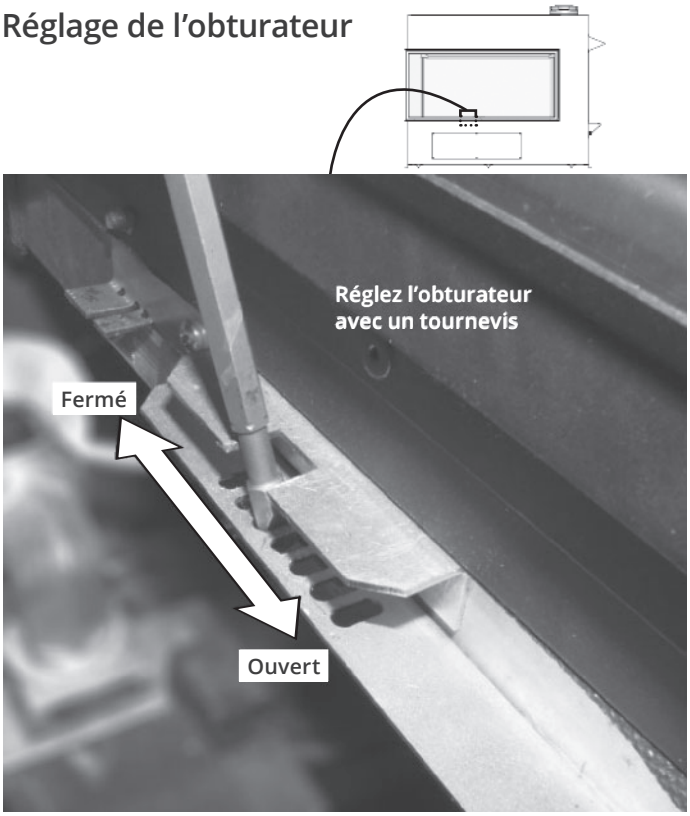

Réinstallez les plaques du haut et verticales

Si les plaques du haut et les plaques verticales ont été enlevées, réinstallez-les.

Ces plaques sont fixées par des vis : 2 vis pour chaque plaque verticale, 3 vis pour chaque plaque du haut.

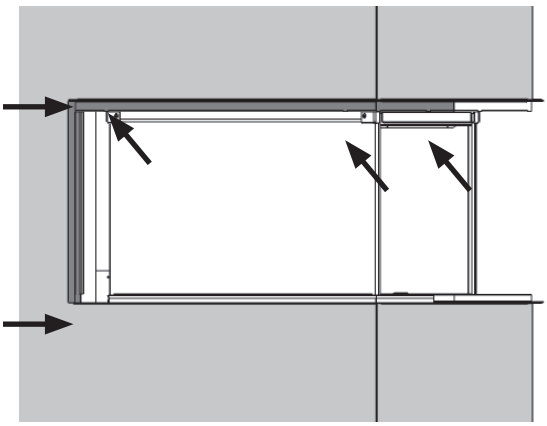

Réinstallez le seuil de fenêtre

Réinstallez le seuil de la fenêtre sur le foyer. Il est magnétique et ne requiert pas d'outil.

1. Placez le seuil sur le rebord du foyer vous assurant que les aimants du dessous soient à l'intérieur de la paroi du foyer.
2. En vous assurant que le seuil soit aligné avec le rebord du foyer, poussez-le vers le mur contre le montant vertical noir.

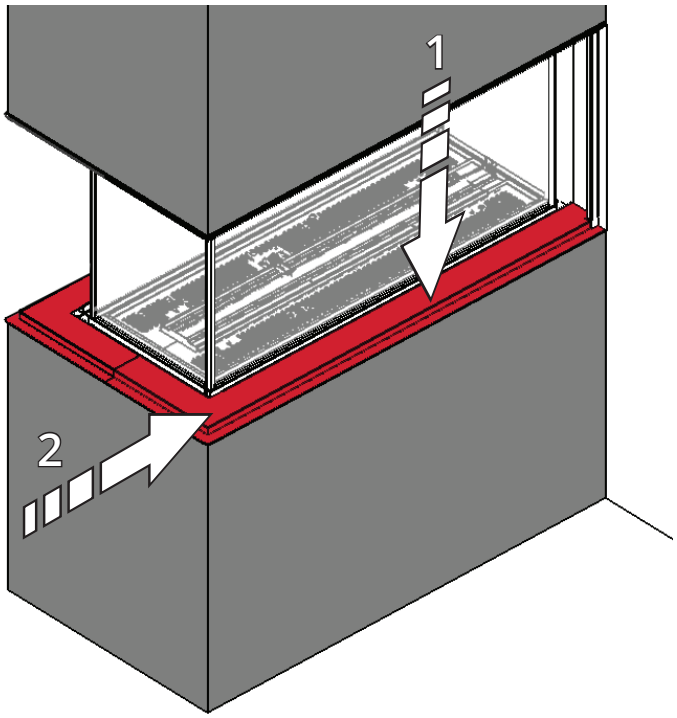

3. Répétez pour la plaque de seuil de l'autre côté.

Installez les pare-étincelles

⚠ AVERTISSEMENT

Pour votre sécurité, assurez-vous que les pare-étincelles soient réinstallés sur le foyer après l'entretien.

Les pare-étincelles fournis avec le foyer sont magnétiques et ne requièrent pas d'outil pour leur installation.

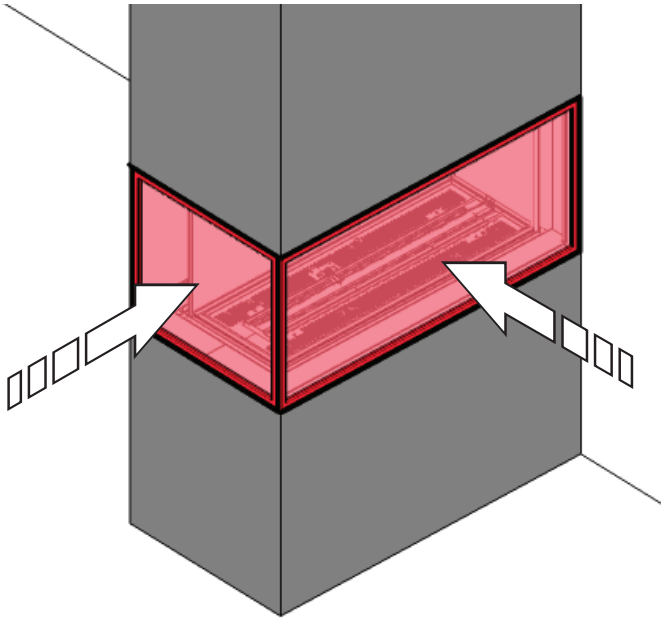

Montrez au propriétaire comment les enlever et les réinstaller.

Schéma des connexions

Connexions GV60

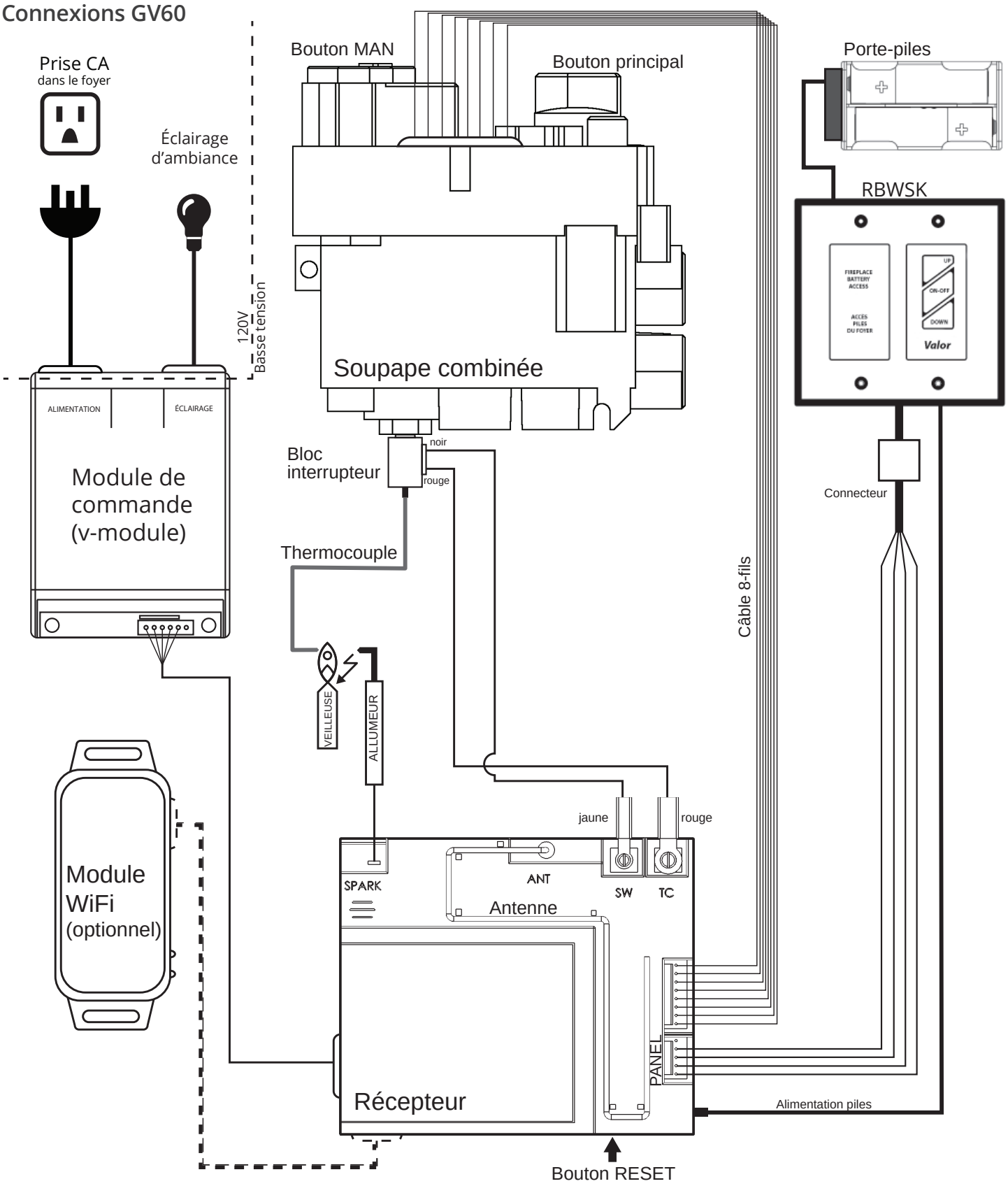

Commonwealth du Massachusetts

Exigences relatives à l'installation de détecteurs de monoxyde de carbone et à l'affichage aux sorties d'évacuation pour l'État du Massachusetts

Les exigences suivantes s'appliquent à tous les appareils à gaz à évacuation par sortie horizontale au mur installés dans une habitation, édifice ou structure utilisés en tout ou en partie à des fins résidentielles, incluant les propriétés du Commonwealth, et lorsque la sortie d'évacuation est placée à moins de sept (7) pieds au-dessus du niveau du sol, incluant mais non limité aux terrasses et porches :

1. INSTALLATION DE DÉTECTEURS DE MONOXYDE DE CARBONE. Au moment de l'installation d'un appareil à gaz à évacuation par sortie horizontale au mur, le plombier ou le technicien du gaz faisant l'installation doit s'assurer qu'un détecteur de monoxyde de carbone muni d'une alarme et d'une pile de secours est installé et raccordé à un circuit électrique par raccordement fixe sur le même étage sur lequel l'appareil à gaz doit être installé. De plus, le plombier ou technicien du gaz faisant l'installation doit s'assurer qu'un détecteur de monoxyde de carbone muni d'une alarme et à raccordement fixe ou à pile se trouve sur chacun des étages de l'habitation, édifice ou structure dans lequel l'appareil à gaz doit être installé. Le propriétaire de l'habitation, édifice ou structure est responsable de retenir les services de professionels qualifiés et agréés pour l'installation de détecteurs de monoxyde de carbone à raccordement fixe.

a. Dans le cas ou l'appareil à gaz à évacuation par sortie horizontale au mur serait installé dans un espace restreint ou un grenier, le détecteur de monoxyde de carbone à raccordement fixe muni d'une alarme et d'une pile de secours peut être installé à l'étage adjacent.

b. Dans le cas ou le propriétaire ne peut répondre aux exigences pour cette subdivision au moment de l'installation, il a trente (30) jours pour satisfaire aux conditions énoncées ci-dessus et doit, pendant la période en question de trente (30) jours, faire installer un détecteur de monoxyde de carbone muni d'une alarme et fonctionnant à piles.

2. DÉTECTEURS DE MONOXYDE DE CARBONE HOMOLOGUÉS. Tous les détecteurs de monoxyde de carbone requis par les présentes doivent répondrent aux exigences de NFPA 720 et doivent être homologués IAS et classifiés selon ANSI/UL 2034.

3. AFFICHAGE. Une plaque d'identification en métal ou plastique doit être fixée de façon permanente à l'extérieur de l'édifice à une hauteur minimale de huit (8) pieds au-dessus du niveau du sol et aligné avec la sortie d'évacuation d'un appareil à gaz à évacuation avec sortie horizontale au mur. Le texte suivant doit être imprimé sur la plaque, en caractères d'au moins un demi (1/2) pouce de hauteur, "GAS VENT DIRECTLY BELOW. KEEP CLEAR OF ALL OBSTRUCTIONS".

4. INSPECTION. L'installation d'un appareil à gaz à sortie d'évacuation horizontale au mur ne peut être approuvée par l'État ou l'inspecteur de gaz local à moins que l'inpecteur, lors de l'inspection, constate l'installation de détecteurs de monoxyde de carbone et de l'affichage tels qu'exigés par le 248 CMR 5.08(2)(a)1 à 4.

(b) EXEMPTIONS : Les exigences du règlement 248 CMR 5.08(2)(a)1 à 4 ne s'appliquent pas aux appareils suivants :

1. Les appareils listés au chapitre 10 intitulé "Equipment Not Required To Be Vented" dans l'édition courante du NFPA 54 tel qu'adopté par le Conseil; et

2. Un appareil à gaz avec sortie horizontale au mur homologué *Product Approved* et installé dans une pièce ou structure separée d'une habitation, édifice ou structure, utilisés en tout ou en partie à des fins résidentielles.

(c) EXIGENCES POUR LE FABRICANT—FOURNISSANT

Commonwealth du Massachusetts

LE SYSTÈME D'ÉVACUATION POUR APPAREILS À GAZ. Lorsque le fabricant d'un appareil à gaz avec sortie horizontale au mur homologué *Product Approved* fournit une configuration de système d'évacuation ou des accessoires d'évacuation avec l'appareil, les instructions fournies par le fabricant pour l'installation de l'appareil et du système d'évacuation doivent inclure :

1. Des instructions détaillées sur la configuration du système d'évacuation ou sur les accessoires d'évacuation; et

2. Un liste complète des pièces requises par la configuration du système d'évacuation ou par le système d'évacuation.

(d) EXIGENCES POUR LE FABRICANT—NE FOURNISSANT PAS LA CONFIGURATION OU LE SYSTÈME D'ÉVACUATION. Lorsque le fabricant d'un appareil à gaz avec sortie horizontale au mur homologué *Product Approved* ne fournit pas les pièces pour l'évacuation des gaz de combustion mais identifie un "système d'évacuation spécial", les exigences suivantes doivent être remplies par le fabricant :

1. Les instructions relatives au "système d'évacuation spécial" doivent être incluses avec les instructions d'installation de l'appareil; et

2. Le "système d'évacuation spécial" doit être homologué *Product Approved* par le Conseil et les instructions du système doivent inclure une liste de pièces et des instructions d'installation détaillées.

(e) Une copie des instructions d'installation de l'appareil à gaz avec sortie horizontale au mur homologué *Product Approved*, des instructions pour le système d'évacuation, des listes de pièces pour les instructions d'évacuation et/ou des instructions de la configuration du système d'évacuation doivent être conservées avec l'appareil lorsque l'installation est complétée.

[Traduction]

Appendice A - Consignes d'allumage

POUR PLUS DE SÉCURITÉ LIRE AVANT D'ALLUMER

MISE EN GARDE : Quiconque ne respecte pas à la lettre les instructions dans la présente notice risque de déclencher un incendie ou une explosion entraînant des dommages des blessures ou la mort.

A. Cet appareil possède une veilleuse qui doit être allumée par télécommande ou à la main. Suivez ces instructions à la lettre. Pour économiser l'énergie, éteignez la veilleuse lorsque vous n'utilisez pas l'appareil.

B. AVANT DE FAIRE FONCTIONNER, sentez tout autour de l'appareil pour déceler une odeur de gaz. Sentez près du plancher, car certains gaz sont plus lourds que l'air et peuvent s'accumuler au niveau du sol.

QUE FAIRE SI VOUS SENTEZ UNE ODEUR DE GAZ :

- Ne pas tenter d'allumer d'appareil.
- Ne touchez à aucun interrupteur; ne pas vous servir des téléphones se trouvant dans l'édifice.
- Appelez immédiatement votre fournisseur de gaz depuis un voisin. Suivez les instructions du fournisseur.
- Si vous ne pouvez joindre le fournisseur, appelez le service des incendies.

C. Ne poussez ou ne tournez le bouton d'admission du gaz qu'à la main; ne jamais utiliser d'outil. Si le bouton reste coincé, ne pas tenter de le réparer; appelez un technicien qualifié. Le fait de forcer le bouton ou de le réparer peut déclencher une explosion ou un incendie.

D. N'utilisez pas cet appareil s'il a été plongé dans l'eau, même partiellement. Faites inspecter l'appareil par un technicien qualifié et remplacez toute partie du système de contrôle et toute commande qui ont été plongés dans l'eau.

DO NOT REMOVE FROM FIREPLACE / NE PAS RETIRER DU FOYER

INSTRUCTIONS DE MISE EN MARCHE

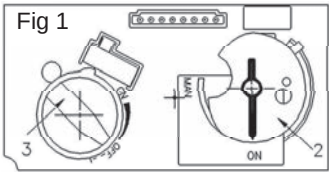

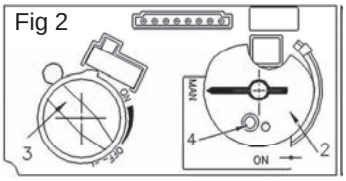

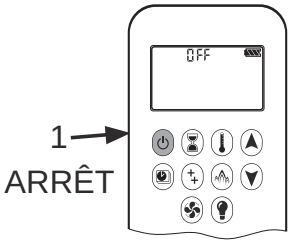

1. ARRÊTEZ ! Lisez les consignes de sécurité ci-dessus.

2. POUR ARRÊTER L'ENTRÉE DE GAZ, éteignez la soupape en pressant sur le bouton ⏻ de la manette de télécommande (1). Attendez cinq (5) minutes pour laisser échapper tout le gaz. Vérifiez autour de l'appareil et près du plancher s'il y a une odeur de gaz. Si c'est le cas, ARRÊTEZ! Passez à l'étape B des consignes de sécurité ci-dessus. S'il n'y a pas d'odeur de gaz, passez à l'étape suivante.

Fig.3

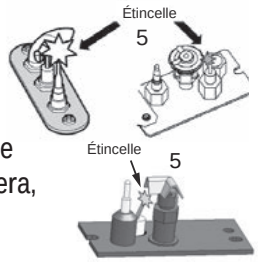

3. ALLUMAGE AUTOMATIQUE : Bouton MAN à ON (2). Assurez-vous que le bouton de réglage des flammes (3) est au réglage le plus bas (fig. 1). Repérez la veilleuse (fig. 3.) dans la boîte de foyer. Sur la télécommande, appuyez sur le bouton ⏻; un court signal sonore indiquera le début du procédé d'allumage; de courts signaux sonores seront entendus jusqu'à ce que le procédé d'allumage soit complet et que le gaz ait circulé dans les tuyaux jusqu'à la soupape. Lorsque la veilleuse s'allumera, le bouton d'ajustement des flammes (3) tournera automatiquement au réglage le plus haut; appuyez sur le bouton ▼ pour réduire la hauteur des flammes.

4. ALLUMAGE MANUEL : Bouton MAN à MAN (2) (fig. 2). Avec la fenêtre enlevée, repérez la veilleuse (fig. 3) dans la boîte de foyer. Réglez le bouton de réglage des flammes (3) à la température la plus basse**;** À l'aide d'un objet pointu comme un stylo, appuyez sur le centre métallique (4) pour établir l'arrivée du gaz à la veilleuse; Toujours en appuyant sur le centre métallique (4), allumez le gaz à la veilleuse (5) avec une allumette; Continuez d'appuyer sur le centre métallique (4) pour à peu près 10 secondes; relâchez et la veilleuse restera allumée. Si la veilleuse s'allume mais ne reste pas allumée après plusieurs essais, tournez le bouton d'alimentation de gaz (3) à la position "OFF" et appelez votre agent de service ou votre fournisseur de gaz. Replacez la fenêtre et mettez le bouton MAN (2) à la position ON; tournez le bouton de réglage des flammes (3) vers le haut ou le bas ou utilisez les boutons ▲ et ▼ sur la télécommande pour régler les flammes.

COMMENT COUPER L'ADMISSION DE GAZ DE L'APPAREIL

ARRÊT AUTOMATIQUE (à l'aide de la télécommande) :
Appuyez et maintenez le bouton ▼ pour arrêter l'alimentation de gaz;
Appuyez sur le bouton ⏻ pour fermer la soupape et éteindre la flamme de la veilleuse.

Appendice B - Guide de Télécommande

Synchronisation initiale

Avant d'opérer la télécommande avec le foyer, elle doit être synchronisée. Voir *Synchronisation de la télécommande* à la page 46.

Écran d'affichage et Manette de télécommande

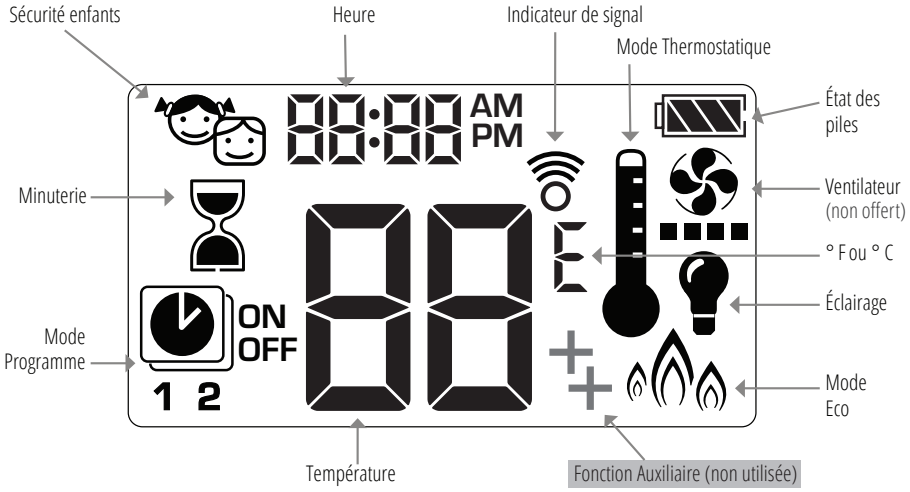

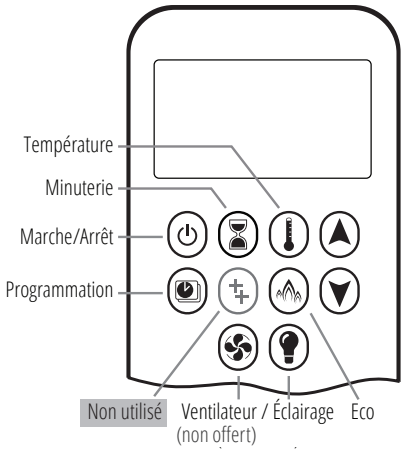

Allumer le foyer

NOTE : Le moteur se met automatiquement à la hauteur de flamme maximum lorsque la veilleuse s'allume.

Allumage à 1 bouton (défaut) : ⏻
Allumage à 2 boutons : ⏻ + ▲ simultanément
Pressez et tenez pendant 4 secondes jusqu'à ce que 8 courts bips se fassent entendre et qu'une série de lignes clignotantes confirment le démarrage; relâcher le(s) bouton(s).

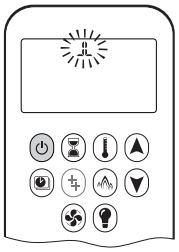

Le gaz circule une fois la veilleuse allumée.

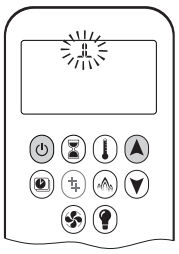

Télécommande passe en Mode Manuel une fois le brûleur allumé.

Pour régler l'allumage à 1 ou 2 boutons, voir la page suivante.

Mode veille (veilleuse seulement)

Pressez et tenez ▼ pour mettre le foyer en mode de veille.

MISE EN GARDE : Si la veilleuse ne reste pas allumée après plusieurs essais appelez votre technicien ou le fournisseur de gaz.

Eteindre le foyer

Pressez ⏻ pour éteindre.

Note : Le foyer peut être rallumé lorsque OFF cessera de clignoter sur la télécommande.

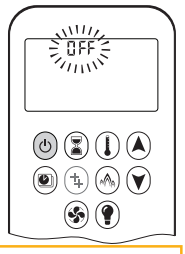

MISE EN GARDE : Vérifiez toujours la veilleuse pour vous assurer qu'elle est bien éteinte.

Régler les flammes

Pressez et tenez ▲ pour augmenter la hauteur.

Pressez et tenez ▼ pour diminuer la hauteur ou aller en mode de veille.

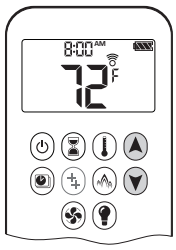

Appendice B - Guide de Télécommande

Réglage Express

Double-cliquez ⏷ pour aller au feu le plus bas. “LO” est affiché.

Note : Les flammes vont à la hauteur maximale avant de s’ajuster au niveau le plus bas.

Double-cliquez ⏶ pour aller au feu le plus haut. “HI” est affiché.

Choisir l’allumage à 1 ou 2 boutons

Sur cette manette de télécommande, vous pouvez choisir l’allumage à 1 ou à 2 boutons. Par défaut, la manette est réglée à l’allumage à 1 bouton.

Vous pouvez également activer ou désactiver certaines fonctions.

Pour changer l’allumage de 1 bouton à 2 boutons, enlevez les piles de la manette, attendez 10 secondes, réinsérez les piles et immédiatement pendant que l’écran clignote, pressez et tenez ⏻ pour 10 secondes. **ON** est affiché et **1** clignote. Lorsque le changement est complété, **1** change pour **2**.

Pour changer l’allumage de 2 boutons à 1 bouton, procédez tel qu’indiqué ci-dessus. **ON** est affiché et **2** clignote. Lorsque le changement est complété, **2** change pour **1**.

Déactiver ou Activer certaines fonctions

Certaines fonctions sont actives par défaut et elles peuvent être déactivées :

- Sécurité enfant
- Mode Programme
- Mode Thermostatique
- Mode Eco
- Ventilateur de circulation
- Minuterie

> **NOTE :** La fonction Auxiliaire ⊕ n’est pas utilisée.

Désactiver une fonction

1. Installez les piles dans la manette. Toutes les icônes sont affichées et clignotent.
2. Pendant qu’elles clignotent, pressez et tenez pendant 10 secondes le bouton de la fonction à désactiver.

L’icône clignotera jusqu’à ce que la désactivation soit complète. Elle le sera lorsque l’icône de fonction et 2 barres horizontales ▬ ▬ seront affichés.

Note : Si le bouton de la fonction désactivée est pressé, il n’y a aucune fonction et ▬ ▬ est affiché.

Activer une fonction

Suivez les mêmes étapes que la désactivation.

L’icône continuera de clignoter jusqu’à ce que l’activation soit complète. L’icône cessera de clignoter et sera affichée.

Régler les degrés

Pour changer entre °C et °F, pressez et tenez ⏻ + ⌛ simultanément.

Note : °C = horloge 24 heures
°F = horloge 12 heures

Régler l’heure

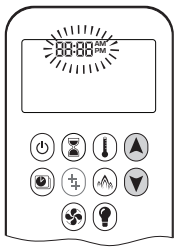

1. Pressez ⏶ + ⏷ simultanément. Un chiffre entre 1 et 7 clignote. Il indique le jour de la semaine.
2. Pressez ⏶ ou ⏷ pour sélectionner le jour de la semaine.
   - 1 = lundi
   - 2 = mardi
   - 3 = mercredi
   - 4 = jeudi
   - 5 = vendredi
   - 6 = samedi
   - 7 = dimanche
3. Pressez ⏶ + ⏷ simultanément. **Heure** clignote.
4. Pressez ⏶ ou ⏷ pour régler l’heure.
5. Pressez ⏶ + ⏷ simultanément. **Minutes** clignotent.
6. Pressez ⏶ ou ⏷ pour régler les minutes.
7. Pressez ⏶ + ⏷ simultanément ou attendez pour confirmer le réglage.

Appendice B - Guide de Télécommande

Sécurité enfants

Votre manette peut être verrouillée et ne pourra pas être utilisée sauf pour éteindre le foyer.

Marche

1. Pressez et tenez ⏻ + ▼ simultanément.
2. est affiché. Sécurité enfants est en fonction.

Arrêt

1. Pressez et tenez ⏻ + ▼ simultanément.
2. disparaît. Sécurité enfants est arrêté et la manette fonctionne normalement.

Minuterie

Vous pouvez activer la minuterie pour que votre foyer s'éteigne après un certain temps.

Marche/Réglage

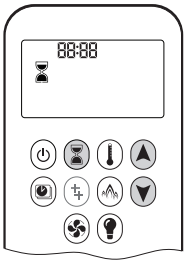

1. Pressez et tenez ⌛ jusqu'à ce que ⌛ soit affiché. **Heure** clignote.
2. Pressez ▲ ou ▼ pour régler l'heure.
3. Pressez ⌛ pour confirmer. **Minutes** clignotent.
4. Pressez ▲ ou ▼ pour régler les minutes.
5. Pressez ⌛ ou attendez pour confirmer.

Arrêt

Pressez ⌛, et ⌛ disparaît.

Note : Le feu s'éteint une fois le décompte de la minuterie terminé. La minuterie ne fonctionne qu'en Modes Manuel, Thermostatique et Eco. La minuterie a une durée maximale de 9 heures et 50 minutes.

Éclairage/Variateur

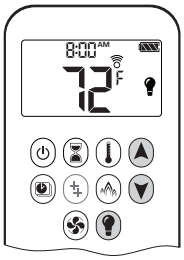

Marche

Pressez 💡, 💡 est affiché. La lumière s'allume au niveau pré-réglé.

Arrêt

Pressez 💡, 💡 disparaît. La lumière s'éteint.

Réglage

1. Pressez et tenez 💡 jusqu'à ce que 💡 clignote.
2. Pressez ▲ ou ▼ pour régler entre 20 et 100 %.
3. Pressez 💡 ou attendez pour confirmer. 💡 est affiché.

Note : L'éclairage fonctionne indépendamment de la veilleuse. Si vous désirez l'éclairage mais pas le feu, pressez 💡.

Appendice B - Guide de Télécommande

Modes d'opération

Mode Thermostatique

La température de la pièce est mesurée et comparée à la température réglée. La flamme s'ajuste automatiquement pour atteindre la température réglée.

Mode Programme

La température est contrôlée par les Programme 1 et 2, chacun étant programmé pour allumer et éteindre le foyer à une heure et température données.

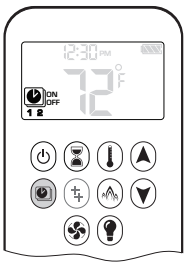

Mode Eco

Les flammes sont modulées entre haut et bas. Si la température de la pièce est moindre que la température réglée, les flammes restent hautes plus longtemps. Si la température de la pièce est plus haute que la température réglée, les flammes restent basses plus longtemps. Un cycle dure approximativement 20 minutes.

Si un des modes décrit ci-dessus (Thermostatique, Programme ou Eco) est en fonction et commandé par l'application MyFire via WiFi, l'écran de la manette affichera **APP**.

Mode Manuel

L'allumage et l'arrêt du foyer, de même que la hauteur des flammes sont contrôlés manuellement par l'usager.

Mode Thermostatique

Marche

Pressez . s'affiche. La température préréglée est affichée brièvement suivie de la température de la pièce.

Réglage

1. Pressez et tenez jusqu'à ce que soit affiché et que la température préréglée clignote.
2. Pressez ou pour ajuster la température.
3. Pressez ou attendez pour confirmer.

Arrêt

1. Pressez .
2. Pressez ou pour aller en Mode Manuel
3. Pressez pour aller en Mode Programme.
4. Pressez pour aller en Mode Eco.

Mode Programme

Marche

Pressez .

, **1** ou **2**, **ON** ou **OFF** sont affichés.

Arrêt

1. Pressez , , ou pour aller en Mode manuel.
2. Pressez pour aller en Mode Thermostatique.
3. Pressez pour aller en Mode Eco.

Note: La température réglée pour le Mode Thermostatique est la température utilisée par le Mode Programme Marche. Si vous changez la température du Mode Thermostatique, la température Marche du Mode Programme changera aussi.

Réglage par défaut

- HEURE DE MARCHE TEMPÉRATURE (Thermostatique) : 70 °F / 21 °C
- TEMPÉRATURE HEURE D'ARRÊT : "– –" (flamme veilleuse seulement)

Appendice B - Guide de Télécommande

Réglage de la température

1. Pressez et tenez jusqu'à ce que clignote. **ON** et température préréglée (en Mode Thermostatique) sont affichés.
2. Pressez ou attendez. , **OFF** affichés, température clignote.
3. Pressez ou pour sélectionner la température en arrêt.
4. Pressez pour confirmer.

Note: Les températures préréglées Marche (Mode Thermostatique) et Arrêt seront les mêmes pour chaque jour.

Réglage Jour

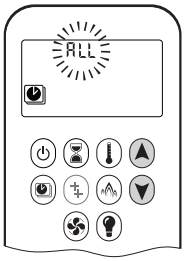

1. **ALL** clignote. Pressez ou pour choisir entre :
   - **ALL** = mêmes réglages marche-arrêt tous les jours
   - **SA:SU** = mêmes réglages marche-arrêt samedi et dimanche
   - **1, 2, 3, 4, 5, 6, 7** = minuterie quotidienne—réglages marche-arrêt uniques pour un seul jour de la semaine, plusieurs jours de la semaine ou tous les jours de la semaine.
2. Pressez pour confirmer.

Choix ALL (mêmes réglages, tous les jours)

Réglage heure MARCHE (PROGRAMME 1)

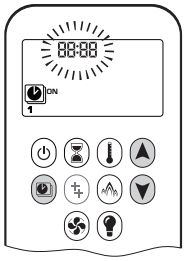

1. , **1, ON** affichés. **ALL** affiché brièvement. **Heure** clignote.
2. Pressez ou pour régler l'heure.
3. Pressez pour confirmer. , **1, ON** affichés. **ALL** affiché brièvement. **Minutes** clignote.
4. Pressez ou pour régler les minutes.
5. Pressez pour confirmer.

Réglage heure ARRÊT (PROGRAMME 1)

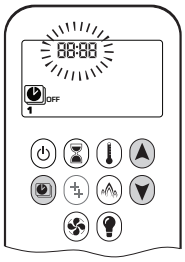

1. , **1, OFF** affichés. **ALL** affiché brièvement. **Heure** clignote.
2. Pressez ou pour régler l'heure.
3. Pressez pour confirmer. , **1, OFF** affichés. **ALL** affiché brièvement. **Minutes** clignote.
4. Pressez ou pour régler les minutes.
5. Pressez pour confirmer.

Note : Passez au PROGRAMME 2 et réglez les heures de marche et d'arrêt ou interrompre la programmation à ce stade. PROGRAMME 2 demeure alors désactivé.

Note : PROGRAMME 1 et 2 utilisent les mêmes températures de MARCHE (Thermostatique) et d'ARRÊT. Une nouvelle température de MARCHE (Thermostatique) et/ou d'ARRÊT réglée devient aussitôt le nouveau réglage par défaut.

Note : Les heures de MARCHE et d'ARRÊT programmées en PROGRAMME 1 et PROGRAMME 2 deviennent les nouvelles heures par défaut.

Les piles doivent être enlevées pour supprimer les heures de MARCHE et d'ARRÊT et les températures du PROGRAMME 1 et du PROGRAMME 2.

Choix SA:SU (mêmes réglages samedi et dimanche) ou choix 1, 2, 3, 4, 5, 6, 7 (réglages différents à chaque jour)

- Réglez l'heure de MARCHE et d'ARRÊT en procédant de la même manière que "**Choix ALL**" ci-dessus.
- Attendre avant de terminer les réglages.

Eco Mode

Marche

Pressez pour aller en Mode Eco. affiché.

La hauteur des flammes module entre forte et faible intensité pendant 20 minutes.

Arrêt

Pressez . disparaît.

Appendice B - Guide de Télécommande

Indicateur de piles faibles

⚠ **MISE EN GARDE :** N'utilisez pas de tournevis ou autre objet métallique pour enlever les piles du porte-piles ou de la manette de télécommande. Cela pourrait causer un court-circuit du système de télécommande.

Manette

L'icône de piles faibles apparaîtra lorsque les piles de la manette doivent être remplacées. Remplacez avec 2 piles **alcallines** AAA 1.5 V.

Porte-piles

Une série de bips fréquents pendant 3 secondes quand le moteur de la soupape tourne indiquent que les piles ont besoin d'être remplacées dans le porte-piles. Remplacez les piles par 4 piles **alcalines** AA 1.5 V.

Arrêt automatique

Minuterie

Le feu s'éteint une fois le décompte de la minuterie terminé. La minuterie fonctionne uniquement en Modes Manuel, Thermostatique et Eco. La minuterie a une durée maximale de 9 heureset 50 minutes.

Piles faibles au récepteur

Quand les piles du porte-piles sont faibles, le foyer s'éteint complètement. (Ceci ne se produit pas si le courant électrique est interrompu.)

Arrêt 7 jours

Quand le système n'a pas fonctionné pendant 7 jours, le système éteint automatiquement le foyer incluant la veilleuse.

Mise en veilleuse automatique

3 heures sans communication

La soupape passe en flamme de veilleuse si aucun changement de la hauteur des flammes n'intervient pendant une période de 3 heures. Le feu continuera à fonctionner normalement lorsque la communication est rétablie.

Appendice B - Guide de Télécommande

Codes d'erreur

Dans le cas ou il y aurait une erreur dans la fonction de la télécommande la manette affichera un code d'erreur.

Code d'erreur	Message sur la manette	Durée de l'affichage	Symptôme	Cause possible
F04	F04	4 sec	• Pas de veilleuse en 30 sec • Note : après 3 séquences d'allumage manquées, message F06 affiché	• Pas d'alimentation de gaz • Air dans la conduite de gaz à la veilleuse • Pas d'étincelle • Polarité inversée dans le fil du thermocouple
F07	Symbole piles faibles	Permanent	• Icône de pile clignote sur l'écran de la manette	• Piles faibles dans la manette
F06	F06	4 sec	• 3 séquences d'allumage manquées en 5 minutes • Feu ne réagit pas, pas de flamme de veilleuse	• Pas d'alimentation de gaz • Air dans la conduite de gaz à la veilleuse • Pas d'étincelle • Polarité inversée dans le fil du thermocouple • Orifice de veilleuse incorrecte si la soupape a été convertie de LPG à NG ou vice versa
F09	F09	4 sec	• Feu ne réagit pas • Aucun contrôle électronique du feu	• Bouton ▼ n'a pas été pressé durant la synchronisation • Récepteur et manette pas synchronisés
F46	F46	4 sec	• Feu ne réagit pas • Réponse intermittente • Aucun contrôle électronique du feu	• Aucune ou mauvaise connexion entre le récepteur et la manette • Pas de puissance au récepteur (piles faibles) • Faible portée de communication (adaptateur électrique défecteux, manette ne communique pas avec récepteur)

Appendice C - Interrupteur mural

L'Interrupteur mural peut être utilisé pour contrôler le foyer. Il allume, éteint le feu et augmente et diminue la hauteur des flammes.

Notez que les fonctions de thermostat et de minuterie ne sont pas offertes sur l'interrupteur mural.

Ajustez la hauteur des flammes

Pressez et tenez le bouton UP pour augmenter graduellement la hauteur des flammes.

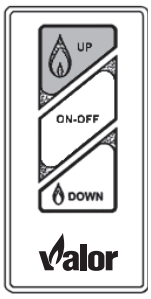

Allumez et éteignez l'appareil

Pressez le bouton ON-OFF une fois pour allumer la veilleuse. Pressez à nouveau pour l'éteindre.

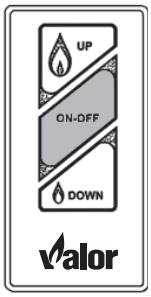

Pressez et tenez le bouton DOWN pour diminuer la hauteur des flammes.

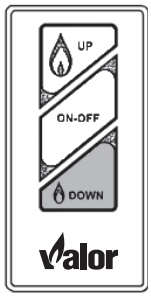

Appendice D - Système HeatShift

HeatShift™ System

Planification et Installation : LX1 avec HeatShift®

Pour usage avec les **foyers Valor 2100PK SEULEMENT**

Application

Le système HeatShift® redistribue l'air chaud émanant du foyer à l'endroit désiré en utilisant la convection naturelle, sans nécessiter de ventilateur.

Hotte HeatShift 2100HSC. L'air chaud est accumulé dans la hotte attachée sur le dessus du foyer et redirigé vers le haut dans la même pièce. La charpente ne s'étend pas jusqu'au plafond mais se termine plutôt en cantonnière.

Plénums LDK3, LDK4 ou LDK9 : La sortie d'air chaud est dirigée plus haut sur le mur, sur les murs de côté ou même dans une pièce adjacente.

Plaques d'extrémité LDK7 : L'air chaud est dirigé à travers un espace (min. 2-1/2") entre le mur au-dessus du foyer et le plafond. **Avec le LDK7, la sortie d'air doit être dans la même pièces que le foyer.**

Ces installations résultent en un mur aux températures moins chaudes au-dessus du foyer permettant d'y placer des oeuvres d'art, téléviseur, et ainsi de suite.

Seuls les kits indiqués ci-dessous peuvent être utilisés avec les foyers LX1.

De plus, l'air chaud peut être extrait du plénum HeatShift en y raccordant le Ventilateur de zone HeatSplit 1270RBK **(LDK4 SEULEMENT)**.

Kits

Cinq kits sont offerts pour le LX1 :

- 2100HSC—Hotte HeatShift pour LX1
- LDK3—Plénums doubles de 14" (2), grilles incluses
- LDK4—Plénum quadruple de 38"
- LDK7—Plaques d'extrémité des conduits (2)—pour sortie en cantonnière SEULEMENT
- LDK9—Plénum quadruple de 30"

Accessoires optionnels :

- LDK5—Cadre de finition 38", pour le LDK4
- LDK6— Conduits souples en aluminium de 5 po de diamètre à 2 plis—2 longueurs de 10 pi pouvant être coupées à la longueur désirée
- LDK10—Cadre de finition 30", pour le LDK9

⚠ AVERTISSEMENT

NE PAS COUVRIR ou placer d'objets devant ou par-dessus une sortie d'air. ÉVITEZ de placer la sortie d'air à moins de 7 pieds (2,13 m) au-dessus du plancher car les températures de l'air à la sortie sont chaudes.

⚠ AVERTISSEMENT

Lorsque la sortie d'air est près d'un plafond de couleur pâle, le plafond peut se tacher par la poussière qui se trouverait dans le courant d'air chaud; le/s plénum/s placé/s plus bas sur le mur aideront à diminuer la possibilité de taches.

NOTE

Les conduits de 5 pouces de diamètre utilisés avec ces kits doivent être fabriqué de métal et répondre aux normes UL-181 Class 1 Air Duct. Les conduits souples d'aluminium sont acceptables s'ils répondent aux normes UL-181 Class 1.

NOTE—Gicleurs automatiques

Selon la température ambiante, la température de l'air émanant du système HeatShift peut se situer autour de 210 °F (99 °C). Veuillez consulter le code du bâtiment local, choisir les têtes de gicleurs appropriées et les placer en conséquence. Voir pages Encastrement et dégagements.

Appendice D - Système HeatShift

Contenu des kits

2100HSC Hotte HeatShift

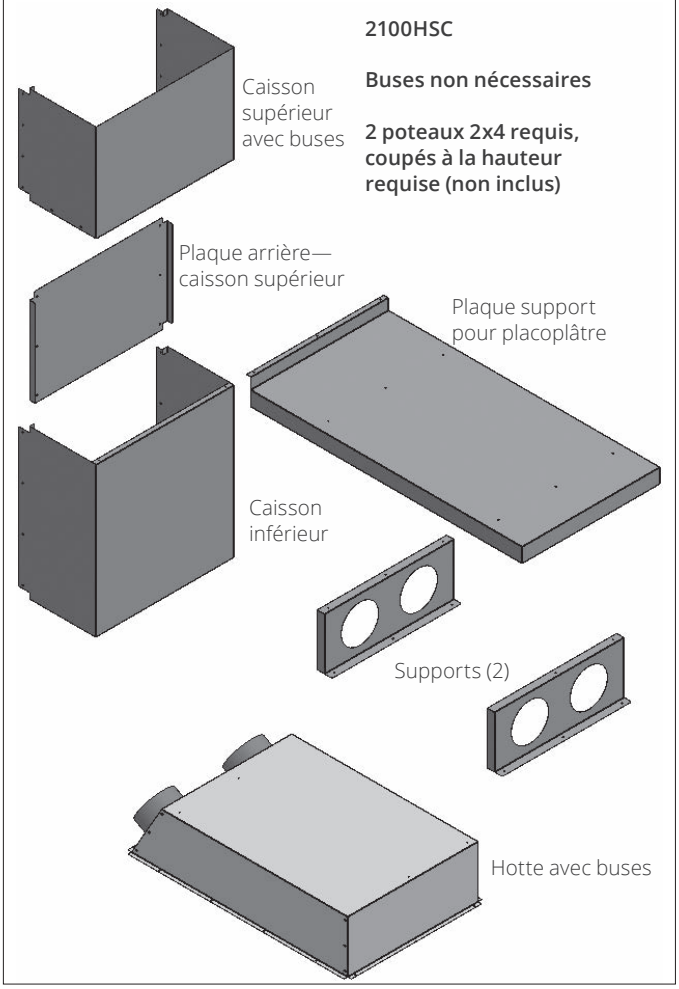

2100HSC

Buses non nécessaires

2 poteaux 2x4 requis, coupés à la hauteur requise (non inclus)

LDK4
38” x 2”

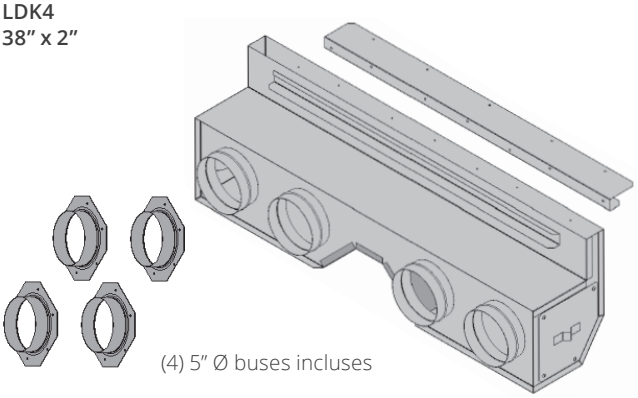

LDK5 (fourni séparément)
Cadre 38”, blanc

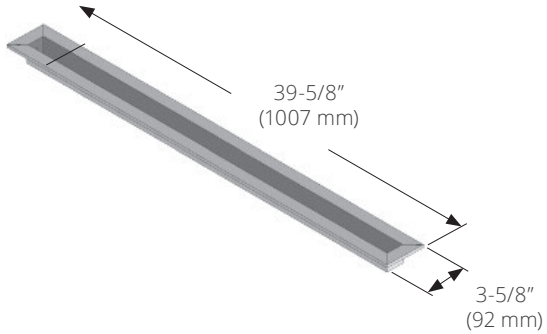

LDK9
30” x 2”

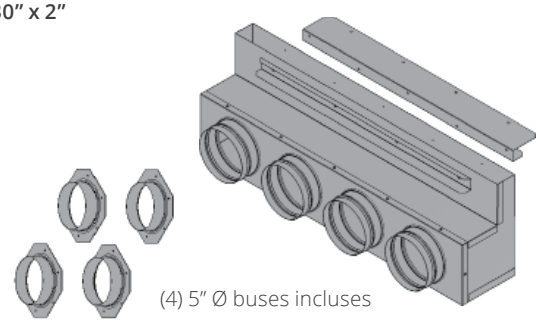

LDK6
2 - 10’ x 5” (aluminum flex)

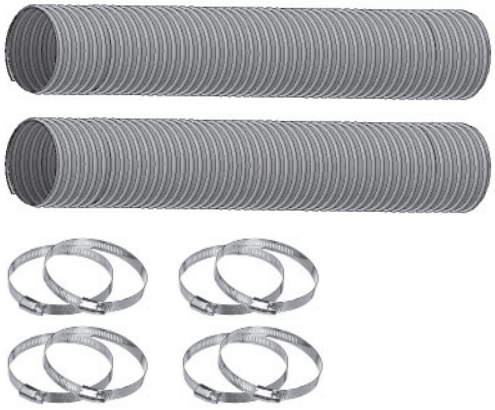

LDK10 (fourni séparément)
Cadre 30”, blanc

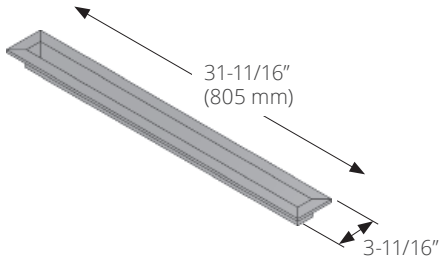

Appendice D - Système HeatShift

Contenu des kits

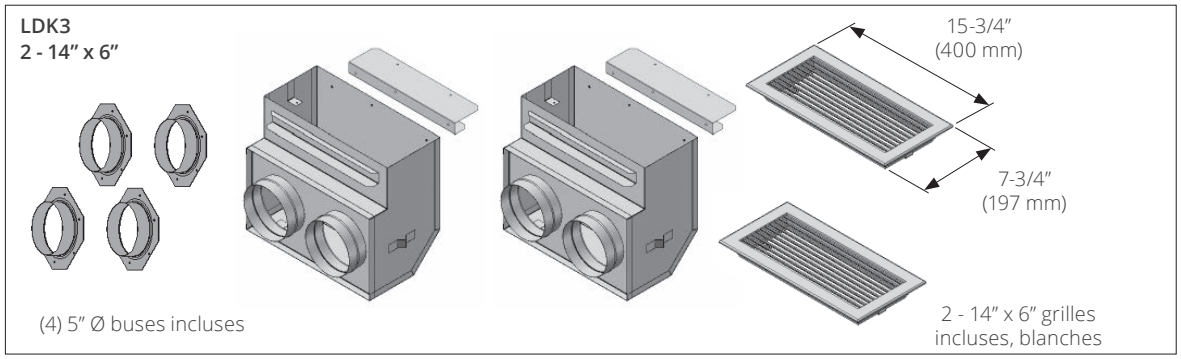

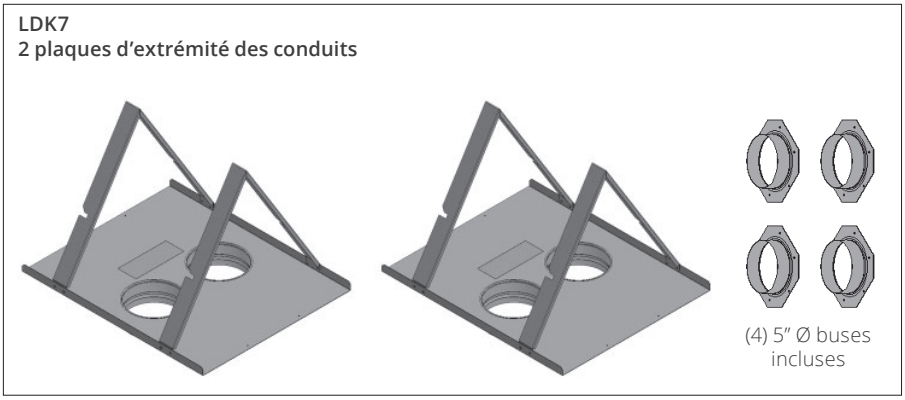

Liste de pièces

	Description	Nº de pièce
2100HSC	Hotte HeatShift	
	Hotte avec buses	4007699
	Plaque support pour placoplâtre	4007689
	Supports (2)	4007690
	Caisson inférieur	4007691
	Plaque arrière—caisson supérieur	4007695
	Caisson supérieur avec buses	4007698
	Vis #8 x 1/2" S/T (29)	4004560
LDK3	Kit de plénum double 14"	
	Plenums doubles 14" sur 6" (2)	4005464
	Buses de 5" (4)	4005478
	DABL-00-C-SPL 14" x 6" Grilles blanches (2)	4005614
	Supports de montage/écarteurs (2)	4005566
	Vis #8 1/4" (6)	798601
LDK4	Kit de plénum quadruple 38"	
	Plénum quad 38" sur 2"	4005477
	Buses de 5" (4)	4005478
	Supports de montage/écarteurs	4007213
	Vis #8 1/4" (7)	798601

	Description	Nº de pièce
LDK5	Cadre de finition 38" pour LDK4	
	Aux Frame-SPL 38" x 2" blanc	4005613
LDK6	Kit conduits aluminium 2-plis 5"	
	Conduits souples d'aluminium 5" dia, 10' long (étiré) (2)	4005635
	Colliers de serrage 4.5" - 6.5" (8)	4005642
LDK7	Plaques d'extrémité de conduits	
	Plaque avec écarteur (2)	4006747
	Buses de 5" (4)	4005478
	Vis 8 x 3/8 tap PN HD PH (12)	100A757
LDK9	Kit de plénum quadruple 30"	
	Plénum quad 32" sur 2"	4007903
	Buses de 5" (4)	4005478
	Supports de montage/écarteurs	4007601
	Vis #8 1/4" (7)	798601
LDK10	Cadre de finition 30" pour LDK9	
	Aux Frame-SPL 30" x 2" blanc	4007951

Chaque kit est vendu séparément

Appendice D - Système HeatShift

Configurations suggérées

Pas à l'échelle

Série LX1 avec kits LDK

Sortie sur le mur avant ou arrière avec LDK4

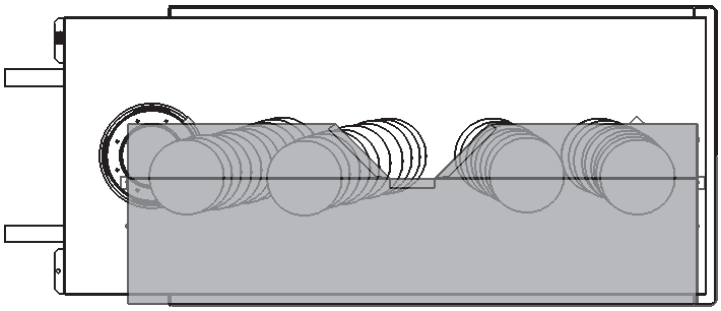

Note : Évent coaxial doit être décalé dans le mur pour éviter le plénum HeatShift.

Sortie sur le mur avant ou arrière avec LDK9

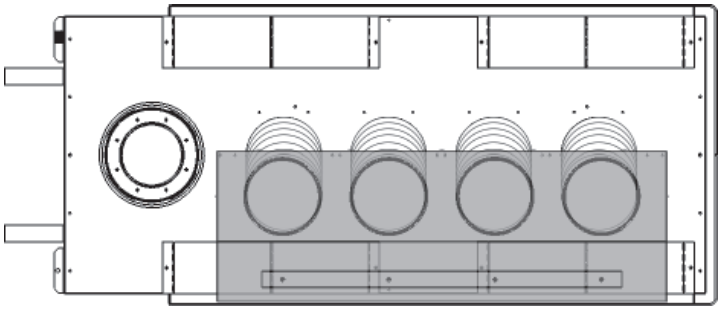

Sorties aux murs avant et arrière avec LDK3

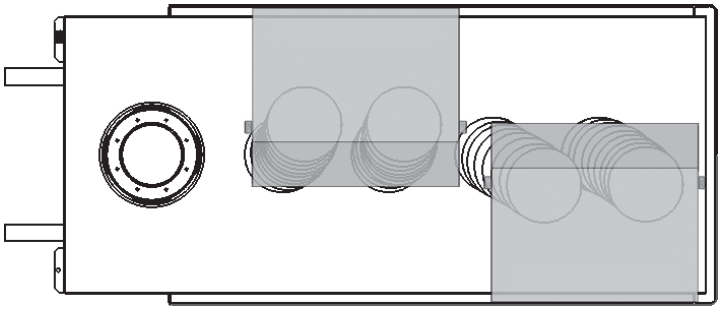

Sortie sur le dessus en cantonnière avec LDK7

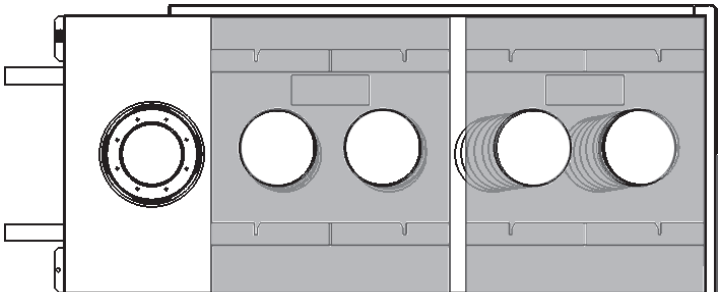

⚠ AVERTISSEMENT

Les plénums sont certifiés pour décharge horizontale SEULEMENT. Les plaques d'extrémité des conduits sont certifiés pour décharge verticale vers le haut SEULEMENT. NE PAS installer le plénum ou les plaques sur le plancher ou au plafond. NE PAS COUVRIR OU PLACER d'objets devant ou par-dessus la sortie d'air. ÉVITEZ de placer la sortie d'air à moins de 7 pieds (2,13 m) au-dessus du plancher car les températures de l'air à la sortie sont chaudes!

NE PAS INSTALLER LES SORTIES À TRAVERS LES MURS EXTÉRIEURS!

Appendice D - Système HeatShift

Concept—Hotte HeatShift 2100HSC

Voir le Guide d'installation du 2100HSC pour tous les détails.

⚠ AVERTISSEMENT

NE PLACEZ RIEN sur le dessus du foyer car il sera très chaud.

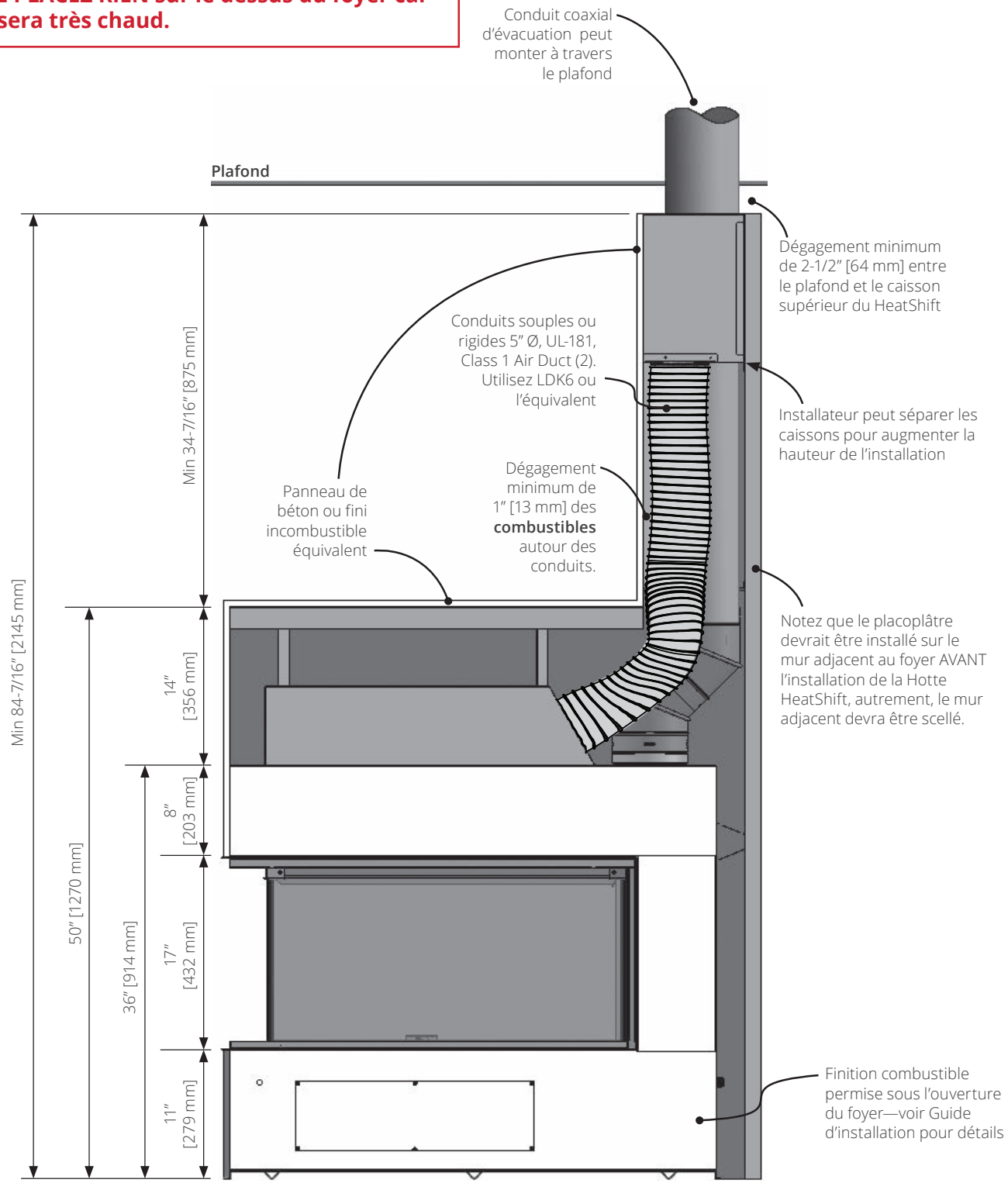

Appendice D - Système HeatShift

Concept—Plénums LDK3 ou LDK4

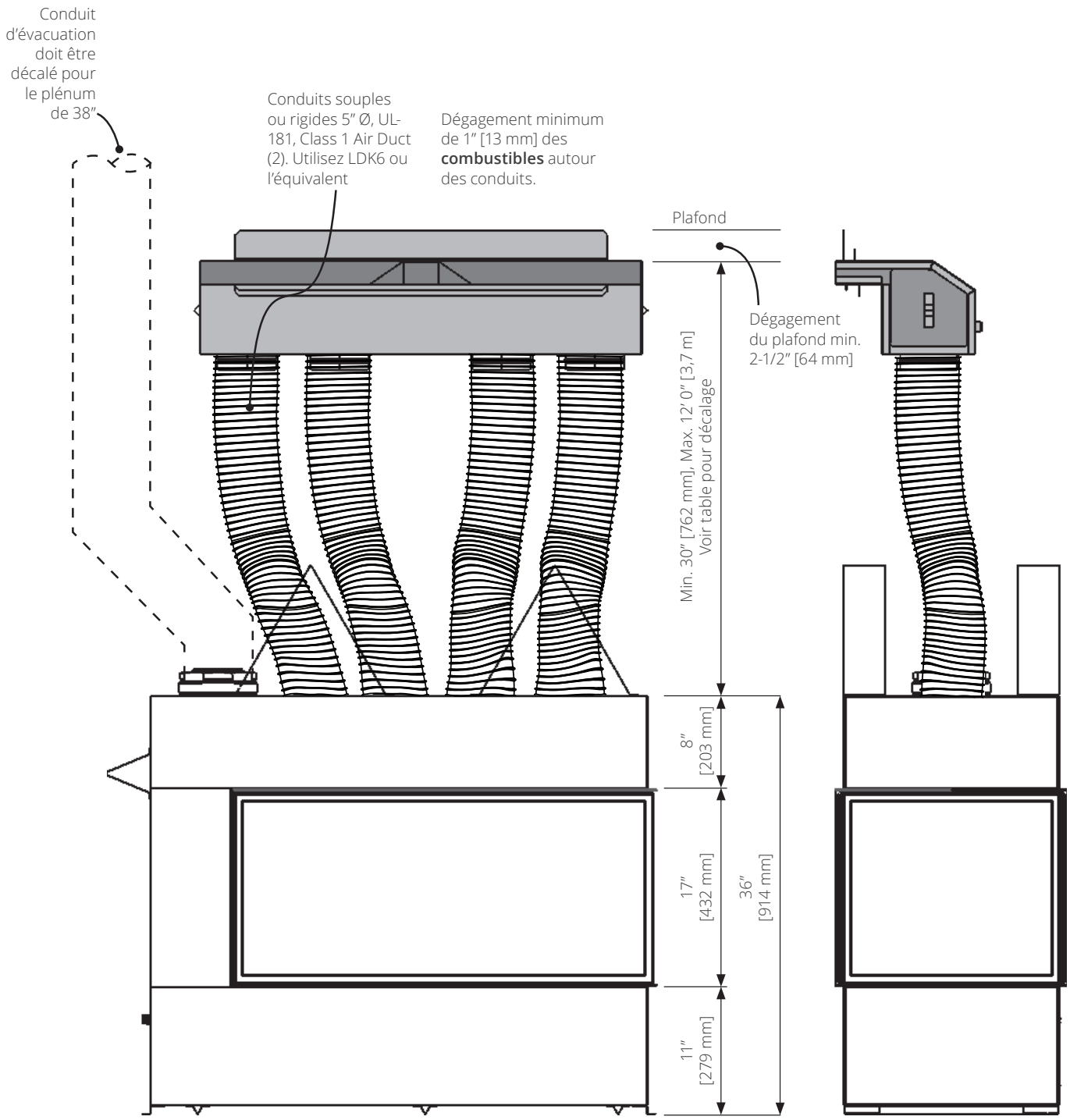

Appendice D - Système HeatShift

Concept—Plaques d'extrémité LDK7

Note - Avec le LDK7, la sortie d'air doit être dans la même pièce que le foyer.

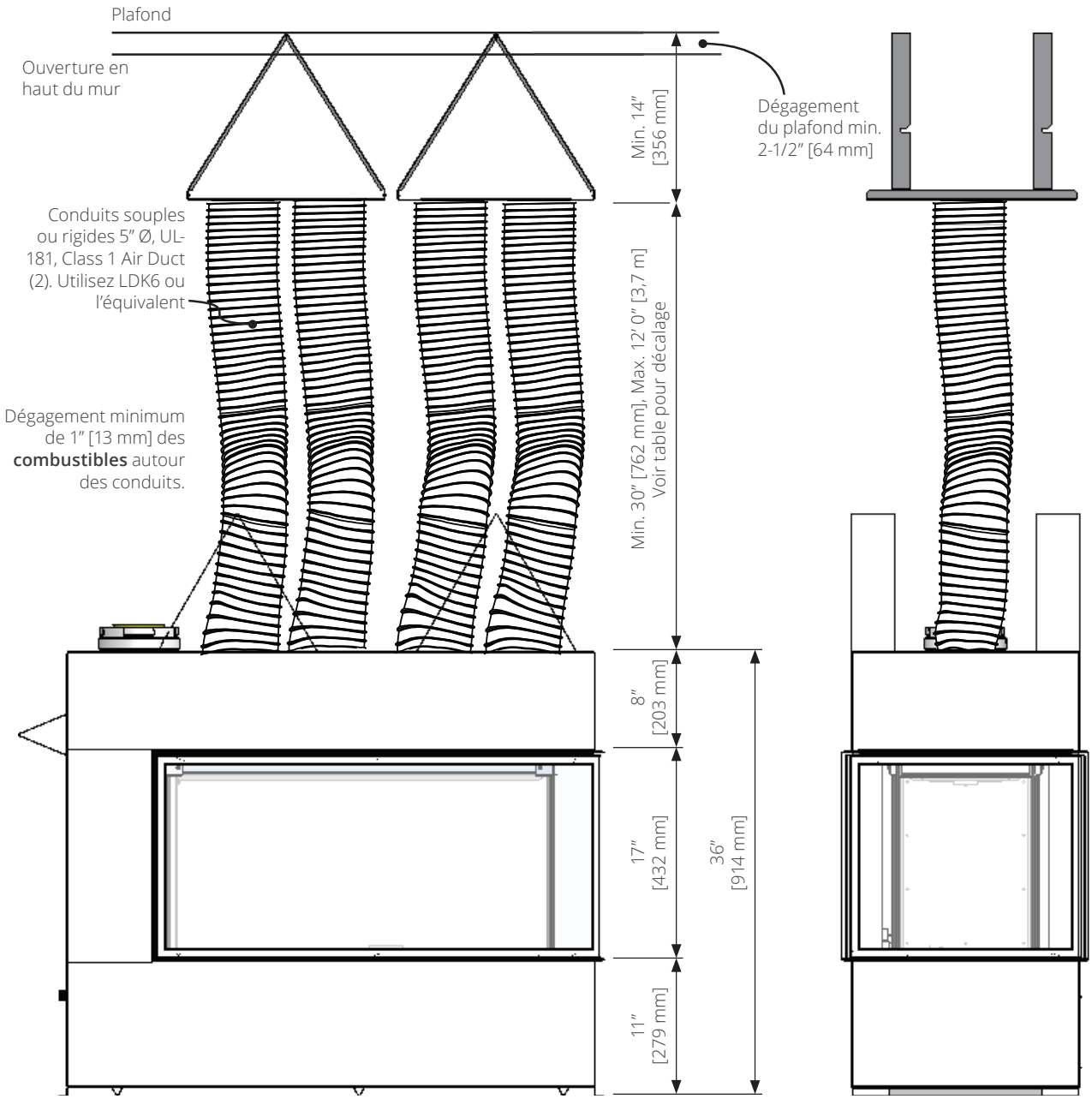

Appendice D - Système HeatShift

Y Élévation verticale	X Max. décalage horizontal permis
30″ 762 mm	24″ 610 mm
36″ 914 mm	36″ 914 mm
42″ 1067 mm	48″ 1219 mm
48″ 1219 mm	60″ 1524 mm
54″ 1372 mm	72″ 1829 mm
60″ 1524 mm	84″ 2134 mm
66″ 1676 mm	96″ 2438 mm
12′-0″ 3,7 m	96″ Max.

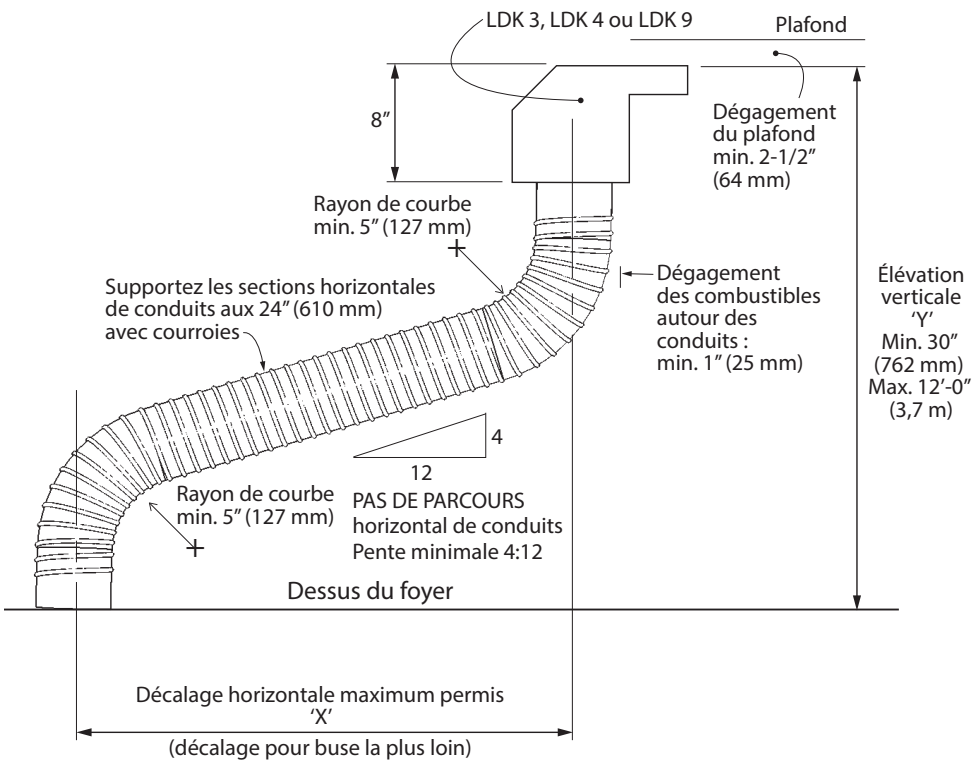

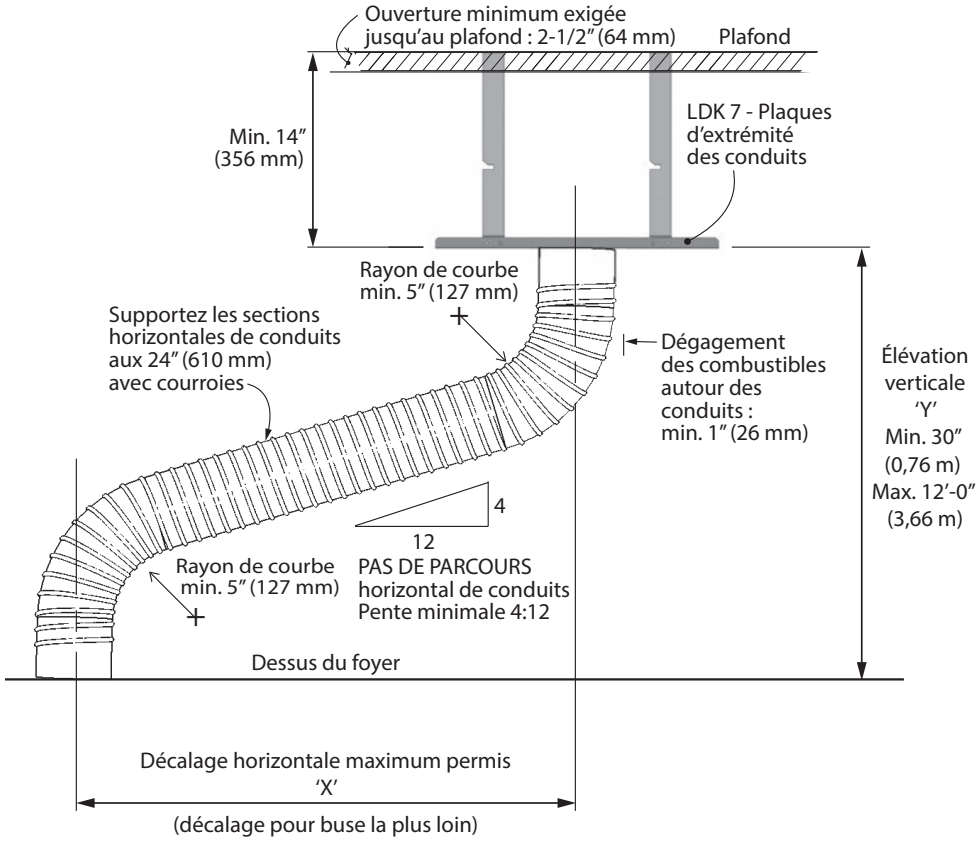

Appendice D - Système HeatShift

Dimensions—Plénums

LDK 4

pouces [mm]

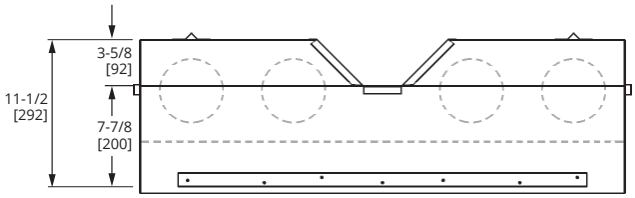

Vu du haut

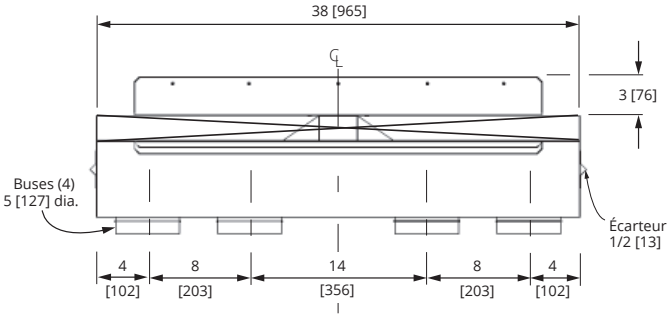

Vue avant

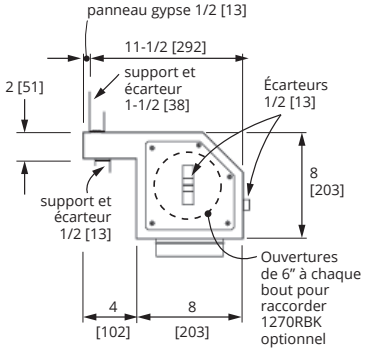

Vue côté droit

LDK 3

pouces [mm]

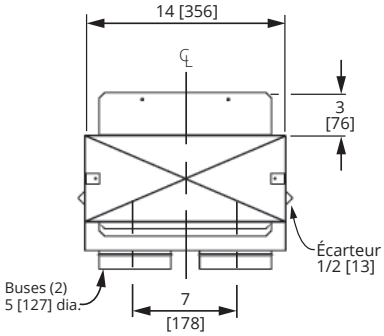

Vue avant

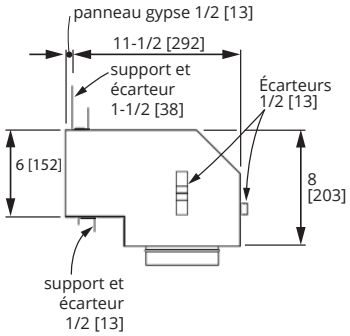

Vue côté droit

LDK 9

pouces [mm]

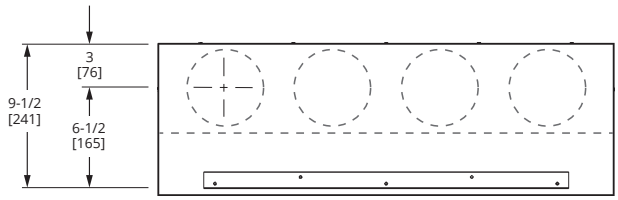

Vu du haut

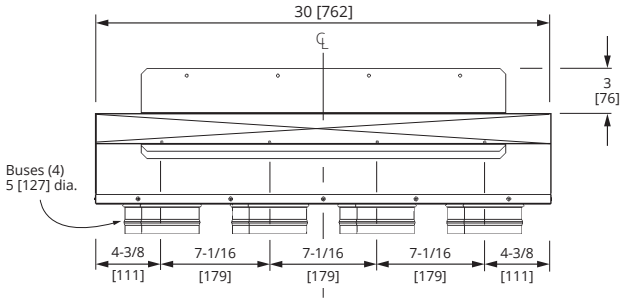

Vue avant

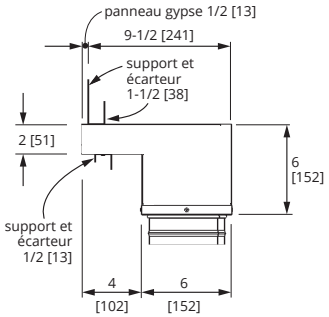

Vue côté droit

Appendice D - Système HeatShift

Dimensions—Plaque d'extrémité LDK7

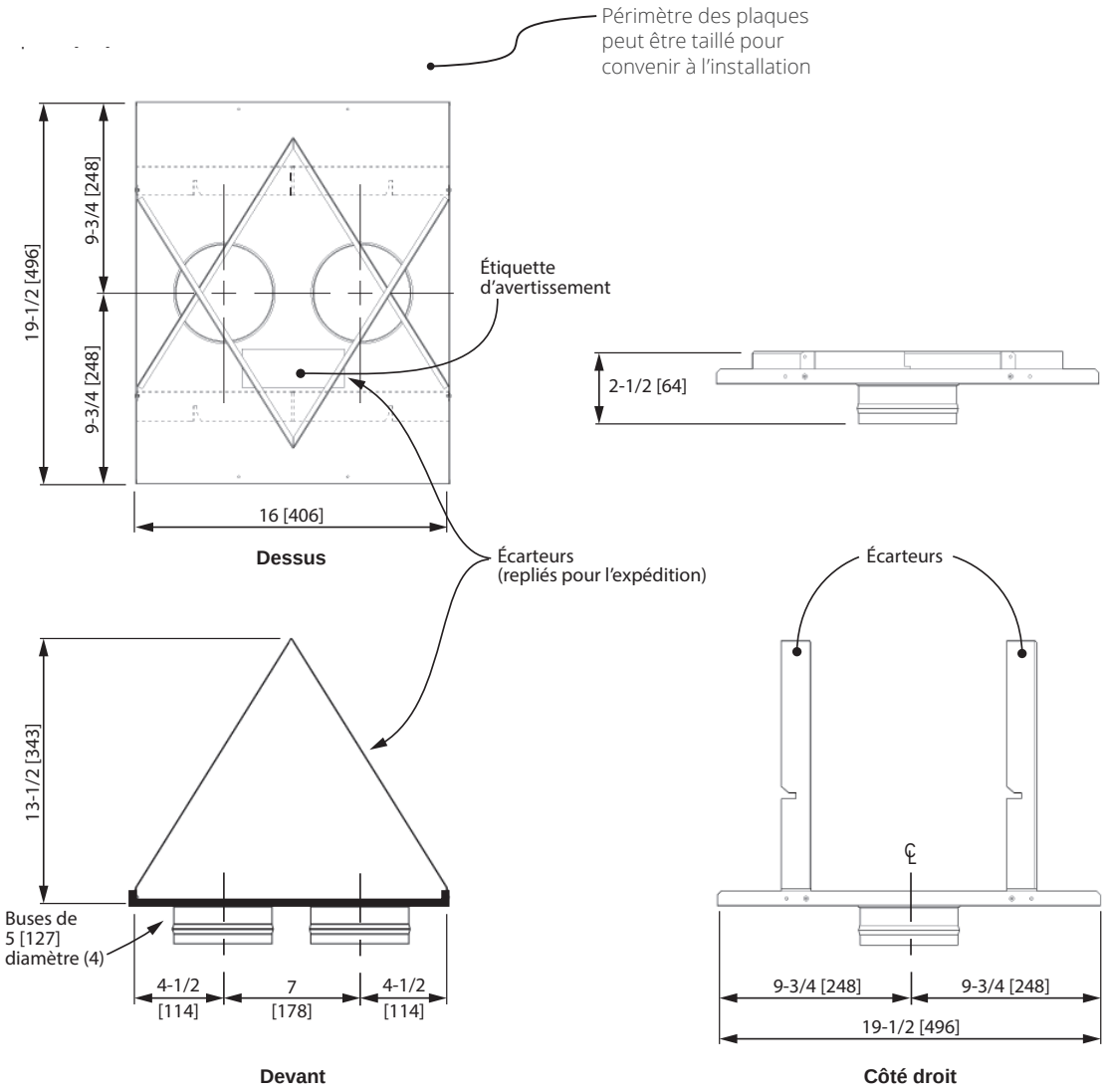

Appendice D - Système HeatShift

Encastrement sommaire

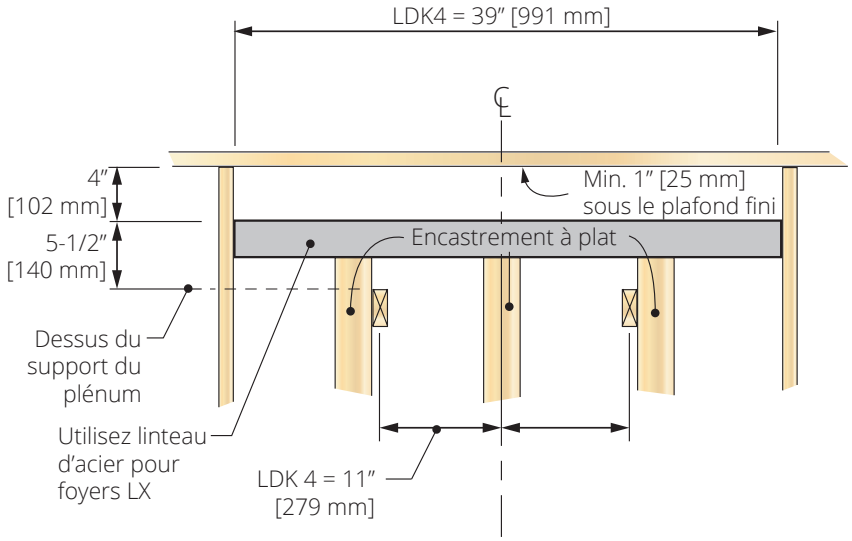

LDK 4

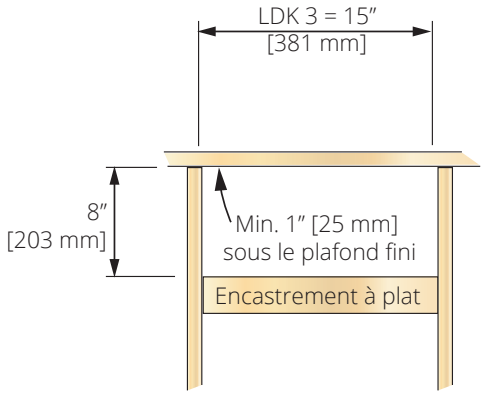

LDK 3

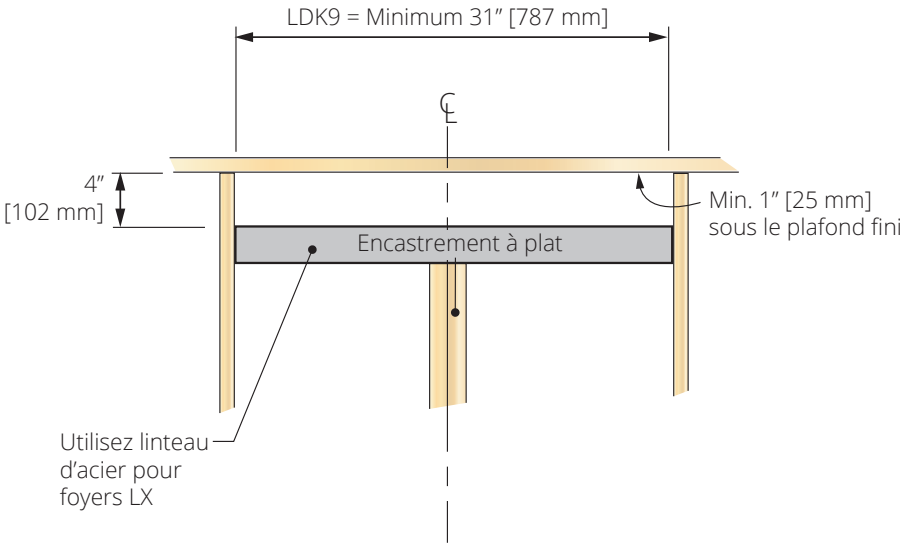

LDK9

Appendice D - Système HeatShift

Encastrement et dégagements

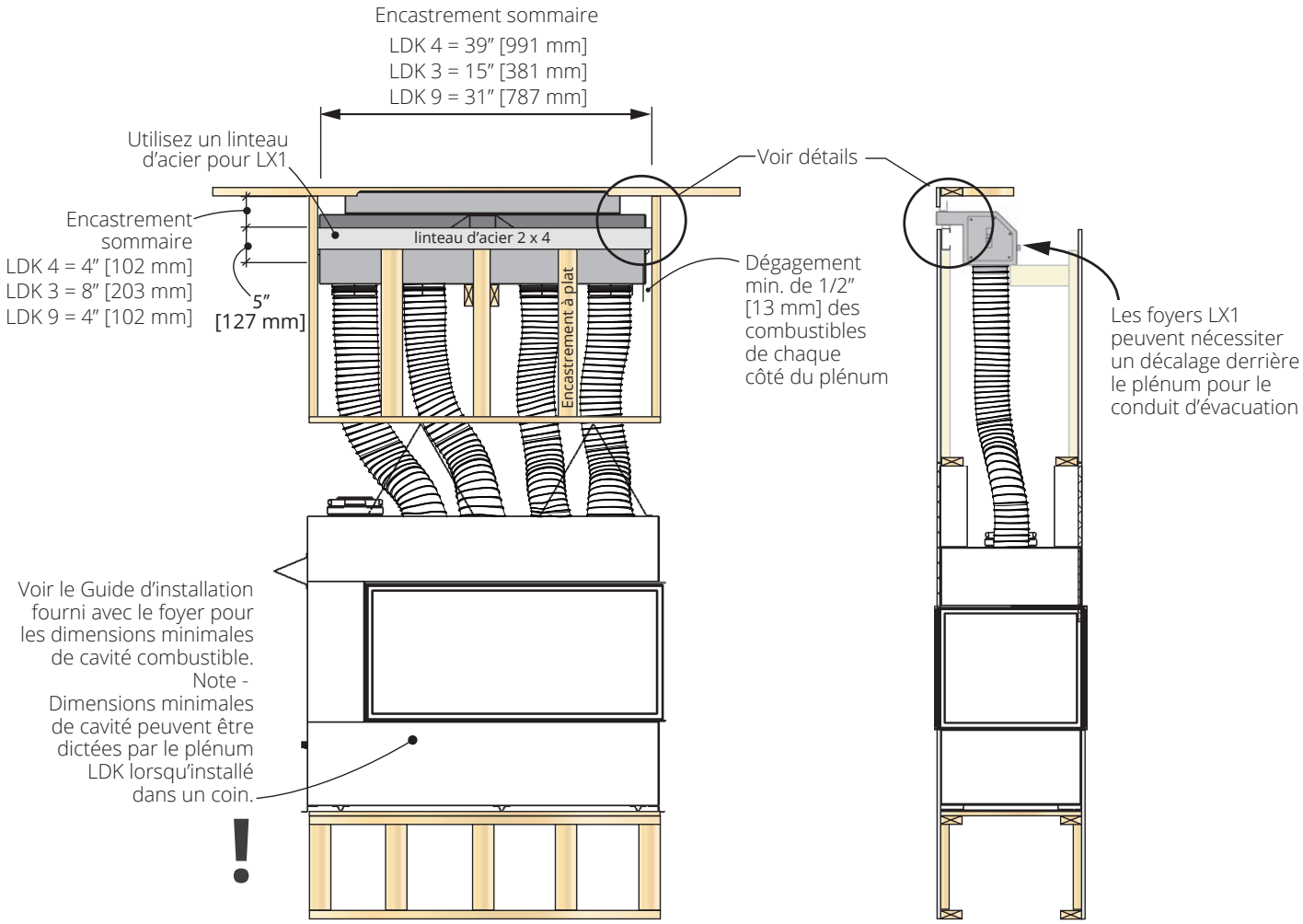

NOTE—Gicleurs automatiques

Selon la température ambiante, la température de l'air émanant du système HeatShift peut se situer autour de 210 °F (99 °C). Veuillez consulter le code du bâtiment local, choisir les têtes de gicleurs appropriées et les placer en conséquence.

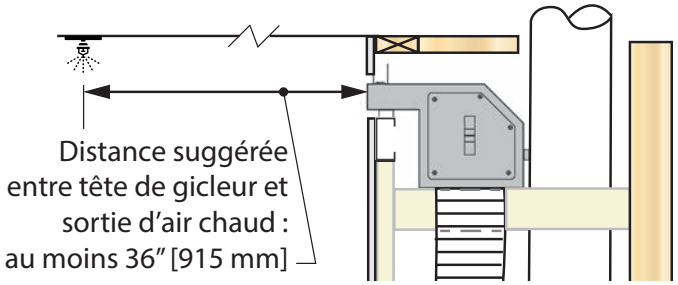

Appendice D - Système HeatShift

Encastrement et dégagements—détails

LDK4

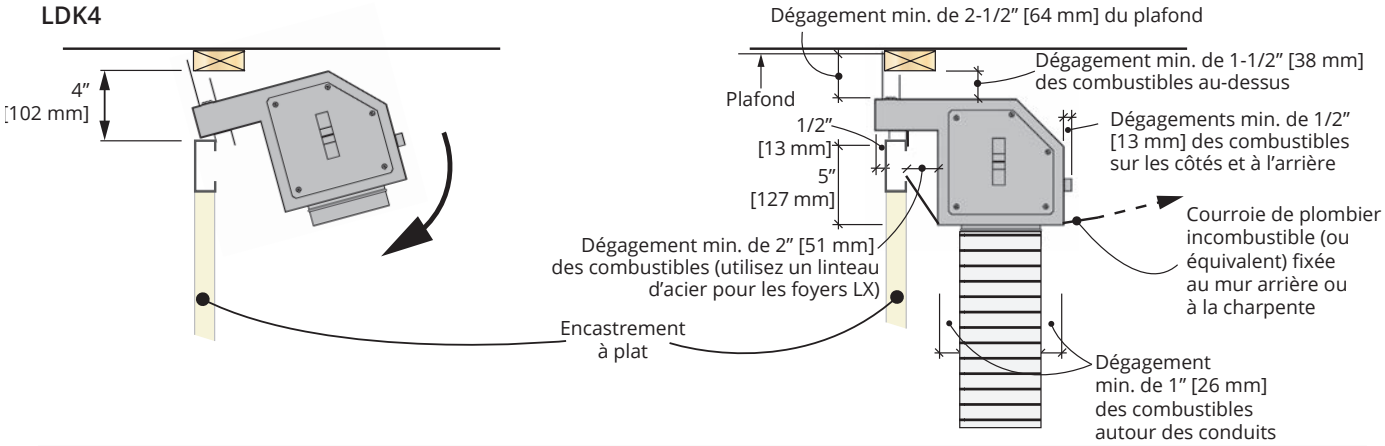

LDK3

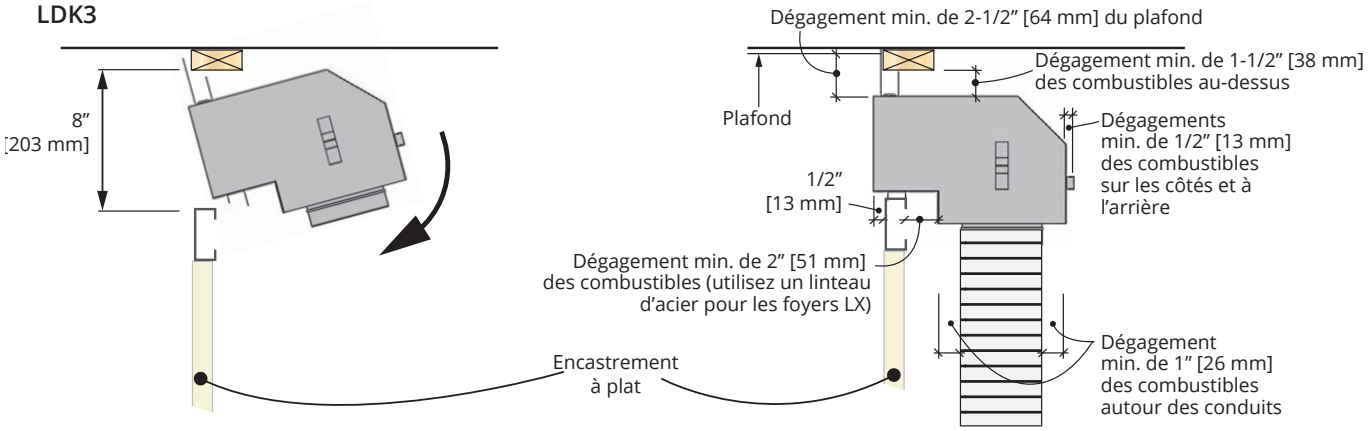

LDK9

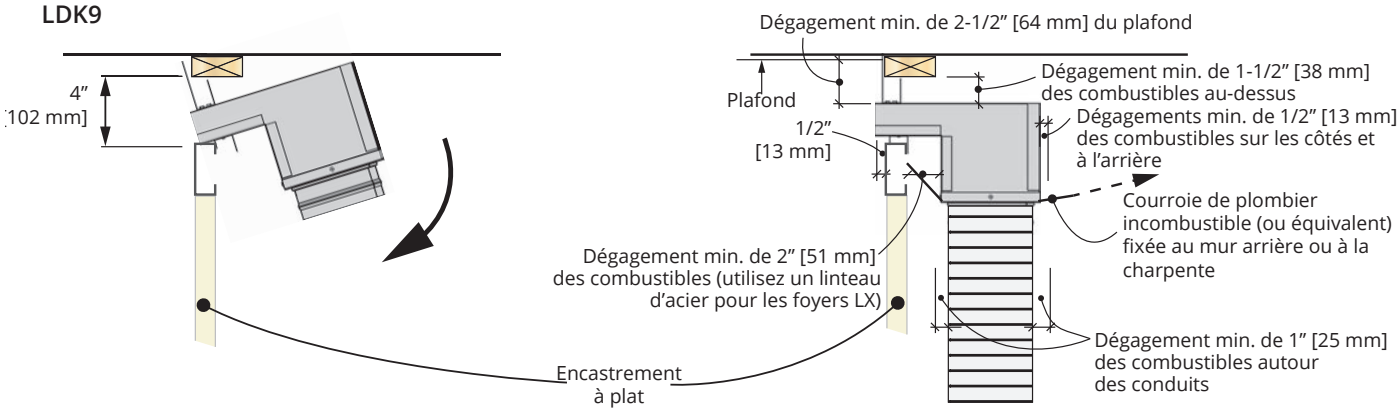

NOTE—Gicleurs automatiques

Selon la température ambiante, la température de l’air émanant du système HeatShift peut se situer autour de 210 °F (99 °C). Veuillez consulter le code du bâtiment local, choisir les têtes de gicleurs appropriées et les placer en conséquence.

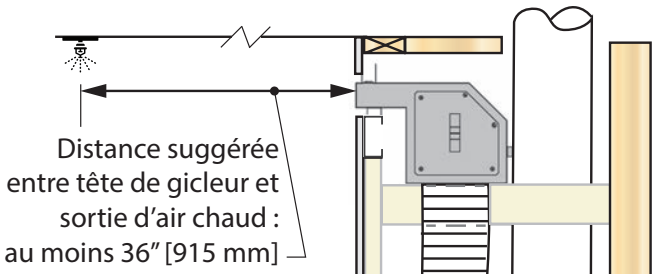

Appendice D - Système HeatShift

HeatShift plénum LDK 4 avec Ventilateur de zone HeatSplit 1270RBK optionnel
(ne peut pas être installé à l'extérieur)

HeatShift™ + HEATSPLIT

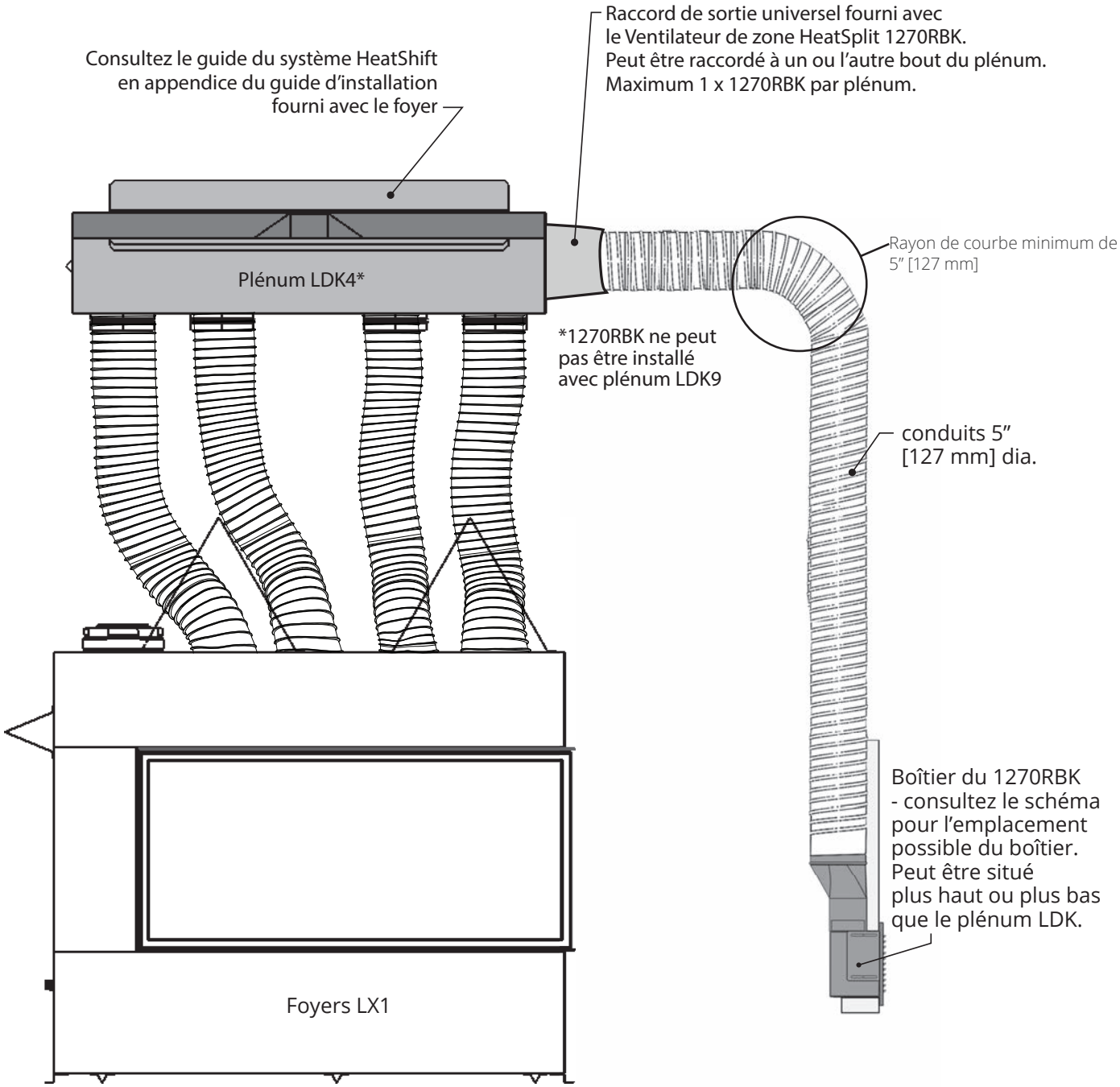

Appendice D - Système HeatShift

Sortie d'air en cantonnière—Plaques d'extrémité LDK7

Largeur minimale d'ouverture sur le devant et les côtés LX1 - 2100 = 40" [1016 mm]

Plafond

Plafond continu exigé dans la cavité

Écarteur de plaque

Note - Des taches causées par la poussière dans le débit d'air peuvent apparaître sur les plafonds de couleurs pâles. Maximiser la grandeur de l'ouverture aidera à réduire la possibilité de taches.

Min. 2-1/2" [64 mm]

Voir dégagements aux combustibles à la page suivante

4" [102 mm]

Mur fini exigé pour former un plénum au-dessus des plaques d'extrémité des conduits

Min. 14" [356 mm]

LDK7 Plaques d'extrémité des conduits (2) pour installation horizontale SEULEMENT!

2 x 4 à plat pour supporter les plaques si nécessaire - gardez un dégagement des conduits d'un minimum de 1" [25 mm]

Mur combustible

Dégagement min. de 1" [25 mm] autour des conduits

Hauteur des écarteurs

Voir Guide d'installation fourni avec le foyer pour les dégagements aux combustibles

Panneau de béton incombustible

NOTE—Gicleurs automatiques

Selon la température ambiante, la température de l'air émanant du système HeatShift peut se situer autour de 210 °F (99 °C). Veuillez consulter le code du bâtiment local, choisir les têtes de gicleurs appropriées et les placer en conséquence.

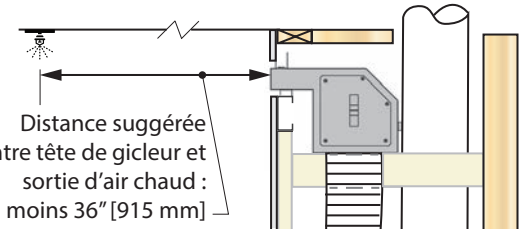

Appendice D - Système HeatShift

Dégagements des combustible—LDK7

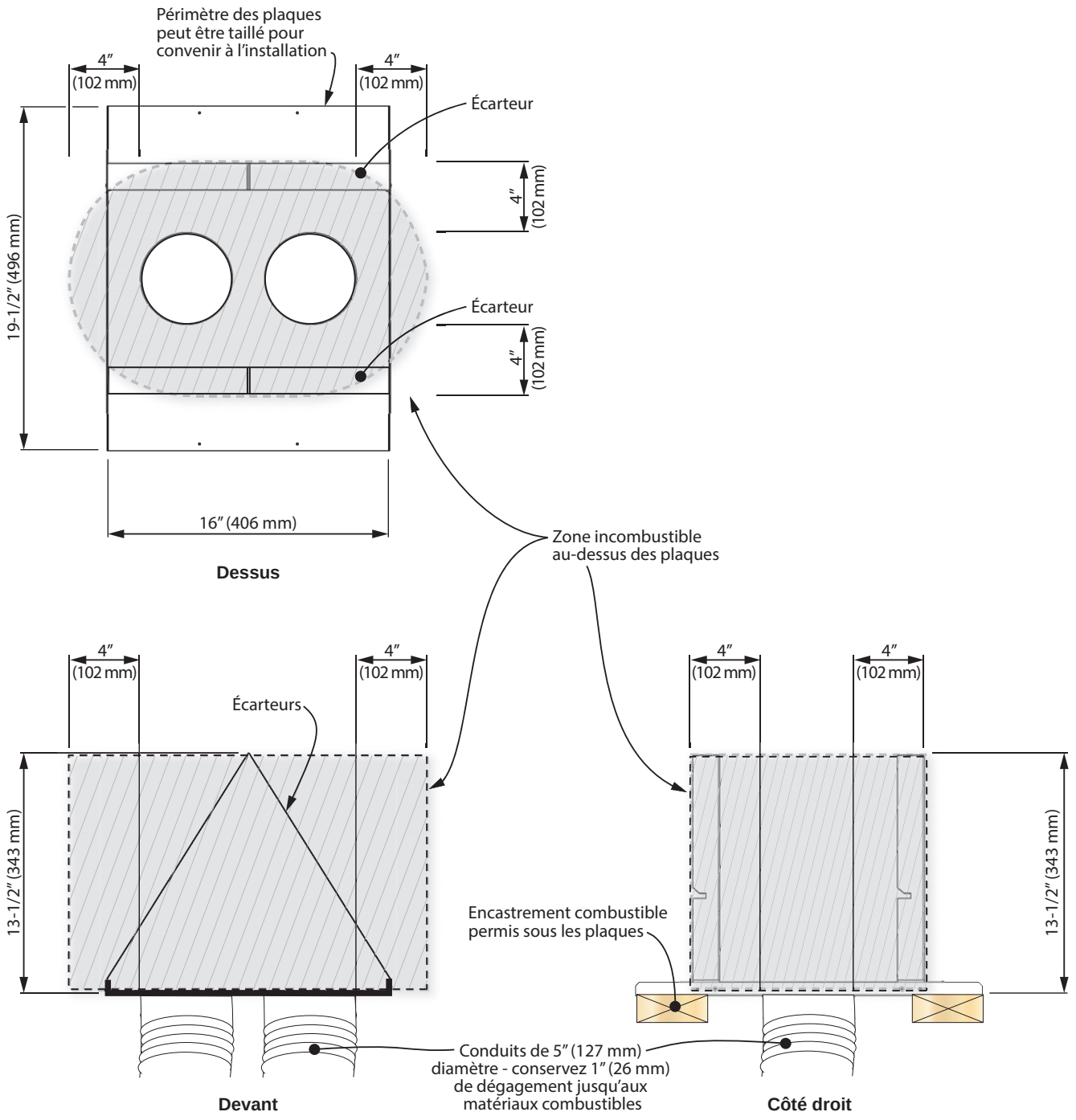

Appendice D - Système HeatShift

⚠ AVERTISSEMENT

Les QUATRE (4) buses DOIVENT ÊTRE RACCORDÉES aux buses du/des plénum/s.

Installez le Plénum (LDK3, LDK4 ou LDK9) —voir page suivante pour l'installation des Plaques d'extrémité des conduits LDK7

1. Installez les 4 buses fournies avec le/s plénum/s sur le dessus du foyer.

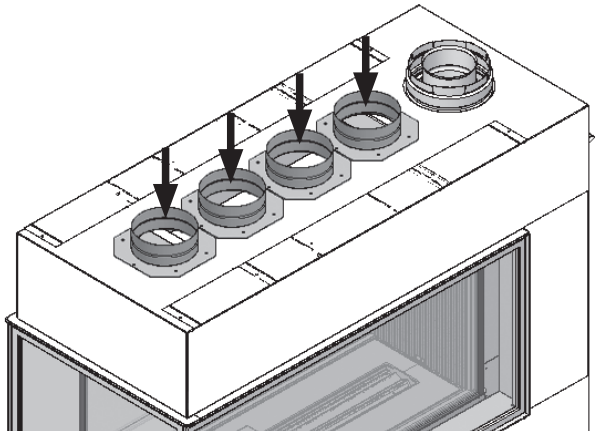

2. Montez un encastrement sommaire à l'endroit désiré—consultez les sections précédentes de ce guide afin de connaître les positions permises pour le plénum et les dimensions d'encastrement.
3. Installez les supports de montage/écarteurs au plénum—utilisez les vis à métal courtes fournies autrement la tige des vis peut empiéter sur l'espace requis pour l'installation du cadre de finition.

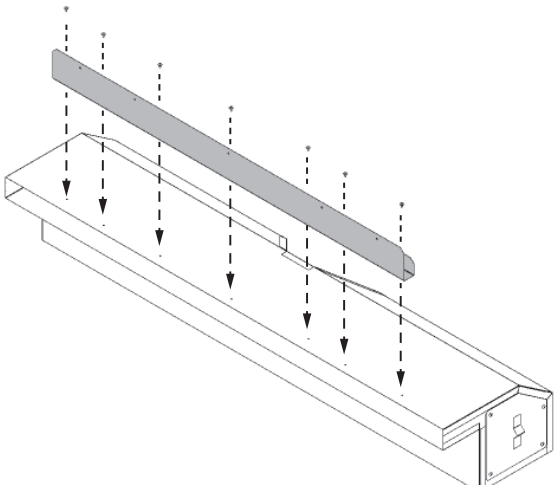

4. Installez le/s plénum/s dans l'encastrement en maintenant les dégagements minimaux aux combustibles tel qu'indiqué à la section *Encastrement sommaire*. Fixez le plénum à l'encastrement par ses supports de montage à l'aide de clous ou vis.

   Notez que les supports de montage ne sont pas conçus pour supporter le poids du plénum et des conduits. Installez un support en-dessous du plénum et assurez-vous que le plénum soit de niveau et que son ouverture ne soit pas déformée (voir la section *Encastrement et dégagements—détails***).** Utilisez des courroies de métal (tout autour, non-incluses) si nécessaire pour solidifier le plénum à l'encastrement.
5. Raccordez une section de conduit répondant aux normes UL-181, Class 1 à chaque buse et fixez les sections avec des colliers de serrage fournis. **NE PAS RACCORDER UN CONDUIT À UN AUTRE!**
6. Raccordez l'autre bout des sections de conduits au plénum à l'aide de colliers de serrage fournis. Une pente vers le haut doit être maintenue s'il y a des sections horizontales afin de favoriser une bonne convection. Utilisez des courroies si nécessaire pour maintenir la position des conduits. Supportez les sections horizontales à chaque 24 pouces.
7. Vaporisez une peinture noire mate à haute température sur les surfaces intérieures des plénums là où elles peuvent être visibles.
   Note : Le rebord du cadre de finition blanc (lorsqu'utilisé) couvre approximativement 1-1/4" du métal à l'intérieur de l'ouverture du plénum.
8. Installez le cadre de finition ou les grilles lorsque la finition du mur est complétée :
   LDK4 : Utilisez le LDK5. **LDK9 :** Utilisez le LDK10.

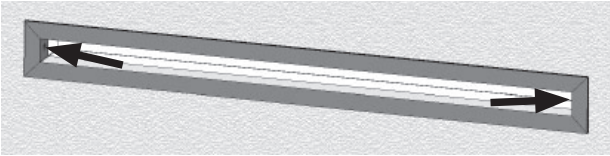

   LDK3 : Utilisez les grilles founies avec le kit.

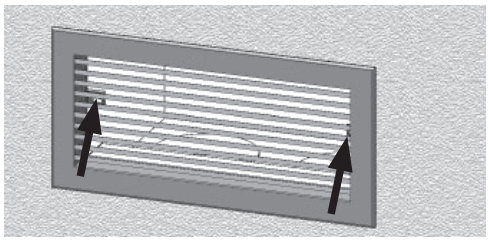

   Note : Le cadre ou grilles sont blancs mais peuvent être peints d'une autre couleur si désiré; utilisez une peinture à haute température (250 °F/ 121 °C). Si on ne veut pas utiliser de cadre ou de grille, la finition du mur peut être amenée jusqu'au périmètre de la sortie d'air du plénum avec le matériau choisi. Ne pas empiéter sur l'ouverture de la sortie du plénum.
9. Continuez l'installation du foyer.

Appendice D - Système HeatShift

⚠ AVERTISSEMENT

Les QUATRE (4) buses DOIVENT ÊTRE RACCORDÉES aux buses du/des plénum/s.

Installez les Plaques d'extrémité des conduits (LKD7)—voir la page précédente pour l'installation des plénums LDK3/LDK4/LDK9

1. Installez les 4 buses fournies avec les plaques sur le dessus du foyer.

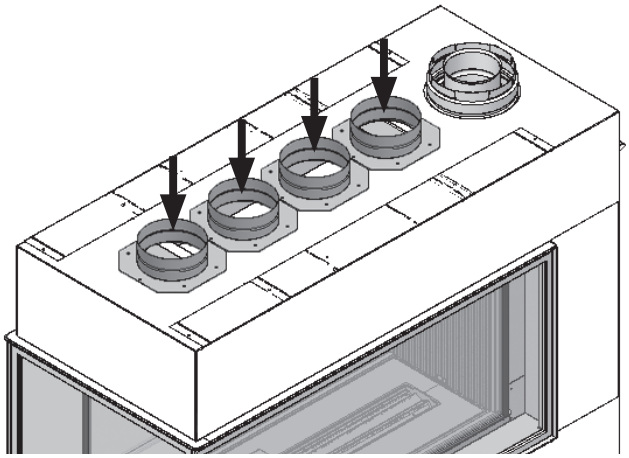

2. Montez un encastrement sommaire à l'endroit désiré—consultez les sections précédentes de ce guide afin de connaître les positions permises pour les plaques d'extrémité des conduits et les dimensions d'encastrement.
3. Sur chaque plaque, pivotez les écarteurs en position verticale et fixez-les à la plaque avec les vis fournies.

2 écarteurs par plaque

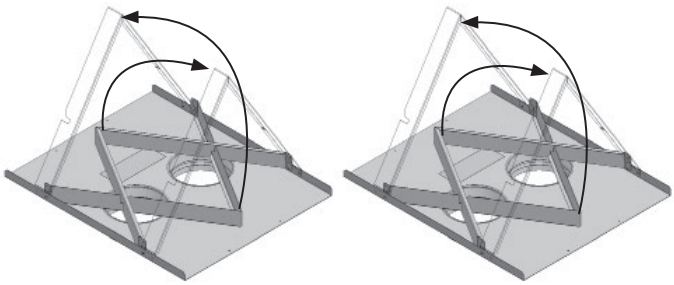

4. Installez les plaques d'extrémité dans l'encastrement vous assurant qu'il y ait 1 pouce [25 mm] de dégagement entre les buses/conduits et les matériaux combustibles sous les plaques et que les dégagements au-dessus des plaques soient maintenues selon les exigences indiquées aux pages précédentes.

   Le périmètre des plaques d'extrémité peut être taillé si nécessaire pour accomoder les dimensions de l'encastrement. Fixez les plaques à l'encastrement avec des vis ou clous pour éviter leur mouvement.
5. Raccordez une section de conduit répondant aux normes UL-181, Class 1 à chaque buse et fixez les sections avec des colliers de serrage fournis. **NE PAS RACCORDER UN CONDUIT À UN AUTRE!**
6. Raccordez l'autre bout des sections de conduits aux plaques d'extrémité à l'aide de colliers de serrage fournis. Une inclinaison vers le haut doit être maintenue s'il y a des sections horizontales afin de favoriser une bonne convection. Utilisez des courroies si nécessaire pour maintenir la position des conduits. Supportez les sections horizontales à chaque 24 pouces.
7. Continuez l'installation du foyer.

Appendice E - Pièces de remplacement

	Description	Nº de pièce
1	Pare-étincelles - long (2)	4006979
2	Pare-étincelles - court	4006865
3	Fenêtres - longue (2)	4006727S
4	Fenêtre - courte	4006469S
5	Leviers de fenêtres à ressort (4)	4007297
6	Joints de silicone pour fenêtre (4)	4005846
7	Support de vitre	4006714
8	Plaque de seuil - gauche	4006970
9	Plaque de seuil - droite	4006973
10	Plaque du haut - gauche	4006976
11	Plaque du haut - droite	4006978
12	Plaque verticale - gauche	4006962
13	Plaque verticale - droite	4006965
14	Plateau - lit de combustion - gauche	4006604AH
15	Plateau - lit de combustion - droit	4006603AH
16	Couvercle pour fils	4006845AH
17	Joint électrique	4006274
18	Brûleur	4006731AH
19	Restricteur	4006467
20	Joints (2)	4007433
21	Rail d'éclairage - gauche	4006609AH
22	Rail d'éclairage - droit	4006610AH
23	Ampoules halogènes Bi-pin GY.635 20 W (4)	4005700
24	Plaquette vitre chaude	4003093
25	Écran de veilleuse	4005940AH
26	Poignée de fenêtre	4006269BY
27	Agrafe du bas - panneau intérieur	4007588AH
28	Module du brûleur - gaz naturel	4006843S
	Module du brûleur - gaz propane	4006844S
29	Veilleuse complète - gaz naturel	4006738S
	Veilleuse complète - gaz propane	4006739S
30	Thermocouple	4000061
31	Injecteur de veilleuse #51 - gaz naturel	4000727
	Injecteur de veilleuse #30 - gaz propane	4000728
32	Tube de veilleuse	4000732
33	Couvercle veilleuse 2 flammes	4000730
34	Écrou d'électrode	4001855
35	Électrode	4001856
36	Injecteur DMS #42 - gaz naturel	4007000-42
	Injecteur DMS #53 - gaz propane	4007000-53
37	Joints de veilleuse (2)	4000715
38	Support de veilleuse	4006649
39	Obturateur d'air	4006594
40	Levier d'obturateur	4006583

	Description	Nº de pièce
41	Joints module brûleur - longs (2)	4006256
42	Joints module brûleur - courts (2)	4006257
43	Bloc raccord tuyau	4006689
44	Conduite de gaz	4006688
45	Conduite souple avec raccord 3/8" (10 po)	4000345
46	Soupape à gaz, sans raccords	4000873
46a	Vis d'indice minimum #185 (gaz naturel)	4000300
	Vis d'indice minimum #125 (gaz propane)	4000810
46b	Raccord droit	220K891
46c	Raccourd coude d'entrée tube 1/2" x 3/8"	4002909
47	Interrupteur thermocouple	4001037
48	Connecteur 3/8NPT x 5/16 évasé	220K891
49	Module de commande (V-Module)	4002530
50	Récepteur SYMAX	4005597
51	Harnais de connexion GV60	4001187
52	Câble d'interrupteur jaune	4002096
53	Câble d'interrupteur rouge	4001035
54	Gaine fil d'allumage	4002244
55	Fil d'allumage 500 mm	4001039
56	Support de soupape	4006102
57	Porte-piles et Interrupteur mural	RBWSKX
58	Boîte de raccordement	4005527
59	Plaque de boîte et 4 vis	4005526
60	Porte-piles	4006553
61	Attache autobloquante	4005524
62	Harnais de connexion 10,6 m	4005523
63	Plaque aimantée	4005391
64	Longues vis (4)	4001444
65	Interrupteur mural avec 2vis	4005522
66	Couvercle du porte-piles	4005390
67	Support de manette de télécommande	4004459
68	Manette de télécommane - Symax 10	4007548
69	Trousse de réparation GV60 (non incluse)	4004544
70	Panneau de verre	2100RGP
71	Panneau cannelé noir	2200FBP
72	Ensemble de verre Murano	2100DGM
73	Plateforme de verre - avant	4006858
74	Plateforme de verre - arrière	4006857
75	Cales des céramique 1/4" (8)	4006367
76	Éclats de verre de 1/2" (sac de 1,6 kg)	4004521
77	Ensemble Bûches de bouleau	2100BLK
78	Bûche de bouleau nº L4	4007374
79	Bûche de bouleau nº L3	4007373
80	Bûche de bouleau nº L6	4007376

Appendice E - Pièces de remplacement

	Description	Nº de pièce
81	Bûche de bouleau nº L12	4007382
82	Bûche de bouleau nº L9	4007379
83	Bûche de bouleau nº L8	4007378
84	Bûche de bouleau nº L1	4007371
85	Supports de céramique (2)	4007649
86	Sac de braises	4007782
87	Sac de copeaux	4005813
88	Ensemble Bois de grève	2100DWK
89	Bois de grève nº 2965	4002965
90	Bois de grève nº 2967	4002967
91	Bois de grève nº 3720	4003720
92	Bois de grève nº 2939	4002939
93	Bois de grève nº 2966	4002966
94	Sac de vermiculite (5,5 tasses)	4002940
95	Galet brun	4003082
96	Galet gris	4003083
97	Galet blanc	4003084
98	Galet noir	4003085
99	Petit galet gris	4003086
100	Galets beiges (2)	4003087
101	Ensemble Pierres et gravier	2100RSS
102	Sac de gravier gris et noir (1 lb)	4004792
103	Morceaux de bois Y - longs (2)	4001828
104	Morceaux de bois Y - courst (2)	4001827S
105	Pierres grises S4-A (6)	4002338
106	Pierres grises foncé S4-A (4)	4002339
107	Pierres grises S4-B (4)	4002340
108	Pierres grises foncé S4-B (6)	4002341
109	Pierres nº 9 (2)	4002652
110	Pierres nº 11 (2)	4002654

Appendice E - Pièces de remplacement

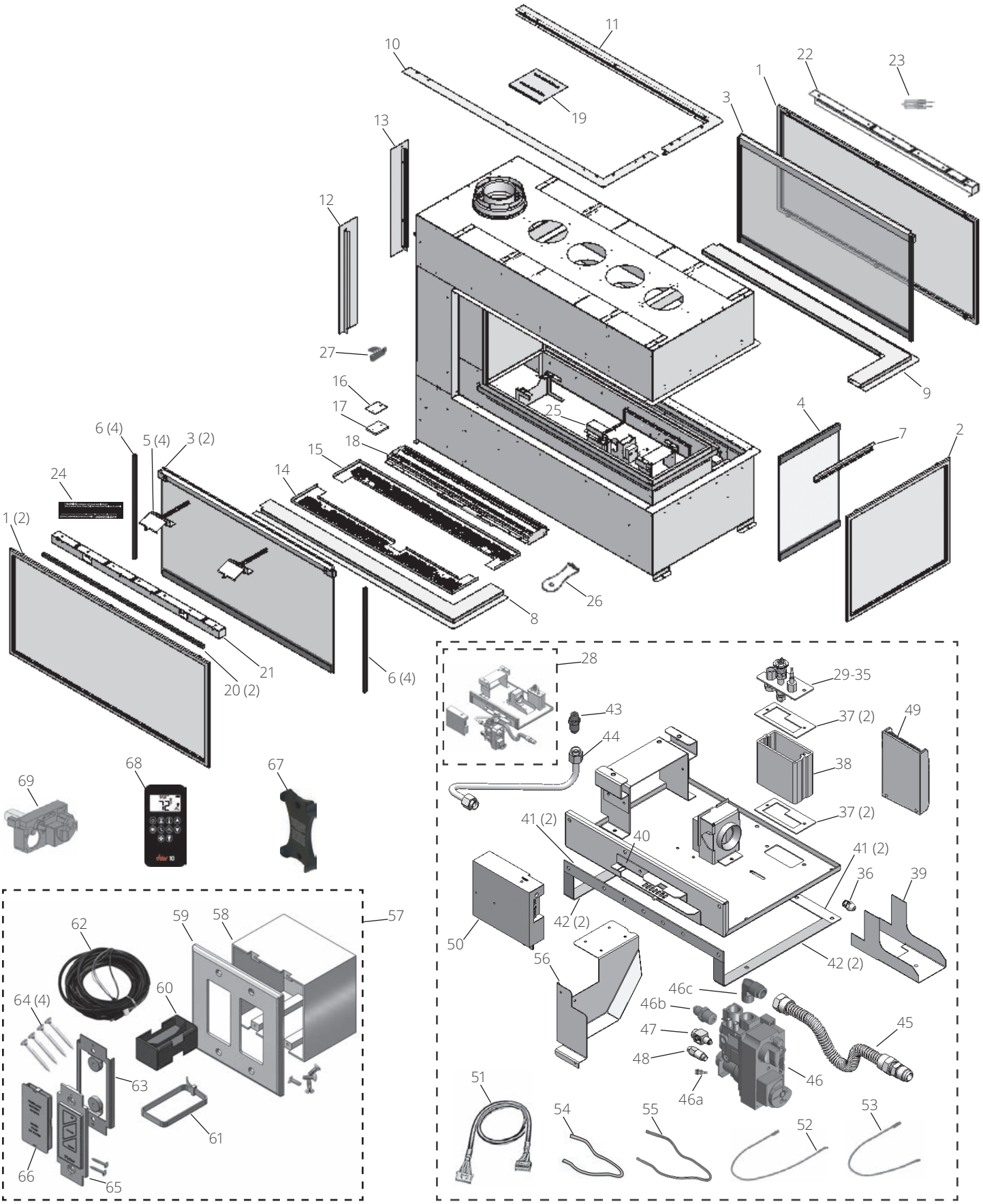
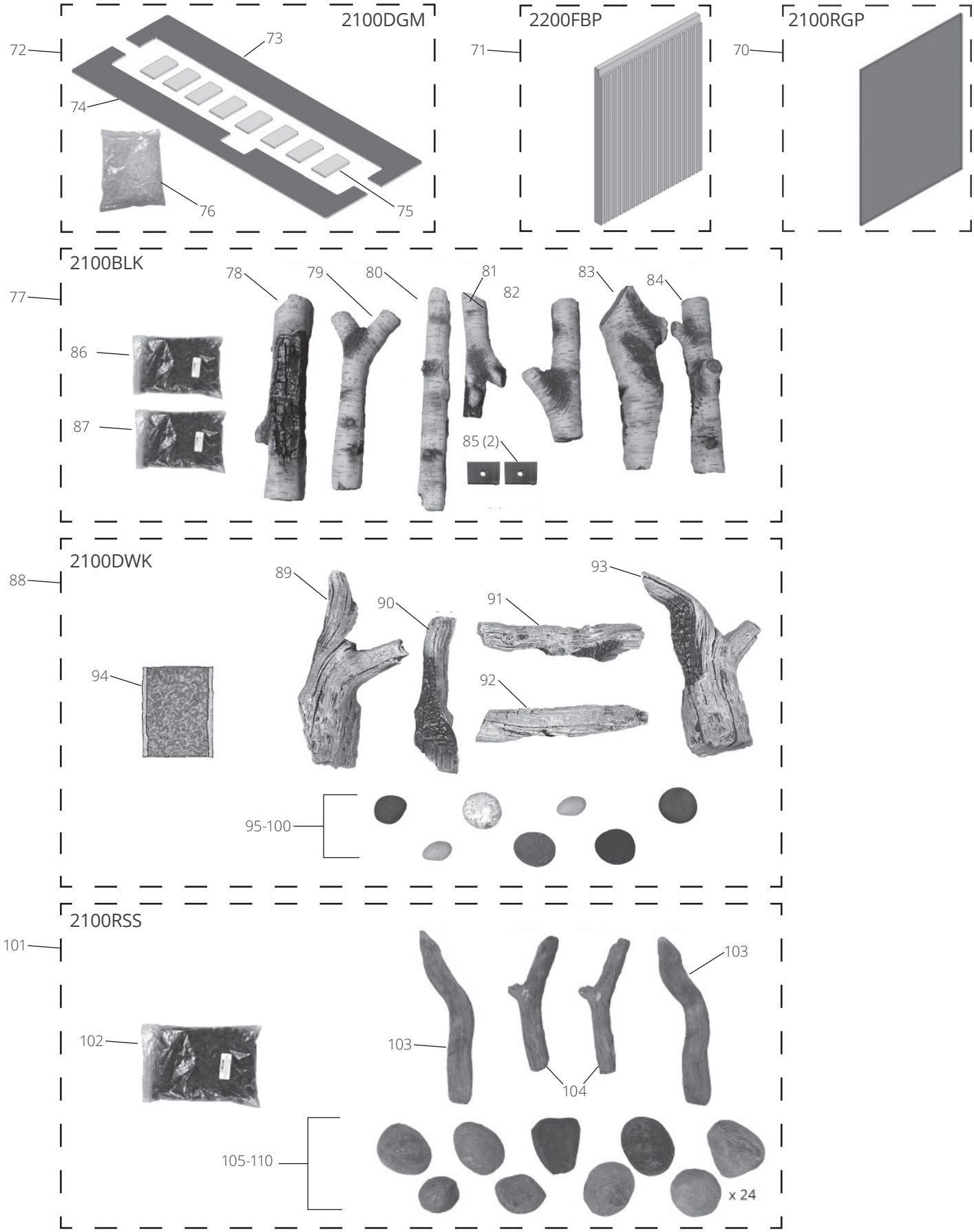
Appendice E - Pièces de remplacement