Guide d'installation

MADRONA

Poêle à gaz à évent direct
et dégagement zéro
gaz naturel MF28VN
gaz propane MF28VP

Installateur : Placez l'étiquette du modèle/numéro de série ici.

Installateur : Laissez cette notice avec l'appareil.
Consommateur : Conservez cette notice pour consultation ultérieure.

⚠ AVERTISSEMENT :
RISQUE D'INCENDIE OU D'EXPOSION

Le non-respect des avertissements de sécurité pourrait entraîner des blessures graves, la mort ou des dommages matériels.

Ne pas entreposer ni utiliser d'essence ni d'autres vapeurs ou liquides inflammables dans le voisinage de cet appareil ou de tout autres appareil.

QUE FAIRE SI VOUS SENTEZ UNE ODEUR DE GAZ

- **Ne pas tenter d'allumer l'appareil.**
- **Ne touchez à aucun interrupteur. Ne pas vous servir des téléphones se trouvant dans le bâtiment où vous vous trouvez.**
- **Sortez immédiatement du bâtiment.**
- **Appelez immédiatement votre fournisseur de gaz depuis un voisin. Suivez les instructions du fournisseur.**
- **Si vous ne pouvez joindre le fournisseur de gaz, appelez le service d'incendies.**

L'installation et l'entretien doivent être assurés par un installateur ou un service d'entretien qualifié; ou par le fournisseur de gaz.

⚠ DANGER

Vitre chaude - risque de brûlures.

Ne touchez pas une vitre non refroidie.

Ne laissez jamais un enfant toucher la vitre.

L'écran pare-étincelles fourni avec ce foyer réduit le risque de brûlure en cas de contact accidentel avec la vitre chaude et doit être installé pour la protection des enfants et des personnes à risques.

Cet appareil peut être installé dans une maison mobile déjà sur le marché et établie de façon permanente, là où la règlementation le permet. Cet appareil ne doit être utilisé qu'avec le type de gaz indiqué sur la plaque signalétique. Cet appareil ne peut être converti pour l'utilisation avec un autre type de gaz, à moins que la conversion ne soit faite à l'aide d'un kit de conversion certifié.

INSTALLATEUR : Laissez cette notice avec l'appareil.

CONSOMMATEUR : Conservez cette notice pour consultation ultérieure.

Massachusetts :

Dans l'état du Massachusetts, l'installation de la tuyauterie et la connexion finale doivent être effectuées par un plombier ou un technicien du gaz qualifiés. Voir *Commonwealth du Massachusetts* page 40 pour plus d'information.

⚠ AVERTISSEMENT

Ce produit peut vous exposer à des agents chimiques, y compris le benzène, identifié par l'État de Californie comme pouvant causer le cancer ou des malformations congénitales ou autres troubles de l'appareil reproducteur. Pour de plus amples informations, prière de consulter www.P65Warnings.ca.gov.

Note : Le gaz naturel, dans son état original, contient du Benzène.

Foyers Valor
190–2255 Dollarton Highway
North Vancouver, BC, Canada V7H 3B1
T 604.984.3496 F 604.984.0246
foyervalor.com

Ce guide contient les directives pour l'installation de l'**appareil SEULEMENT.** Une caisse de poêle est **EXIGÉE** afin de compléter l'installation. Un pare-étincelles est fourni avec la caisse de poêle. **Consultez le guide fourni avec la caisse de poêle pour l'installation.**

Cet appareil est un appareil de chauffage domestique. Il ne doit pas être utilisé à d'autres fins, tel que le séchage de vêtements, etc.

Cet appareil peut être installé dans une chambre à coucher ou un boudoir.

This manual is available in English upon request.

Aux États-Unis, nous recommandons que nos foyers à gaz soient installés et entretenus par des professionnels certifiés par NFI (National Fireplace Institute®). [traduction]

L'information contenue dans ce guide est correcte au moment de l'impression. Miles Industries Ltd. se réserve le droit de changer ou modifier ce guide sans préavis. Miles Industries Ltd. n'offre aucune garantie, expresse ou implicite, pour l'installation ou l'entretien du foyer et n'assume aucune responsabilité pour dommage(s) découlant d'une installation ou entretien fautifs.

© Droits d'auteurs Miles Industries Ltd., 2026.
Tous droits réservés.
Conçu et fabriqué pour Miles Industries Ltd.

Bienvenue chez Valor®

Cet appareil a été installé professionnellement par :
Détaillant : _____
Télépone :_____

Veuillez lire ce guide AVANT d'installer et d'opérer cet appareil.

Consignes de sécurité 4
Spécifications 6
Accessoires 7
Accessoires d'évacuation certifiés 8
Dimensions et Dégagements..... 10
Évacuation 12
Concept.....12
Coaxiale 13
Systèmes d'évacuation typiques 13
Grille d'évacuation 15
Schéma d'évacuation.....16
Emplacement de sortie horizontale.....18
Sortie d'évacuation verticale.....19
Conversion à coaxial flex..... 20
Applications.....20
Préparez le foyer existant.....20
Installation partielle dans un foyer existant avec le Raccord coaxial flex Valor 590CFA 21
Préparation 23
Avant d'installer 23
Installation 24
Fenêtre / récepteur / ventilateur 24
Tuyau de gaz / Buse d'évent..... 25
Alimentation de gaz..... 26
Lits de combustion 27
Bûches traditionnelles MF28VLSK.....27
Bois de grève MF28VDWK 29
Bûches de bouleau MF28VBLK.....32
Réinstallation et vérification de la fenêtre..... 34
Porte-piles..... 35
Synchronisation de la télécommande..... 36
Aération du brûleur..... 37
Pare-étincelles et accessoires..... 38
Schéma des connexions 39
Commonwealth du Massachusetts 40
Appendice A – Consignes d'allumage 42
Appendice B – Guide de télécommande..... 43
Appendice C – Pièces de remplacement..... 47

Consignes de sécurité

Ce guide contient des directives très importantes concernant le fonctionnement sécuritaire du poêle de même que des directives pour son entretien. Veuillez lire attentivement et vous assurez de comprendre toutes les directives avant d'utiliser le poêle. Le défaut de suivre ces directives pourrait résulter en risque d'incendie et annuation de la garantie.

Vous pouvez obtenir un guide de remplacement visitez foyervalor.com.

⚠ AVERTISSEMENT : Extrêmement chaud!

Chaleur et inflammabilité

- Certaines parties de votre poêle sont extrêmement chaudes, particulièrement la vitre. Utilisez le pare-étincelles fourni avec le poêle ou une barrière afin de réduire les risques de brûlures sévères.
- La vitre de la fenêtre peut excéder 500 °F (260 °C) en chauffant à pleine capacité.
- Toujours tenir l'entourage du poêle libre de matériaux combustibles, d'essence ou d'autres gaz et liquides inflammables.
- Attention aux surfaces chaudes! Le dessus du poêle devient très chaud quand le poêle fonctionne. Ne le touchez pas et n'y mettez aucun objet!
- Attention aux surfaces chaudes devant le poêle. Même si elle est sécuritaire, une dalle devant le poêle peut devenir très chaude quand le poêle chauffe. N'y placez rien!
- Certains matériaux ou objets, même s'ils sont sécuritaires, peuvent se décolorer, rétrécir, se déformer, craquer, peler ou subir d'autres avaries à cause de la chaleur produite par le poêle. Évitez de placer des chandelles, toiles, photos ou autres articles inflammables ou sensibles à la chaleur, ou des meubles, à moins de 36 pouces (0,9 m) du poêle.
- Les planchers de bois devant le poêle, lorsque permis, peuvent rétrécir lors de la saison de chauffage dû à la chaleur.
- En raison de températures élevées, l'appareil devrait être installé où il y a peu de circulation et loin du mobilier et tentures.
- On ne devrait pas placer de vêtements ni d'autres matières inflammables sur l'appareil ni à proximité.

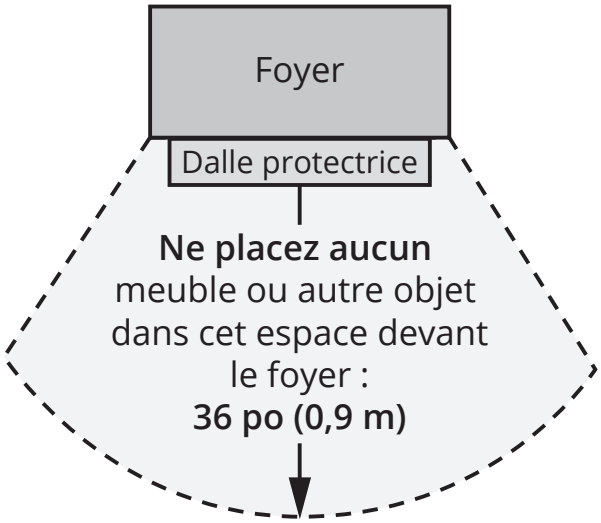

Pare-étincelles et sécurité

- Un écran destiné à réduire le risque de brûlure attribuable à la vitre chaude est fourni avec cet appareil et devrait être installé pour la protection des enfants et des personnes à risques.
- Les enfants et les adultes devraient être informés des dangers que posent les températures de surface élevées et se tenir à distance afin d'éviter des brûlures ou que leurs vêtements ne s'enflamment.
- Les jeunes enfants devraient être surveillés étroitement lorsqu'ils se trouvent dans la même pièce que l'appareil. Les tout petits, les jeunes enfants ou les adultes peuvent subir des brûlures s'ils viennent en contact avec la surface chaude. Il est recommandé d'installer une barrière physique si des personnes à risques habitent la maison. Pour empêcher l'accès à un poêle, installez une barrière de sécurité; cette mesure empêchera les tout petits, les jeunes enfants et toute autre personne à risque d'avoir acès à la pièce et aux surfaces chaudes.
- Tout écran ou protecteur retiré pour permettre l'entretien de l'appareil doit être remis en place avant de mettre l'appareil en marche.

Consignes de sécurité

Fenêtre de verre

⚠ AVERTISSEMENT

Ne pas utiliser l'appareil si le panneau frontal en verre n'est pas en place, est craqué ou brisé.

Ne pas frapper ou claquer la fenêtre.

Confiez le remplacement du panneau à un technicien agréé.

- La fenêtre doit être en place et scellée avant l'allumage sécuritaire du poêle.
- La fenêtre vitrée ne peut être remplacée que d'une seule pièce, telle que fournie par le fabricant. Aucune substitution ne peut être utilisée.
- Ne pas utiliser de nettoyant abrasifs sur la fenêtre vitrée. Ne pas nettoyer la fenêtre vitrée lorsqu'elle est chaude.

Évacuation

- Cet appareil doit être utilisé avec un système d'évacuation tel que décrit dans ce guide d'installation. Aucun autre système d'évacuation ou élément ne doit être utilisé.
- Ne bloquez jamais le débit d'air comburant et d'évacuation. Gardez le devant de l'appareil libre de tout obstacle et matériau afin de permettre l'entretien et l'opération adéquate.
- Ce poêle à gaz et son système d'évacuation doivent évacuer l'air comburant directement à l'extérieur de l'édifice et ne doivent jamais être reliés à une cheminée desservant un autre appareil brûlant des combustibles solides. Chaque poêle à gaz doit utiliser un système d'évacuation séparé. Les systèmes d'évacuation communs sont interdits.

Usage recommandé

- Ce poêle est conçu et certifié à titre de chauffage d'appoint et fourni son meilleur potentiel d'économie d'énergie lorsqu'il est utilisé en présence de l'utilisateur. L'usage d'une source de chaleur primaire alternative est conseillé.
- Cet appareil ne peut être utilisé avec des combustibles solides.
- Ne pas utiliser cet appareil comme source temporaire de chauffage durant la construction.

Inspection initiale et annuelle

- L'installation et la réparation devraient être confiées à un technicien qualifié. L'appareil devrait faire l'objet d'une inspection par un technicien professionnel avant d'être utilisé et au moins une fois l'an par la suite. Des nettoyages plus fréquents peuvent être nécessaires si les tapis, la literie, et cetera produisent une quantité impportante de poussière. Il est essentiel que les compartiments abritant les commandes, les brûleurs et les conduits de circulation d'air de l'appareil soient tenus propres.
- Ne pas se servir de cet appareil s'il a été plongé dans l'eau, même partiellement. Faire inspecter l'appareil par un technicien qualifié et remplacer toute partie du système de contrôle et toute commande qui ont été plongées dans l'eau.

Spécifications

Normes et codes

Cet appareil est certifié selon les normes de l'ANSI Z21.88/CSA 2.33 *American National Standard / CSA Standard for Vented Gas Fireplace Heaters for use in Canada and USA*, et selon CGA 2.17-91 *High Altitude Standard* au Canada. Cet appareil ne peut être utilisé que pour les installations à évent direct.

Cet appareil est conforme au CSA P.4.1-15 *Testing method for measuring annual fireplace efficiencies*.

L'installation doit être effectuée selon les codes locaux ou, en l'absence de codes locaux, selon le *National Fuel Gas Code*, ANSI Z223.1/NFPA 54 ou le *Code d'installation du gaz naturel et du propane* en vigueur au Canada CAN/CGA-B149.1. Seul un technicien qualifié et licencié, ou expérimenté doit installer cet appareil.

Cet appareil doit être mis à la terre selon les codes locaux ou, en l'absence de tels codes, selon le *National Electrical Code*, ANSI/NFPA 70 ou le *Code canadien de l'électricité*, CSA C22.1.

Spécifications

Modèle	MF28VN	MF28VP
Gaz	Naturel	Propane
Altitude (pi)*	0-4 500 pieds*	
Apport maximal (Btu/hre)	26 000	24 000
Apport minimal (Btu/hre)	15 500	15 200
Pression d'admission (en c.e.)	3,6"	9,3"
Pression d'alimentation minimale (en c.e.)	5"	11"
Pression d'alimentation maximale (en c.e.)	10"	14"
Injecteur du brûleur (nº)	82-750	92-260
Injecteur de veilleuse (nº)	BL22N	BL14P
Vis d'apport minimal	185	135

*Installations à hautes altitudes

Les taux d'apport sont indiqués en Btu par heure et sont certifiés sans ajustement pour les altitudes jusqu'à 1 370 m (4 500 pi) au-dessus du niveau de la mer.

Pour les altitudes au-dessus de 1 370 m (4500 pi) aux États-Unis, les installations doivent être faites selon ANSI Z223.1 en vigueur et/ou les codes locaux ayant juridiction. Dans certaines régions, les taux d'apport sont déjà réduits pour compenser pour l'altitude—contactez votre fournisseur de gaz local pour confirmer.

Pour les installations au-dessus de 1 370 m (4 500 pi) au Canada, consultez les autorités locales ou provin-ciales ayant juridiction.

Alimentation de gaz

Le poêle MF28VN doit être utilisé avec le gaz naturel.

Le poêle MF28VP doit être utilisé avec le gaz propane.

La pression d'alimentation doit être entre les limites indiquées au tableau *Spécifications*.

La connexion d'alimentation est de 3/8" NPT femelle

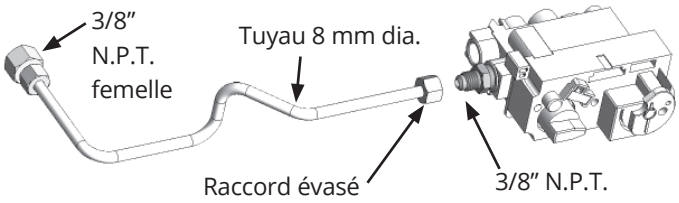

Conversion de gaz

Le poêle MF28 est offert à gaz naturel ou à gaz propane. Le poêle peut être converti d'un type de gaz à l'autre. Voir les directives de la trousse de conversion de gaz pour plus de détails.

Matériaux inflammables

Les matériaux inflammables sont définis comme matériaux fabriqués ou recouverts de bois, papier comprimé, fibres végétales ou autres matériaux capables d'être allumés ou brûlés.
Ces matériaux doivent être considérés inflammables même s'ils sont résistants au feu, ignifuges ou plâtrés.

Alimentation électrique

Le poêle Madrona n'exige pas d'être raccordé à l'alimentation électrique sauf pour faire fonctionner le Ventilateur de circulation d'air 555CFK optionnel s'il est installé—voir page 24.

Dalle/Plancher protecteur

Cet appareil est certifié pour installation directement sur un matériau combustible tel que le contreplaqué. Cependant, une plaque de tôle est requise sous l'appareil sur toute sa largeur et profondeur lorsqu'il se trouve sur un recouvrement de plancher souple comme le vinyle ou la moquette. Une finition de plancher combustible est permise devant le foyer.

Spécifications

Poêles Madrona

Il y a deux modèles de caisse de poêle pour le Madrona MF28V, un style traditionnel offert en deux couleurs et un style contemporain offert avec accents en trois couleurs. Les caisses de poêle sont vendues séparément.

MFCS01—Poêle traditionnel noir, devanture arquée ou carrée

MFCS02—Poêle traditionnel brun Majolica, devanture arquée ou carrée

MFCS05—Poêle Madrona Modern, noir avec accents blancs amande, noirs ou étain

Poêle traditionnel—devanture arquée ou carrée MFCS01 or MFCS02

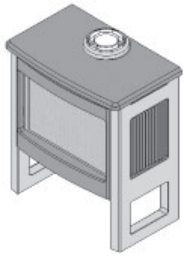

Poêle Modern MFCS05

⚠ AVERTISSEMENT

DALLE/PLANCHER CHAUDS! La dalle ou le plancher devant le poêle deviennent très chauds lorsque le poêle fonctionne. N'utilisez pas la dalle comme siège ou tablette. Durant la saison de chauffage, un plancher de bois situé directement devant le poêle (lorsque permis) peut se contracter dû à la chaleur du foyer.

⚠ AVERTISSEMENT

La chaleur du poêle peut cause la décoloration, déformation, contraction, fissuration ou autres dommages à certains matériaux ou objets qui seraient placés à proximité du foyer. Évitez de placer des bougies, photos ou autres articles sensibles à la chaleur près ou autour du poêle.

Accessoires

Accessoires requis

Lits de combustion (un au choix)		
MF28LSK	Bûches traditionnelles	
MF28DWK	Bois de grève	
MF28SWK	Bois fendus	
Caisse de poêle (une au choix)		**Pare-étincelles**
MFCS01V	Poêle traditionnel noir	
–2	Devanture arquée	4011870
–3	Devanture carrée	4011104
MFCS02V	Poêle traditionnel Majolica brun	
–2	Devanture arquée	4011870
–3	Devanture carrée	4011104
MFCS05	Poêle Madrona Modern	
–AW	Blanc amande	4007217
–BK	Noir	
–PW	Étain	
Accessoires d'évacuation certifiés		
Voir liste d'accessoires d'évacuation certifiés aux pages suivantes.		

Accessoires optionnels

Trousses de conversion de gaz	
MA28VNK	Conversion au gaz naturel
MA28VPK	Conversion au gaz propane
Autres accessoires	
555CFK	Ventilateur de circulation d'air
1265WSK	Interrupteur mural
RBWSK	Porte-piles et interrupteur mural
Barrière de sécurité	Les barrières de sécurité telles que les *VersaGates* de Cardinal sont offertes chez les marchands d'accessoires de sécurité pour enfants.

Information correcte au moment de l'impression et sujette à changements sans préavis.

Accessoires d'évacuation certifiés

Articles d'évacuation certifiés pour les foyers Valor MF28								
Description des produits			Code de produits / disponibilité par fabricant					
			DURA-VENT	SELKIRK	ICC EXCEL DIRECT	AMERIVENT	MILES INDUSTRIES	BDM
Capuchon de sortie	Horizontal	Coaxial standard	46DVA-HC	4DT-HC	TM-4HT	4DHC rond	658DVK2	DVR6-HCP
		Coaxial deluxe	—	—	TM-4RHT	4DHCS carré	—	DVR6-HC
		Coaxial grands vents	—	—	—	—	—	—
	Vertical	Coaxial standard	46DVA-VC	4DT-VT	—	4DVC 4DH-1313	—	DVR6-VCH DVR6-VCSB
		Coaxial grands vents	46DVA-VCH	—	TM-4SVT	—	—	—
		Coaxial allongé	46DVA-VCE	—	—	—	—	—
	Périscopique, élévation 36"		46DVA-SNK36	4DT-ST36	TM-4ST36	4D36S	—	DVR6-SNK36
Adaptateurs d'évent / Coupleurs		Raccord coaxial à coaxial flex	—	—	—	—	590CFA (5" x 3")	—
Conduits souples d'aluminium		Diamètre de 3" et 5"	—	—	—	—	590FVK2 (Trousse 5" x 3")	—
Conduits de longueurs ajustables et extensions 4" x 6-5/8"		Galvanisé ou noir	46DVA-08A 46DVA-08AB (3" à 7")	—	—	4D7A or 4D7AB (3" à 5")	—	DVR6-08A DVR6-08AB
		Galvanisé ou noir	46DVA-16A 46DVA-16AB (3" à 14-1/2")	—	TC-4DLS1 TC-4DLS1B	4D12A or 4D12AB (3" à 10")	—	DVR6-16A DVR6-16AB
		Galvanisé ou noir	46DVA-17TA 46DVA-17TAB (11" à 17")	—	TC-4DLS2 TC-4DLS2B (1-7/8" – 21")	4D16A or 4D16AB (3" à 14")	—	—
		Galvanisé ou noir	46DVA-24TA 46DVA-24TAB (17" à 24")	—	TC-4DLA30 TC-4DLA30B (16.5" – 29")	4D26A or 4D26AB (3" à 24")	—	—
		Flex coaxial	46DVA-36FF 46DVA-60FF 46DVA-120FF	—	—	—	—	—
Coudes DV	30°	Galvanisé	46DVA-E30	—	—	—	—	—
	45°	Galvanisé	46DVA-E45 (joint articulé)	4DT-EL45	TE-4DE45	4D45L	—	DVR6-E45
		Noir	46DVA-E45B (joint articulé)	4DT-EL45(B)	TE-4DE45B	4D45LB	—	DVR6-E45B
	60°	Galvanisé	46DVA-E60	—	—	—	—	—
	90°	Galvanisé	46DVA-E90 (joint articulé)	4DT-EL90	TE-4DE90	4D90L	—	DVR6-E90
		Noir	46DAV-E90B (joint articulé)	4DT-EL90(B)	TE-4DE90B	4D90LB	—	DVR6-E90B

Accessoires d'évacuation certifiés

Description des produits			Code de produits / disponibilité par fabricant					
			DURA-VENT	SELKIRK	ICC EXCEL DIRECT	AMERIVENT	MILES INDUSTRIES	BDM
Conduits 4" sur 6 5/8" (ø int. x ø ext.)	Longueur de 6"	Galvanisé	46DVA-06	4DT-06	TC-4DL6	—	—	DVR6-06
		Noir	46DVA-06B	4DT-06(B)	TC-4DL6B			DVR6-06B
	Longueur de 7"	Galvanisé	—	—	—	4D7	—	—
		Noir				4D7B		
	Longueur de 9"	Galvanisé	46DVA-09	4DT-09	TC-4DL9	—	—	DVR6-09
		Noir	46DVA-09B	4DT-09(B)	TC-4DL9B			DVR6-09B
	Longueur de 12"	Galvanisé	46DVA-12	4DT-12	TC-4DL1	4D12	—	DVR6-12
		Noir	46DVA-12B	4DT-12(B)	TC-4DL1B	4D12B		DVR6-12B
	Longueur de 18"	Galvanisé	46DVA-18	4DT-18	—	—	—	DVR6-18
		Noir	46DVA-18B	4DT-18(B)				DVR6-18B
	Longueur de 24"	Galvanisé	46DVA-24	4DT-24	TC-4DL2	4D2	—	DVR6-24
		Noir	46DVA-24B	4DT-24(B)	TC-4DL2B	4D2B		DVR6-24B
	Longueur de 36"	Galvanisé	46DVA-36	4DT-36	TC-4DL3	4D3	—	DVR6-36
		Noir	46DVA-36B	4DT-36(B)	TC-4DL3B	4D3B		DVR6-36B
	Longueur de 48"	Galvanisé	46DVA-48	4DT-48	TC-4DL4	4D4	—	DVR6-48
		Noir	46DVA-48B	4DT-48(B)	TC-4DL4B	4D4B		DVR6-48B
Solins	Solin 0/12-6/12		46DVA-F6	4DT-AF6	TF-4FA	4DF (0/12-5/12)	—	DVR6-AF012
	Solin 7/12-12/12		46DVA-F12	4DT-AF12	TF-4FB	4DF12 (6/12-12/12)	—	DVR6-AF712
	Solin plat		46DVA-FF	—	TF-4F	—	559FSK	DVR6-TCF
	Solin pour cheminée de maçonnerie		—	—	TF-4MF	—	—	—
	Solin, nouveau parement		—	—	—	—	658NSFK	—
Accessoires pour système d'évacuation	Fourreau		46DVA-WT	4DT-WT1	TM-4WT	4DWT	—	DVR6-WTU
	Collier tempête		46DVA-SC	4DT-SC	TM-SC	4DSC	—	DVT68-SC
	Plaque décorative		46DVA-DC	—	TM-4TR TM-4TP	4DFPB	—	DVR6-DC
	Boîte-support plafond	Cathédrale	46DVA-CS	4DT-CCS	TM-4SS	4DRSB	—	DVR6-CS
		Régulier	—	4DT-CS	—	—	—	—
	Coupe-feu de plafond		46DVA-FS	4DT-FS	TM-4RDS TM-CS	4DFSP	—	DVR6-CFS
	Coupe-feu radiant d'entretoit		46DVA-IS	ADT-A1S	TM-4AS	4DAIS12 (12") 4DAIS36 (36")	—	DVR6-AIS
	Courroie de suspension		46DVA-WS	4DTWSB	TM-WS	4DWS	—	DVR6-WS
	Écarteurs pour vinyle		46DVA-VSS	4DT-VSS (avant parement) 4DT-VSSB (après parement)	TM-VSS	4DHVS	—	DVR6-VSS
	Courroie pour coudes / Support pour décalage		46DVA-ES	4DT-OS	TM-OS	—	—	DVR6-ES
	Grillage de sortie		46DVA-WG	—	TM-HTS TM-RHTS	—	845TG 658TG	DVR6-SHRD

Notes: **1.** Suivez les directives d'installation fournies avec les produits de chaque fabricant.
2. À mois d'avis contraire, tous les produits listés ci-dessus doivent être utilisés avec des conduits 4" sur 6-5/8".
3. Ne combinez pas les conduits de différents fabricants, sauf ceux de Miles Industries qui sont certifiés avec ceux d'autres fabricants.

Dimensions et Dégagements

Poêle traditionnel MFCS01 (noir) ou Poêle traditionnel MFCS02 (brun Majolica)—à devanture arquée ou carrée

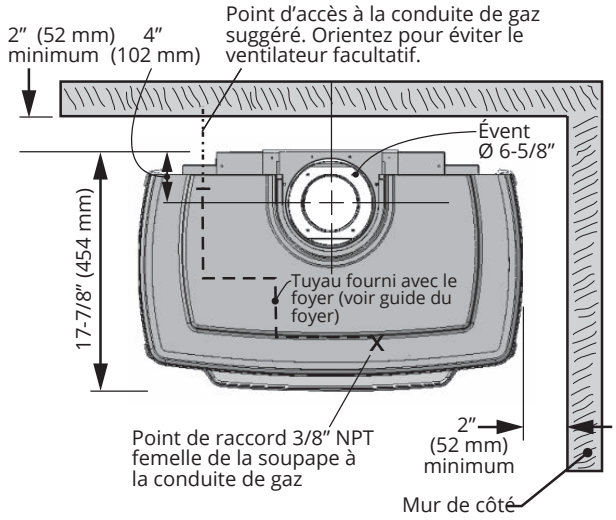

Dégagements pour manteau ou tablette pouces [mm]

Profondeur 'A'	0–1 [0–26]	2–5 [51–127]	6–18 [152–457]	19–24 [483–610]
Hauteur 'B'	34 [864]	36 [914]	38 [965]	42 [1067]

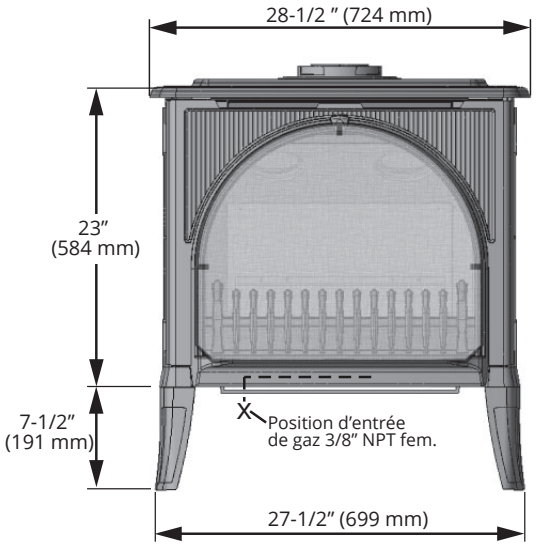

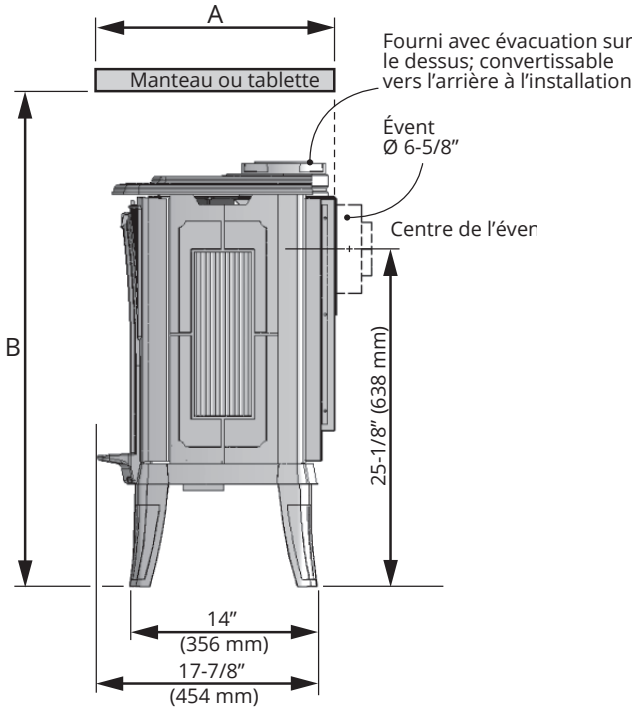

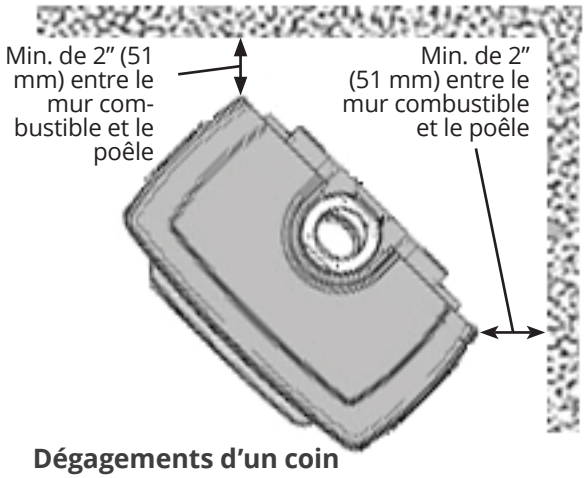

Dégagements d'un coin

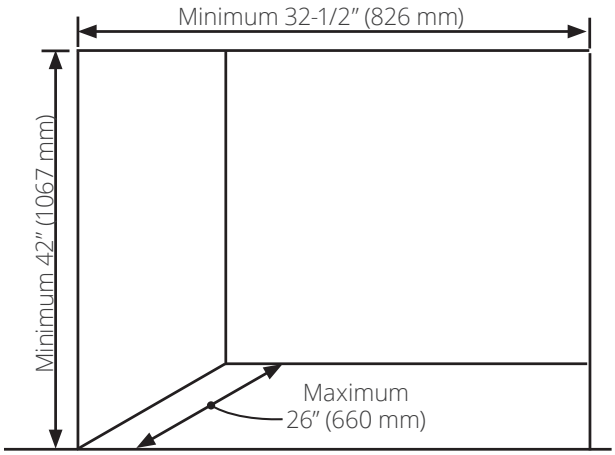

Dégagements pour les alcôves

Dimensions et Dégagements

Poêle Madrona Modern MFCS05

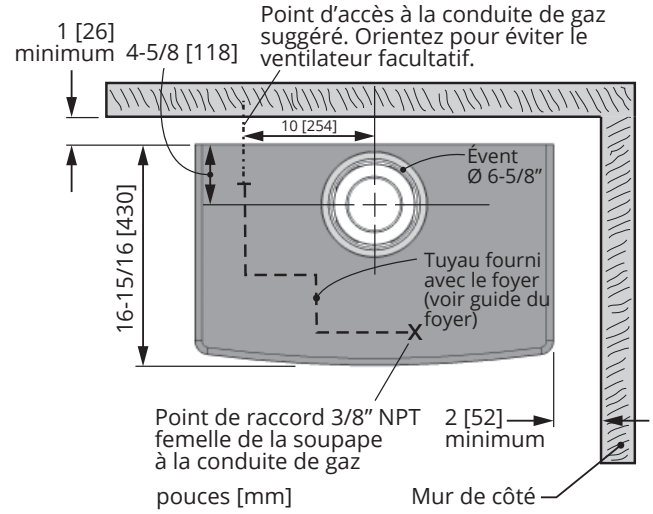

Dégagements pour manteau ou tablette pouces [mm]

Profondeur 'A'	0–1 [0–26]	2–5 [51–127]	6–18 [152–457]	19–24 [483–610]
Hauteur 'B'	34 [864]	36 [914]	38 [965]	42 [1067]

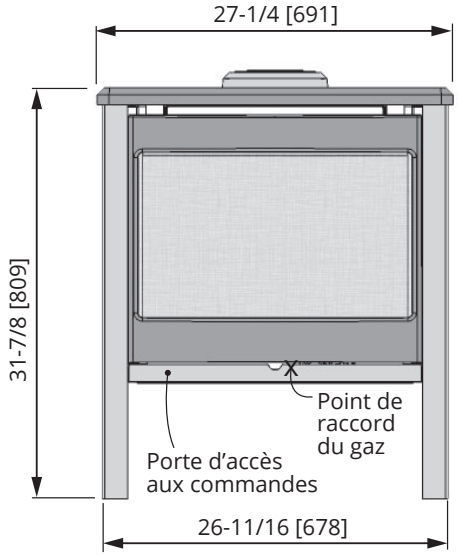

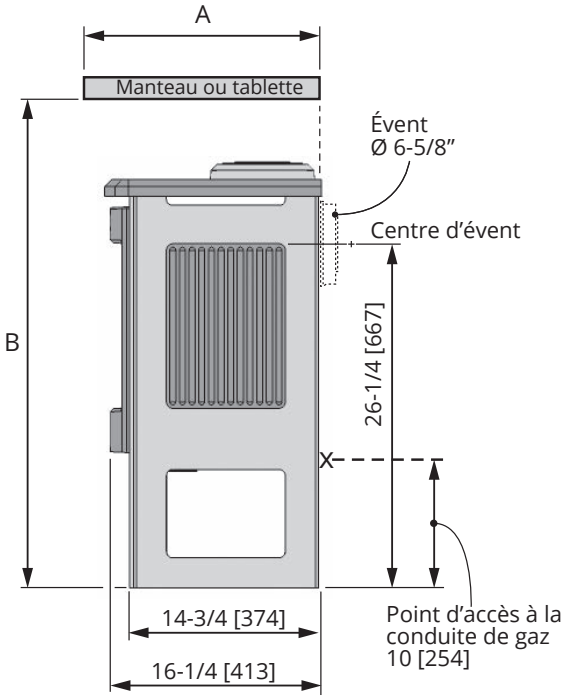

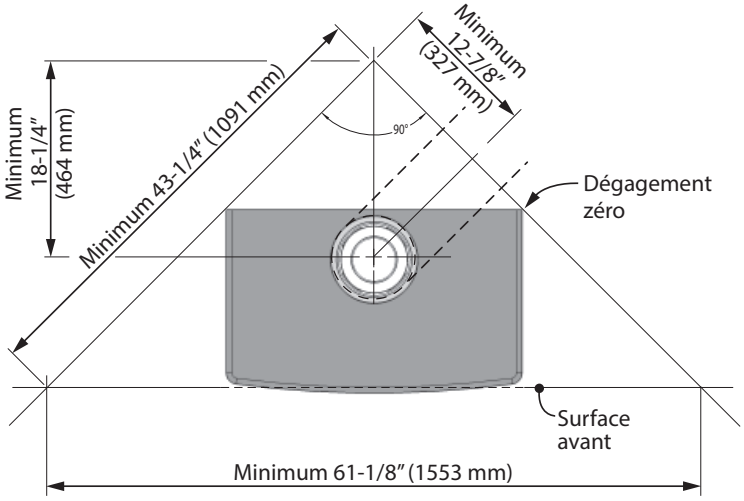

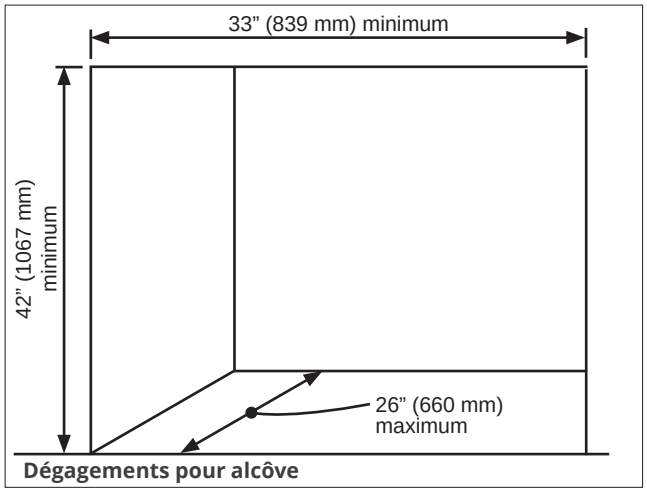

Dégagements pour alcôve

Orientation de la buse d'évent

Cet appareil est fourni avec une buse d'évent orientée vers le haut qui peut être réorientée vers l'arrière, lors de l'installation—voir page 25 pour plus d'information.

Système d'évacuation

Cet appareil est certifié pour installation avec des conduits et accessoires coaxiaux pour évent direct d'un diamètre de 4 x 6-5/8" énumérés à la section *Accessoires d'évacuation certifiés* pages 8–9 de ce guide.

Cet appareil peut également être converti pour une évacuation coaxiale flex (1 conduit flex de 3 po dans un conduit flex de 5 po) pour installation dans un foyer et cheminée à combustibles solides en utilisant des adaptateurs et accessoires certifiés—voir *Conversion à coaxial flex* pages 20–22 et *Accessoires d'évacuation certifiés* pages 8–9.

Suivez les directives d'installation fournies avec chaque conduit et accessoire utilisés.

Ne pas couper les conduits d'évacuation; utilisez plutot des conduits à longueurs ajustables.

Étanchéité des conduits d'évacuation

Scellez tous les joints **extérieurs** des conduits et coudes coaxiaux incluant chaque joint des coudes à l'aide de ruban adhésif d'aluminium de haute qualité certifié pour les hautes températures de 2 pouces de largeur (tel que la marque Nashua-322-2 ou similaire). Couvrez complètement tous les joints **extérieurs** et pressez le ruban fermement pour bien l'adhérer.

Un enduit d'étanchéité de silicone noir à haute tempé-rature peut être utilisé sur les joints **extérieurs** comme substitut au ruban d'aluminium.

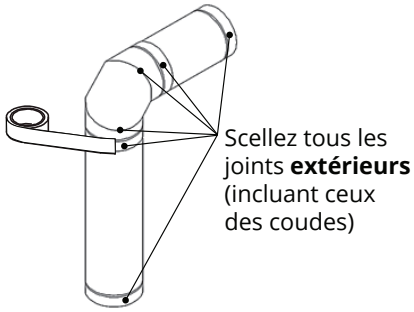

Assurez-vous que tous les joints des conduits se che-vauchent sur un minimum de 1 ¼ de pouce (32 mm).

Épaisseur du mur

Les conduits d'évacuation de cet appareil peuvent pénétrer un mur combustible d'au plus 14 po (36 cm) d'épaisseur. Un mur incombustible peut être de n'importe quelle épaisseur jusqu'à la longueur maximale permise pour le conduit horizontal de l'installation.

Évacuation à travers murs et plafonds

Lorsque le conduit d'évacuation pénètre un mur ou plafond combustibles, percez un trou d'un minimum de 10 x 10" (254 x 254 mm) pour le passage du conduit et utilisez un fourreau ou coupe-feu radiant d'entretoit pour éviter que le conduit ne touche l'isolant. Suivez le guide d'installation fourni avec chaque accessoire.

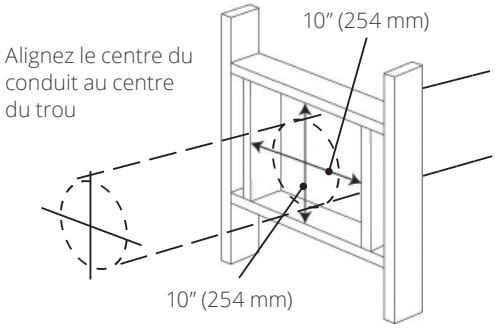

Tout parcours horizontal des conduits doit être élevé de 1/4 po (7 mm) pour chaque portion de 1 pi (30 cm) dans la direction du courant d'évacuation. Pour une sortie d'évacuation au mur, le dernier conduit avant la sortie peut être incliné vers le bas afin de permettre le drainage.

Avis à l'installateur – Isolation du conduit d'évacuation

L'installateur est responsable de s'assurer que les installations d'évacuation à travers les murs extérieurs sont étanches et à l'épreuve des conditions atmos-phériques de façon à :

- Prévenir l'infiltration d'eau de pluie dans le mur extérieur en appliquant un joint d'étanchéité entre le pourtour de la plaque murale extérieure et la surface du mur extérieur.
- Prévenir la pénétration de l'humidité de la maison dans le mur en appliquant un joint d'étanchéité entre le pourtour de la plaque mu-rale intérieure et le pare-vapeur.
- Prévenir l'infiltration d'eau de pluie et la pé-nétration de l'humidité en appliquant un joint d'étanchéité entre la paroi extérieure du conduit d'évacuation et les plaques murales intérieure et extérieure.

Nous conseillons l'utilisation d'un produit d'étanchéité à base de polyuréthane de haute qualité.

Systèmes d'évacuation typiques

Voir la liste des conduits et accessoires certifiés aux pages 8-9.

IMPORTANT

Ne vous fiez pas sur l'appareil pour supporter les conduits d'évacuation aux longs parcours verticaux. Supportez les conduits verticaux, particulièrement aux décalages. Les parcours horizontaux devraient être supportés par des courroies à chaque 4 pieds.

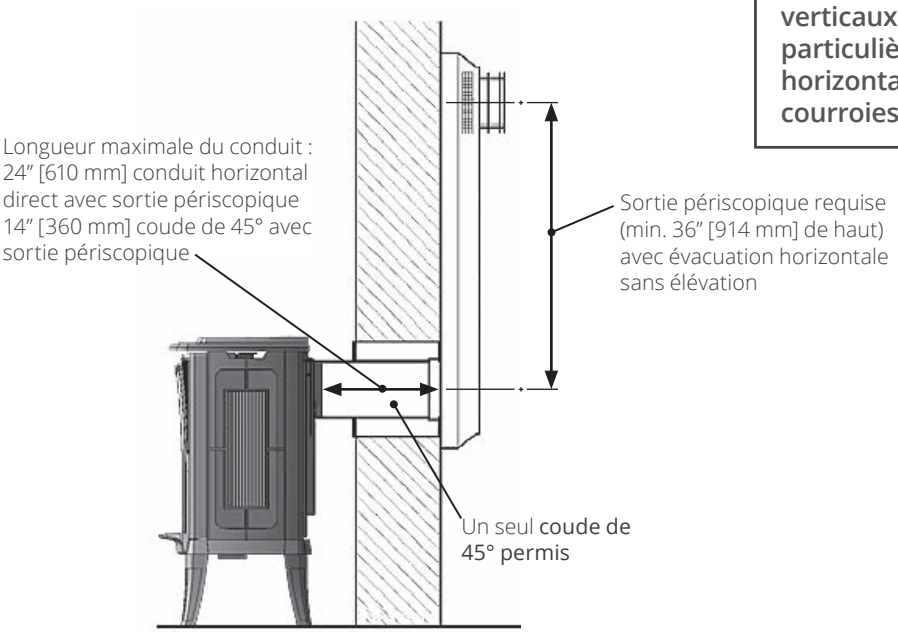

Sortie au mur (sans élévation)

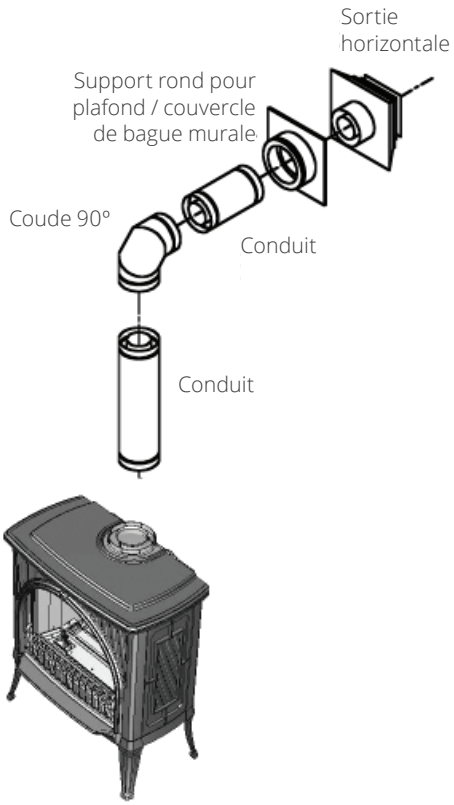

Sortie au mur (avec élévation)

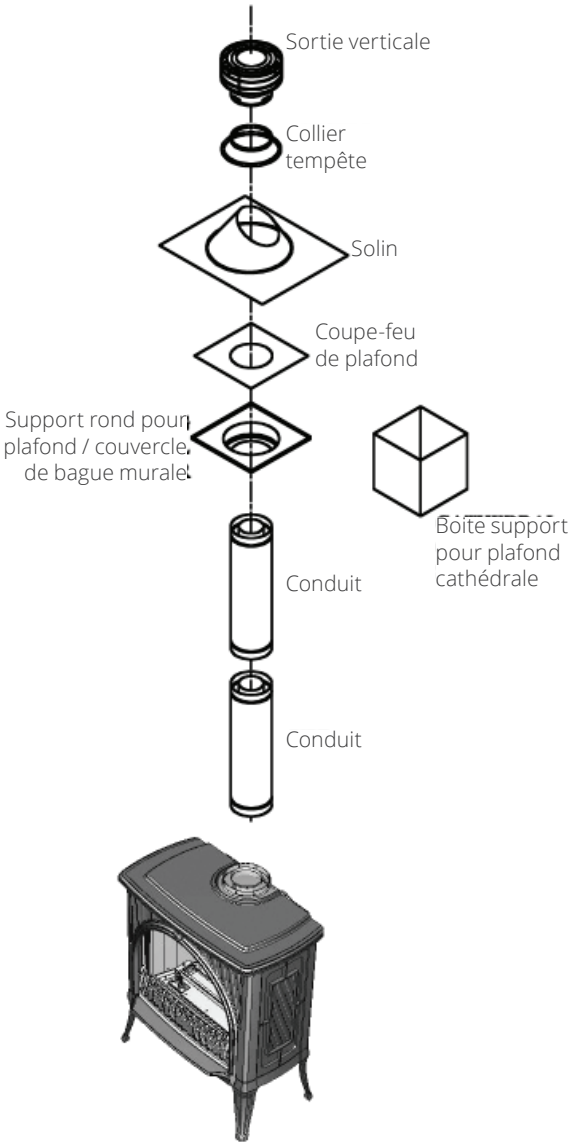

Sortie sur le toit

Évacuation

Hauteur minimale du conduit vertical

Mise en garde

Les dimensions de la hauteur du conduit d'évacuation indiquées ci-dessous sont APPROXIMATIVES, pour la planification seulement, et sont basées sur des articles de marque Duravent. Elles peuvent varier selon la marque des articles de ventilation utilisés.

Vérifiez les dimensions exactes sur place avec les articles choisis avant de couper le mur.

Notez également que les dimensions varient selon le style de casier de poêle utilisé, soient le Traditionnel ou le Moderne.

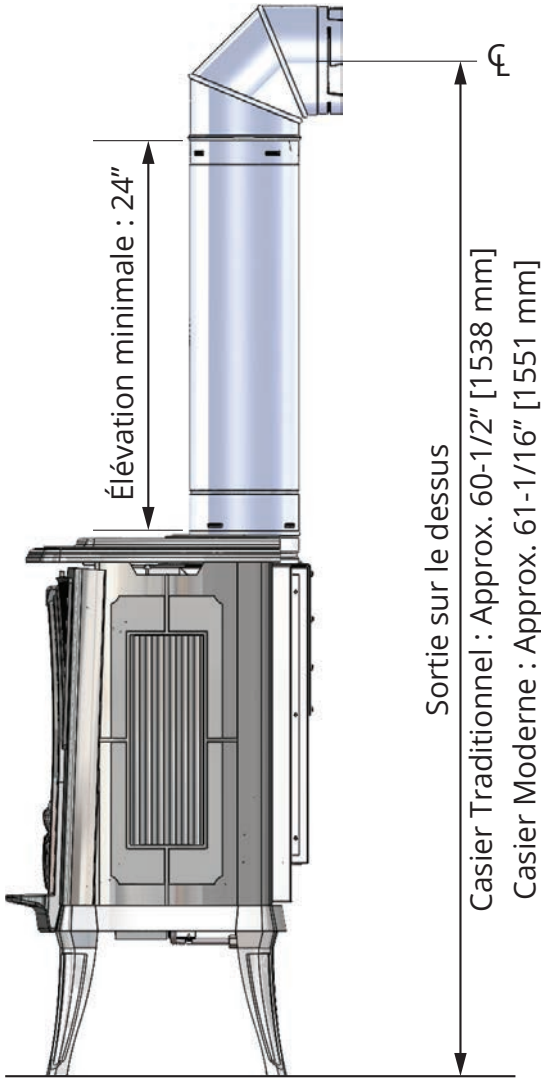

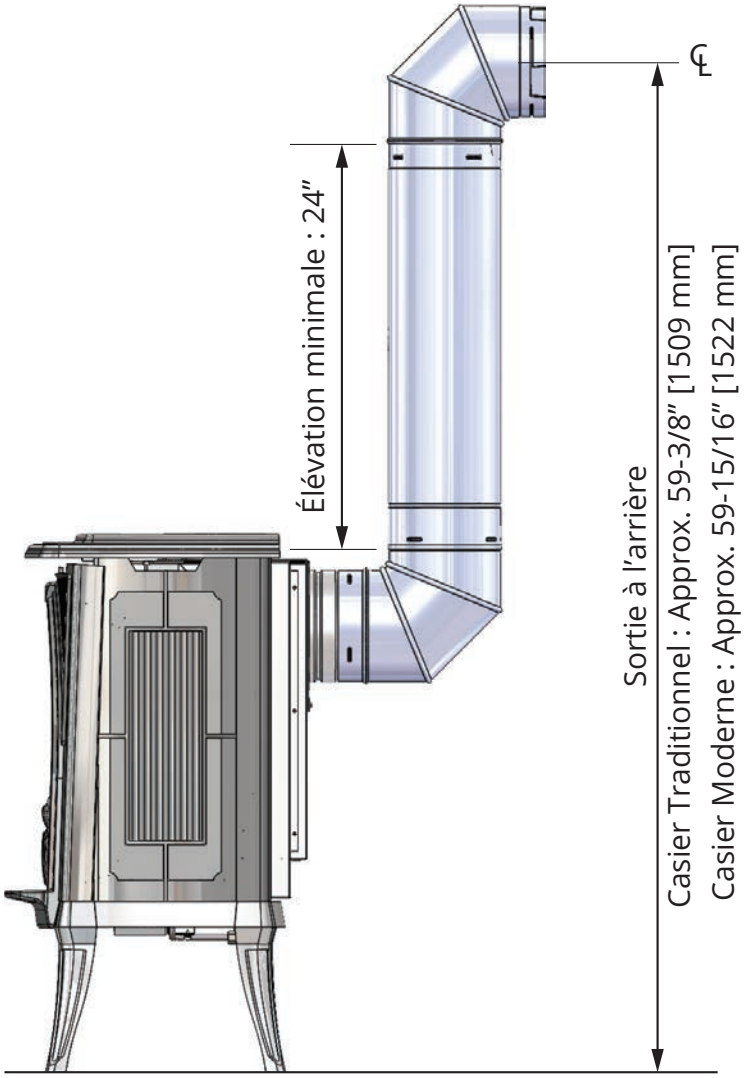

Grille d'évacuation

Comment lire la grille d'évacuation

La grille ci-dessous s'applique aux évacuations sur le dessus ou à l'arrière avec sortie sur le toit ou au mur **avec élévation verticale. Toute évacuation à l'arrière sans élévation verticale doivent être terminée par une sortie périscopique de 36" (914 mm)**—voir page 11.

1. La longueur totale du conduit d'évacuation ne doit pas excéder 40 pi (12 m).
2. La hauteur verticale minimum pour une sortie sur le toit est de 8 pi (2,45 m).
3. Toute combinaison d'élévation et de parcours des conduits peut être utilisée tant qu'elle est dans les limites acceptables indiquées dans la grille ci-dessous.
4. Un maximum de 5 coudes de 90°—ou l'équivalent (2 coudes de 45° = 90°)—peuvent être utilisés.
5. Chaque coude de 90° installé horizontalement est équivalent à 3 pi (91 cm) de longueur horizontale; conséquemment, 3 pi (91 cm) doivent être soustraits de la longueur du parcours horizontal permis. (Le coude de 45° est équivalent à un conduit horizontal de 18 po (46 cm).)
6. Tout parcours horizontal des conduits doit être élevé de 1/4 po (7 mm) pour chaque portion de 1 pi (30 cm) dans la direction du courant d'évacuation.
7. **L'évacuation coaxial flex** dans une cheminée existante ne doit pas dépasser 40 pi (12 m) d'élévation verticale.
8. Des **restricteurs d'air sont exigés** pour les installations à évacuation **coaxiale flex**.

Configurations d'évacuation coaxiales avec positions des restricteurs

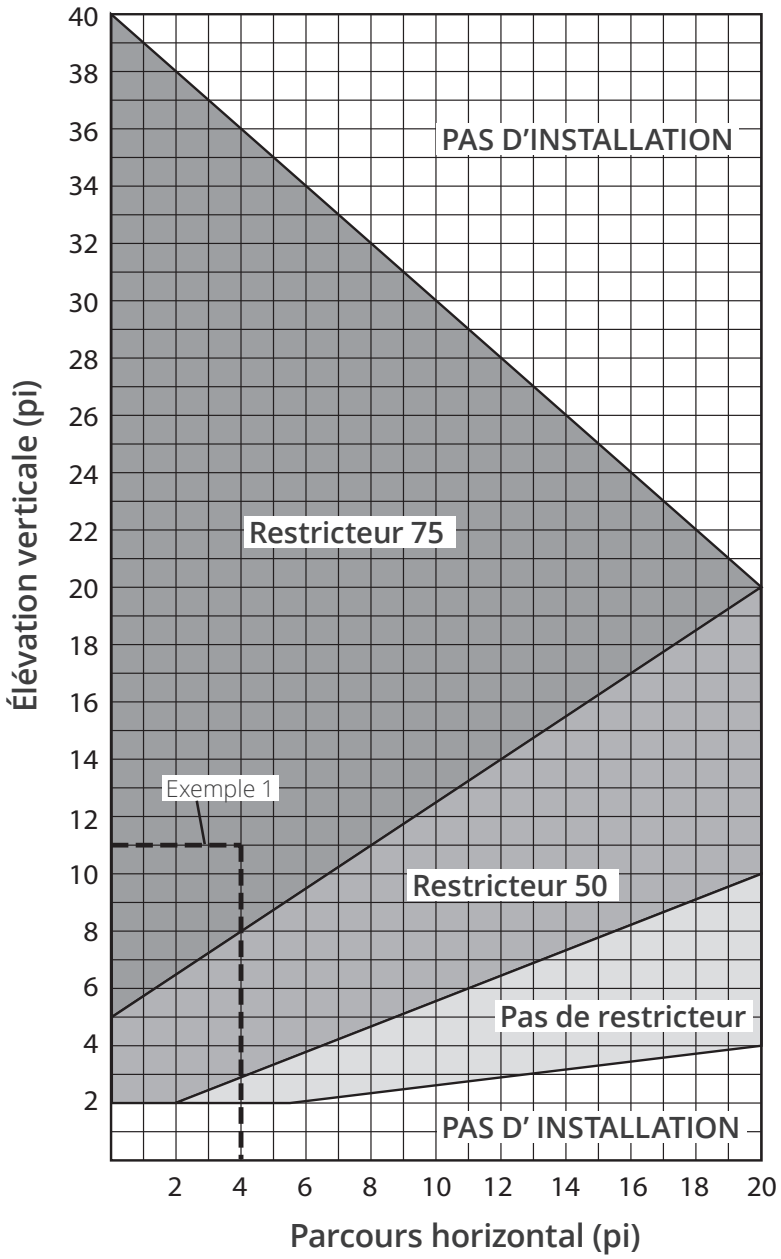

Schéma d'évacuation

5 coudes 90° MAXIMUM
(ou l'équivalent)

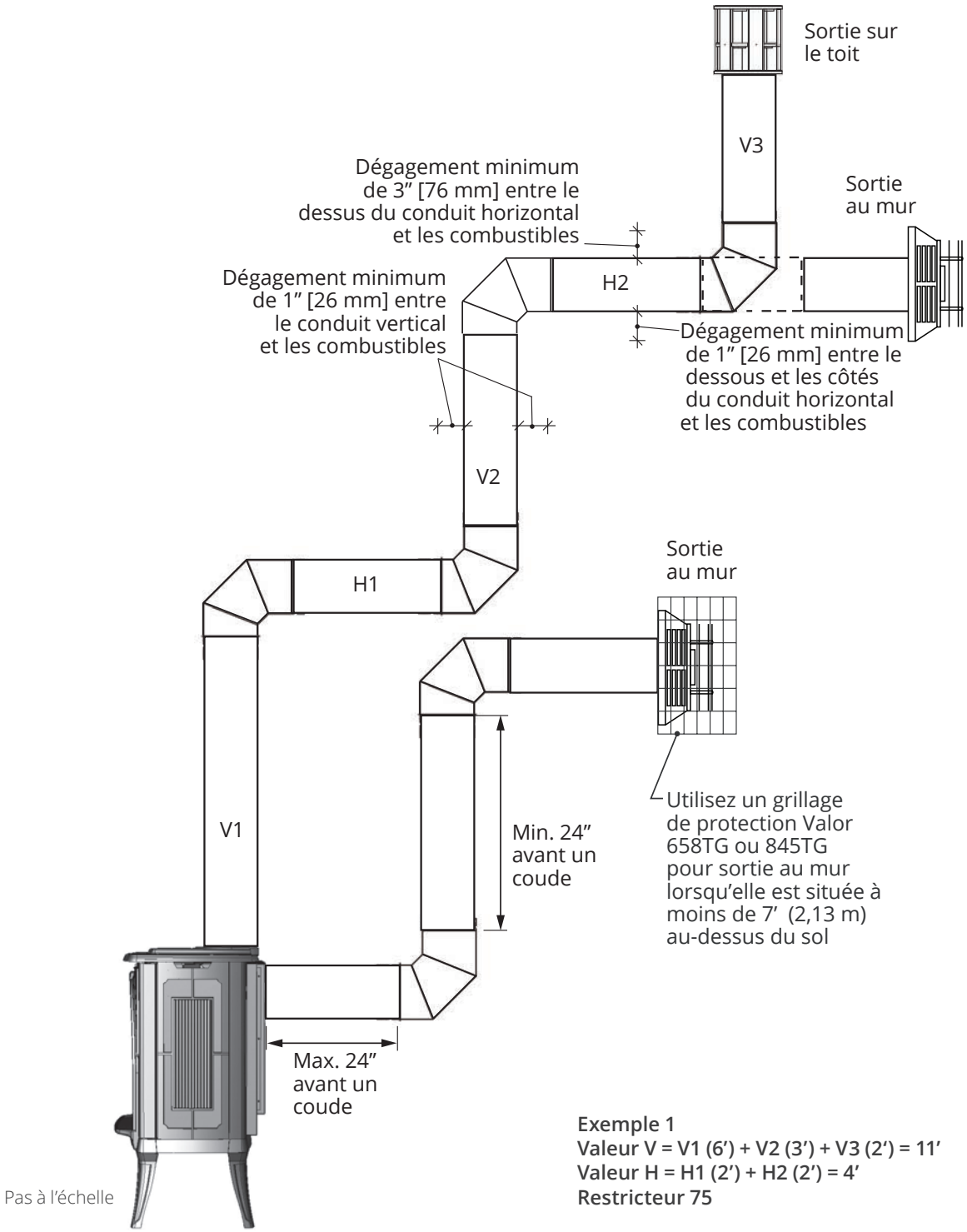

Exemple 1
Valeur V = V1 (6') + V2 (3') + V3 (2') = 11'
Valeur H = H1 (2') + H2 (2') = 4'
Restricteur 75

Restricteurs d'air

LES RESTRICTEURS D'AIR DEVRONT ÊTRE UTILISÉS POUR CERTAINES INSTALLATIONS. Pour améliorer l'aspect des flammes et le rendement, cet appareil est fourni avec deux types de restricteurs. Le niveau de restriction requis dépend de l'élévation verticale du système d'évacuation et, à un moindre degré, du parcours horizontal et du nombre de coudes utilisés.

Le niveau de restriction est basé sur des tests effectués en laboratoire.

La position idéale des restricteurs peut varier légèrement, particulièrement lorsque la longueur des conduits d'évacuation est près des limites de configurations acceptables pour chaque type de restricteur.

La grille d'évacuation de la page 15 indique le type de restricteur à utiliser en fonction de la longueur du conduit d'évacuation.

Des restricteurs sont exigés pour les installations coaxiale flex.

Installation des restricteurs :

1. Retirez chaque deux vis des **orifices d'évacuation situés au haut de la boîte de combustion**.
2. Placez les restricteurs et fixez-les avec les vis retirées précédemment.

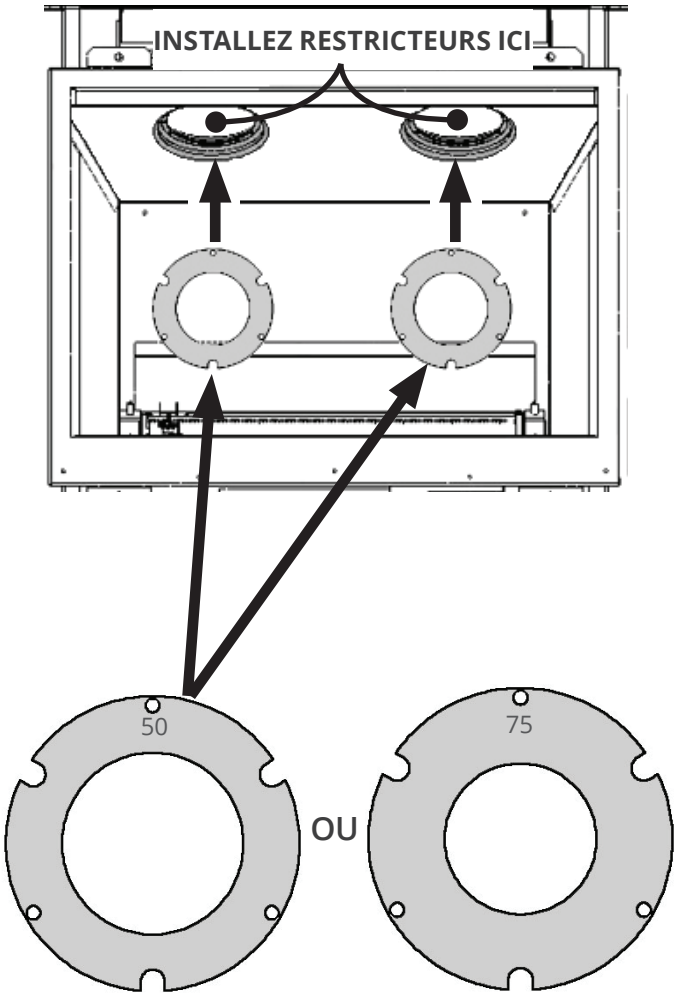

Restricteur 50 Restricteur 75

Emplacement de sortie d'évacuation horizontale

- La sortie d'évacuation doit être située sur un mur extérieur ou sur le toit.
- Cet appareil à évent direct est conçu pour fonctionner lorsque la sortie d'évacuation est en contact avec l'air libre de toute perturbation.
- Les dégagements minimum à respecter autour de la sortie d'évacuation, lorsque celle-ci est située sur un mur extérieur, sont indiqués ci-dessous. Toute diminution des dégagements relatifs à la sortie d'évacuation pourrait engendrer une perturbation de la circulation d'air ou compromettre la sécurité. Les codes locaux ou règlements peuvent exiger des dégagements plus grands.
- L'extrémité de la sortie d'évacuation doit dépasser le mur ou le revêtement extérieur.
- L'extrémité de la sortie d'évacuation ne doit pas être installée à un endroit susceptible d'être recouvert par un amoncellement de neige.
- La sortie d'évacuation doit être couverte par une grille de protection telle que la 658TG ou la 845TG lorsqu'accessible—à moins de 7 pi (2,13 m) du sol.

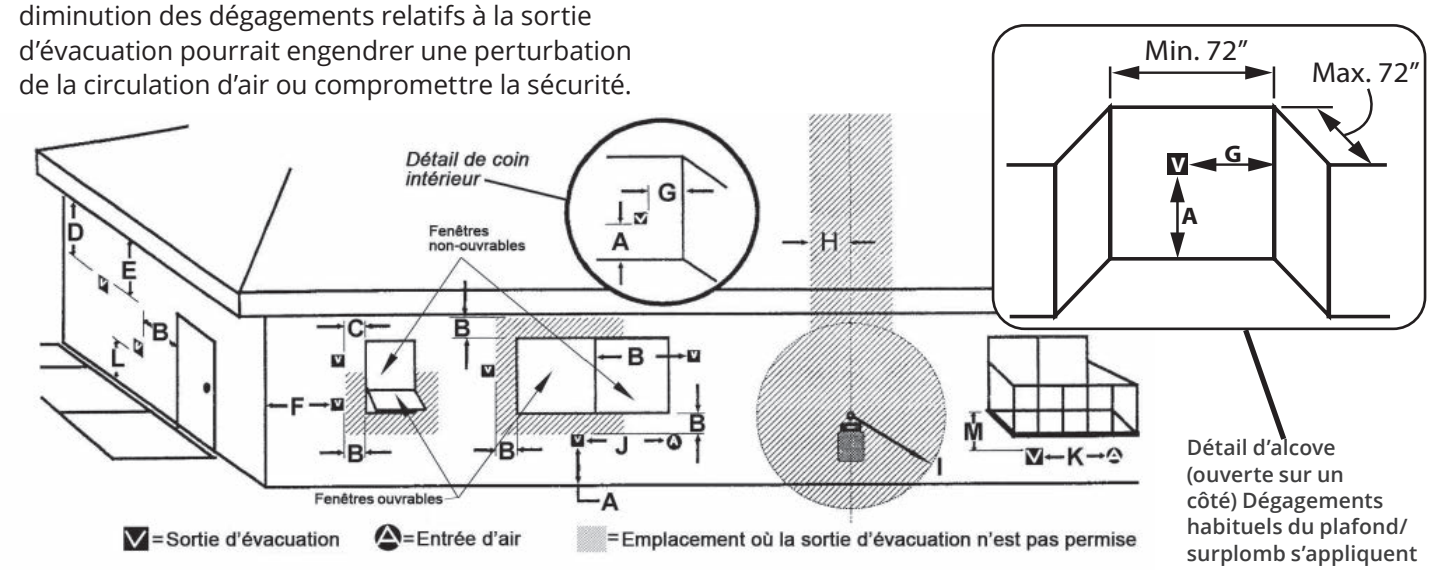

	EMPLACEMENTS DE SORTIE D'ÉVACUATION—INTERVALLES MINIMUMS	DÉGAGEMENTS MINIMUM (po/cm)	
A	Dégagement au-dessus d'une pente, véranda, porche, terrasse surélevée ou hotte	12 po	30 cm
B	Dégagement à partir d'une fenêtre ou d'une porte ouvrable	12	30
C	Dégagement à partir d'une fenêtre non-ouvrable (recommandé afin d'éviter la condensation sur la fenêtre)	12	30
D	Dégagement vertical entre un espace ventilé en surplomb (ex. toit) et la sortie d'évacuation, située en-dessous, sur une largeur de 60 cm (2 pi) de l'axe central de la sortie	18	46
E	Dégagement à partir d'un espace non-ventilé en surplomb	12	30
F	Dégagement à partir d'un coin extérieur (mesuré à partir du centre de l'évent)	12	30
G	Dégagement à partir d'un coin intérieur (mesuré à partir du centre de l'évent)	12	30
H	Dégagement horizontal à partir de l'axe central du compteur/régulateur situé à moins de 15 pieds (4,6 m) sous la sortie d'évacuation	36	90
I	Dégagement à partir de la sortie d'air vicié du régulateur	36	90
J	Dégagement à partir d'une entrée d'air non mécanisée de l'immeuble ou d'une entrée d'air comburant de tout autre appareil	12	30
K	Dégagement à partir d'une entrée d'air mécanisée	72	180
L	Dégagement au-dessus d'un troittoir pavé ou d'une entrée pavée pour véhicules situés sur un lieu public. ***Note :*** *Une sortie d'évacuation ne doit pas être installée directement au-dessus d'un trottoir pavé ou d'une entrée pavée pour véhicules situés entre deux résidences familiales pour l'utilisation des deux habitations.* ***CECI NE S'APPLIQUE PAS aux appareils sans condensation, à évent direct, dans la Province de l'Ontario.***	84	210
M	Dégagement sous une véranda, porche, terrasse surélevée ou balcon *Permis uniquement si la véranda, porche, terrasse surélevée ou balcon est entièrement ouvert sur un minimum de deux côtés sous le plancher.*	12	30

Note : Les codes et règlements locaux peuvent exiger des dégagements différents.

Sortie d'évacuation verticale

Pente du toit	Minimum "H" [pi]
Plat à 7/12	1' [305 mm]
Plus de 7/12 à 8/12	1,5' [457 mm]
Plus de 8/12 à 9/12	2' [610 mm]
Plus de 9/12 à 10/12	2,5' [762 mm]
Plus de 10/12 à 11/12	3,25' [991 mm]
Plus de 11/12 à 12/12	4' [1220 mm]
Plus de 12/12 à 14/12	5' [1524 mm]

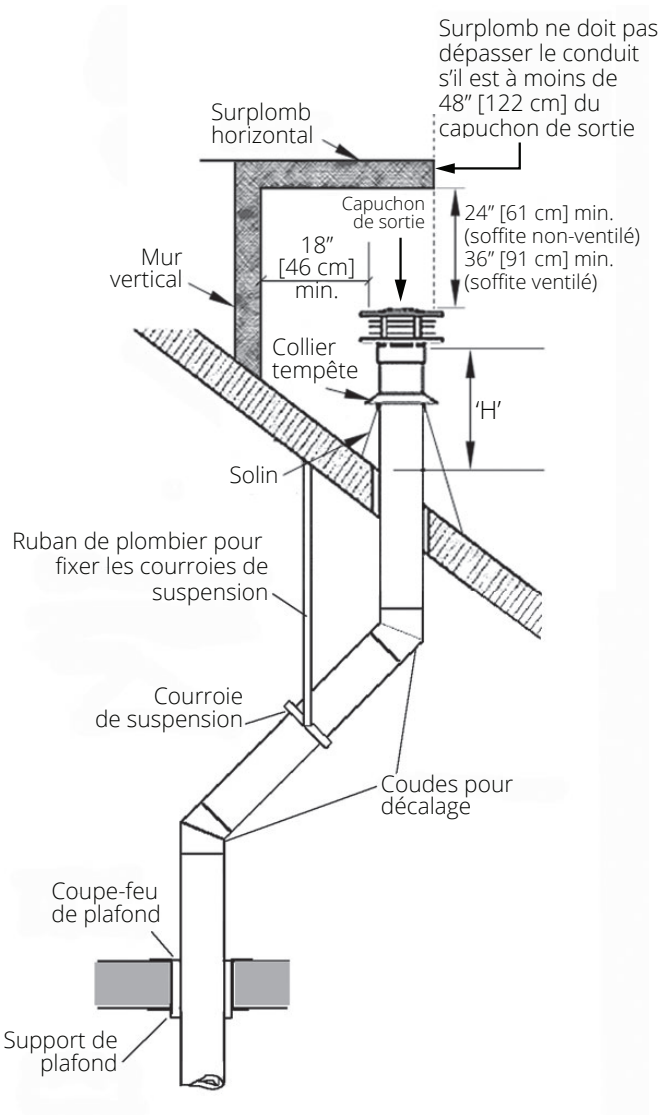

Applications

Cet appareil peut être converti pour applications coaxiale flex. La partie coaxiale flex du système d'évacuation peut seulement être installée dans un foyer et cheminée à combustible solide.

Cet appareil ne doit pas être raccordé à une cheminée desservant un autre appareil à combustibles solides.

Types d'installations

- Complète dans un foyer existant
- Partielle dans un foyer existant
- Partielle dans une cheminée adjacente

Voir les pages suivantes pour les détails de chaque type d'installation.

Exigences pour évacuation colinéaire

- Conduits verticaux maximum 40 pi (12,2 m);
- Conduits verticaux minimum 10 pi (3,0 m);
- Décalage maximal de 8 pi (2,4 m) avec conduits à un minimum de 45° de l'axe horizontal;
- Restricteur : Utilisez des restricteurs #75. Voir page 17.

NOTE

Les conduits flex d'aluminium devraient être inspectés périodiquement par un technicien qualifié pour corrosion et dommages et être remplacés lorsque nécessaire. Si l'installation ne permettra pas l'inspection future ou le remplacement de conduits d'évacuation flex d'aluminium, des conduits d'évacuation d'acier inoxydables doivent être utilisés.

Préparez le foyer existant

Certains points sont à considérer AVANT D'INSTALLER le MF28 dans l'âtre d'un foyer existant. En général, les altérations qui pourraient compromettre l'intégrité du foyer existant ne sont pas permises.

il est interdit de couper tout morceau de tôle du foyer existant pour permettre l'installation du MF28. En cas de doute, vérifiez avec les autorités locales.

Généralement, les pièces vissées ou boulonnées, tel que les registres ou les déflecteurs, peuvent être enlevés pour facitliter l'installation du MF28. Les briques réfractaires, les portes vitrées, les rails de pare-étincelles et le porte-bûche peuvent également être enlevés.

Nettoyage du foyer et de la cheminée

Procédez au ramonage de la cheminée et au nettoyage de l'âtre du foyer incluant le bac à cendres et la trappe à ramoner avant d'installer l'appareil MF28 et les conduits souples. Les résidus de créosote et de suie dans l'âtre de la cheminée ou dans la trappe à ramoner peuvent causer des odeurs désagréables ou tacher les surfaces environnantes une fois le MF28 installé. Consultez un ramoneur pour connaître le meilleur moyen d'effectuer le nettoyage.

Registres existants

Dans un foyer préfabriqué à dégagement zéro, le registre devra être enlevé pour procéder à l'installation des conduits souples. Le registre est généralement boulonné en place. Les registres des foyers de maçonnerie peuvent demeurer en place mais ils doivent être fixés de façon permanente en position ouverte.

Bordures de retenue des cendres

Certains foyers—particulièrements les préfabriqués—ont une bordure surélevée au bord avant pour retenir les cendres. Vérifiez bien les dimensions requises afin de vous assurer qu'il y aura assez d'espace derrière cette bordure pour installer l'appareil MF28 (certaines bordures peuvent être enlevées de la base réfractaire).

Parcours de la conduite de gaz

Planifiez le parcours de la conduite de gaz avant de commencer. Utilisez le trou existant dans la boîte de foyer pour la conduite de gaz.

Si le foyer préfabriqué n'a pas de trou d'accès, percez soigneusement un trou d'au plus 1,5 po (38 mm) au bas d'un des côtés ou au fond de la boîte de foyer. Après l'installation de la conduite de gaz, bouchez le trou d'accès avec un produit d'étanchéité incombustible. Voir le détail de la position d'entrée de gaz à la section *Dimensions*.

Également, considérez l'interférence possible que l'installation d'un ventilateur ou d'un robinet de sûreté peuvent avoir avec la parcours de la conduite de gaz.

Les dégagements pour les manteaux de cheminée combustibles doivent être conformes aux dégagements requis pour le foyer original à combustibles solides dans lequel le MF28 est installé.

Fixation de la plaque de conversion au foyer existant (fournie avec adaptateur d'évent)

Fixez la plaque de conversion « Ce foyer a été converti... » au foyer existant à l'aide de vis ou autre moyen mécanique et remisez les pièces non-utilisées derrière le foyer pour utilisation future.

Installation partielle dans un foyer existant avec le Raccord coaxial flex Valor 590CFA

Le système d'évacuation de l'appareil peut être partiellement inséré dans une chemiée incombustible adjacente tel qu'illustré ci-dessous.

Dans ce cas, **les dégagements aux combustibles indiqués dans ce guide doivent être observés**.

Articles nécessaires :

- Raccord coaxial flex Valor 590CFA, conversion de 4 x 6-5/8" à 3 x 5";
- Trousse Conduits flex 3 x 5 et sortie/solin Valor 590FVKs;
- Capuchon de sortie grands vents ou capuchon de sortie à profile bas.

NOTE

Les dégagements de cet appareil aux combustibles indiqués dans ce guide doivent être respectés.

NOTE

Voir les guides d'installation du 590CFA et 590FVK2 pour tous les détails au sujet de l'installation.

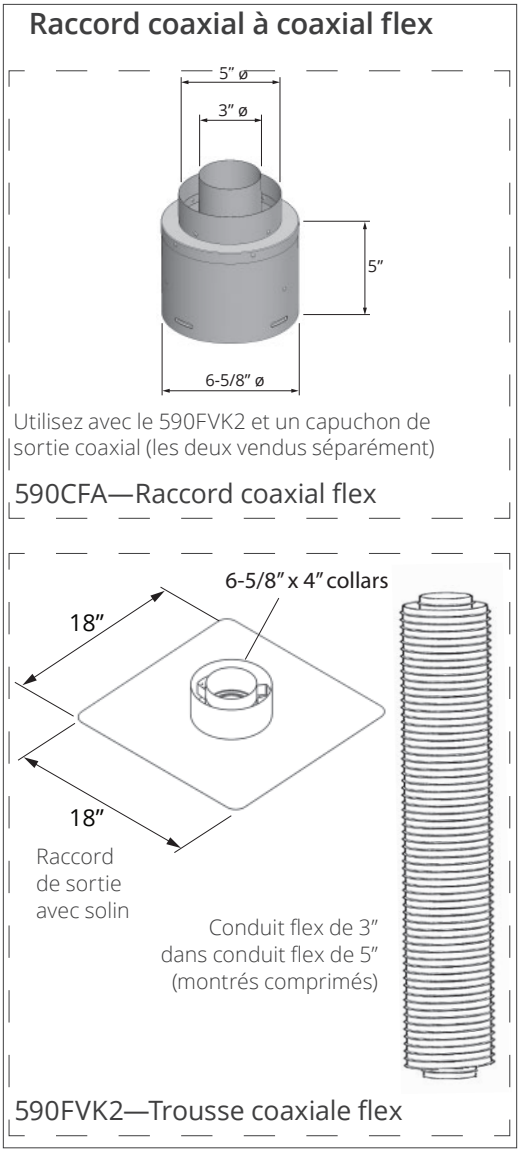

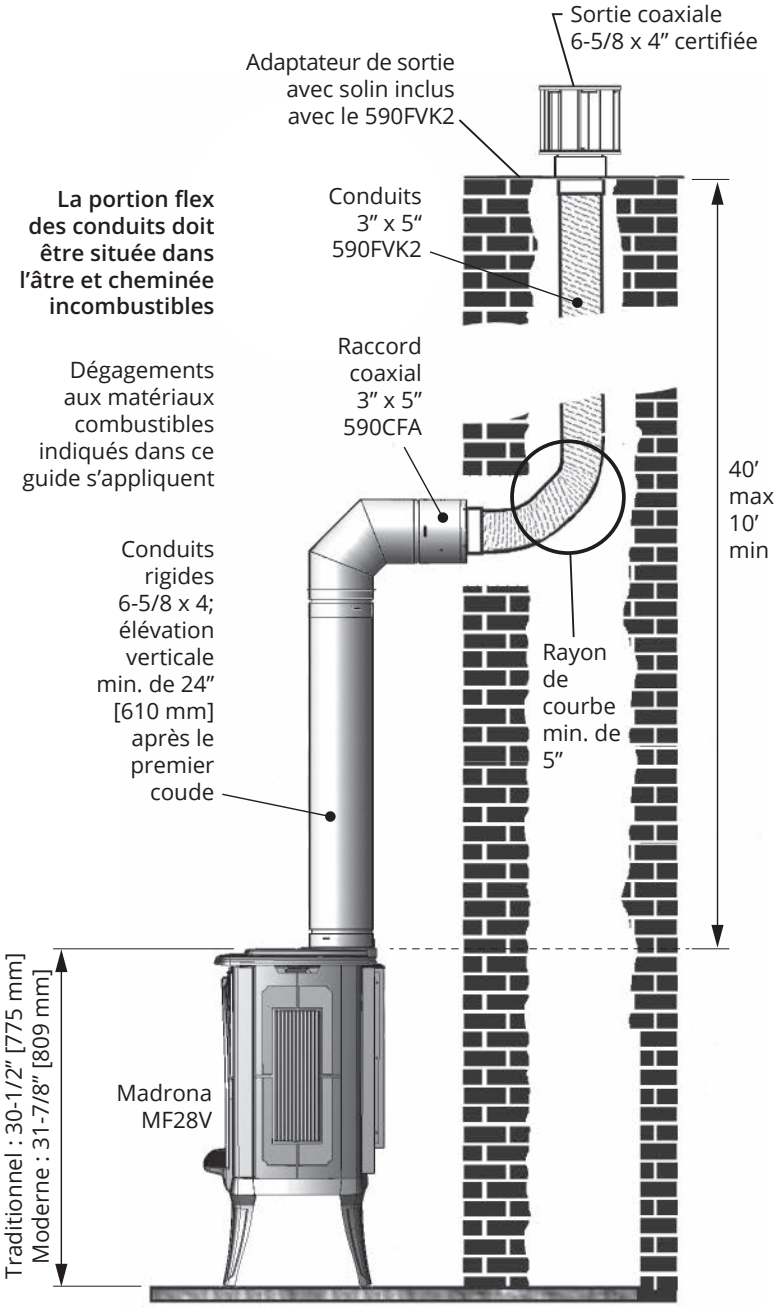

Évacuation

Conversion à coaxial flex

Raccord coaxial à coaxial flex

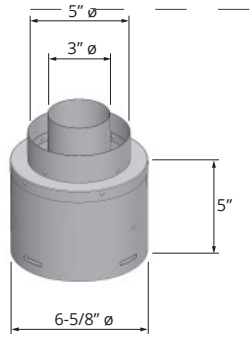

Utilisez avec le 590FVK2 et un capuchon de sortie coaxial (les deux vendus séparément)

590CFA—Raccord coaxial flex

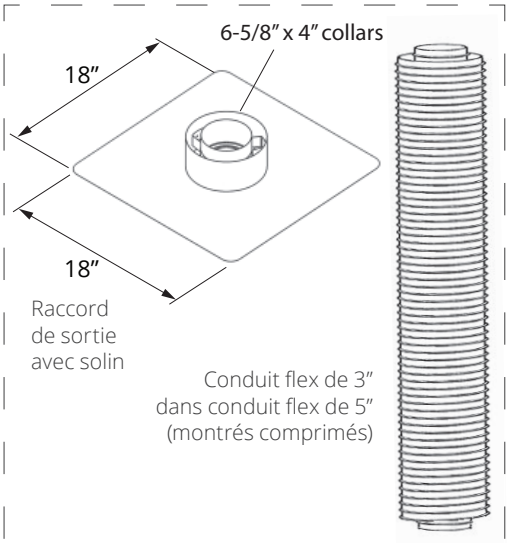

590FVK2—Trousse coaxiale flex

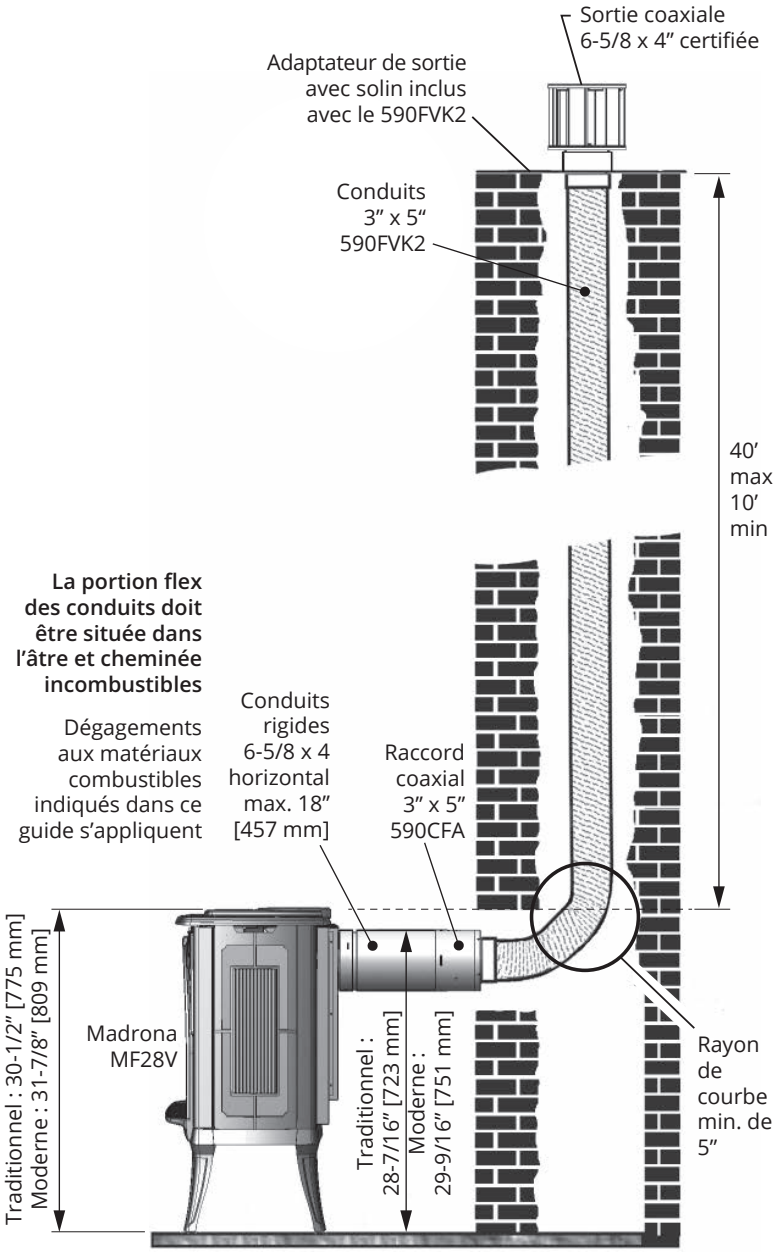

Préparation

Attention

SEUL le personnel qualifié et licencié devrait installer cet appareil.

1. **AVANT DE COMMENCER**, VOUS DEVEZ SAVOIR—DEMANDEZ AU PROPRIÉTAIRE :
   - Accessoires exigés pour installer le poêle : lit de combustion, articles d'évacuation, ventilateur;
   - Dalle, si utilisée;
   - Configuration d'évacuation.
2. Déballez l'appareil mais gardez-le sur sa base d'emballage pour éviter d'endommager ses pièces se trouvant en-dessous. Enlevez tout ce qui se trouve autour et à l'intérieur. Recyclez l'emballage.
3. Vérifiez, à l'aide de la liste de contenu de l'emballage, si vous avez en main tous les articles nécessaires à l'installation, incluant :
   - Caisse de poêle (emballée séparément);
   - Lit de combustion (emballé séparément);
   - Accessoires d'évacuation;
   - Trousse de conversion de gaz (si nécessaire);
   - Ventilateur, si utilisé;
   - Accessoires électrique, si nécessaire.
4. **Lisez attentivement l'Aide-mémoire de l'installateur inclus avec la documentation pour connaître la séquence d'installation. Lisez également le présent guide pour avoir toute l'information en main.**

Considérations pour l'installation

Ventilateur (fan)

Vérifiez avec le consommateur si un ventilateur de circulation d'air doit être installé. Si c'est le cas, installez le filage électrique nécessaire.

Configuration d'évacuation

Cet appareil est fourni avec une buse d'évacuation sur le dessus; elle peut être repositionnée pour évacuation à l'arrière lors de l'installation.

Planifiez le parcours du conduit d'évacuation en tenant compte des dégagements pour le poêle et les conduits, et de l'emplacement de la sortie d'évacuation **AVANT** de percer un trou dans le mur. Évitez de percer le mur/plafond où se trouvent les supports de charpente.

Parcours de la conduite de gaz

Planifiez le parcours de la conduite de gaz en tenant compte de la visibilité d'un robinet d'arrêt ou d'un régulateur de pression, et ainsi de suite.

Déballez l'appareil

L'appareil Madrona est fourni séparément de la caisse du poêle. La caisse du poêle—Poêle traditionnel noir MFCS01 ou brun Majolica MFCS02 ou Madrona Modern MFCS05—sont fournis dans plusieurs cartons.

Déballez les cartons avec soins. Certaines pièces sont emballées dans des encarts de carton autour de l'appareil; assurez-vous de bien vérifier ces encarts avant de les jeter. Assurez-vous d'avoir en main toutes les pièces du poêle avant de commencer l'installation.

Nous conseillons fortement de laisser l'appareil sur la base de son emballage jusqu'au moment de l'installer sur la base de la caisse de poêle afin d'éviter d'endommager les pièces qui se trouvent attachées en-dessous.

Mise en garde

LAISSEZ L'APPAREIL SUR LA BASE DE SON EMBALLAGE afin d'éviter d'endommager les pièces qui se trouvent attachées en-dessous.

Enlevez la fenêtre

Pour alléger l'appareil afin de faciliter l'installation, enlevez les articles qui se trouvent à l'intérieur.

1. Tournez les 4 boulons à ressort 1/4 de tour et tirez la fenêtre pour la libérer.
2. Placez la fenêtre en lieu sûr pour éviter de l'endommager.

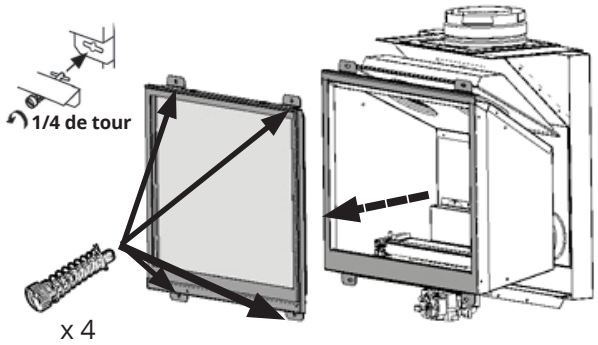

Déballer la caisse de poêle

1. Installez sommairement la conduite de gaz et le filage électrique si un ventilateur sera utilisé.
2. Décidez où .
3. Unpack the casing and follow the instructions supplied with each model (MFCS01, MFCS02 or MFCS05).

Replacez la carte d'information

La carte d'information est fixée au poêle. Roulez-la et placez-la sous la boîte de foyer à l'arrière, au-dessus du support angulaire ou du ventilateur si installé.

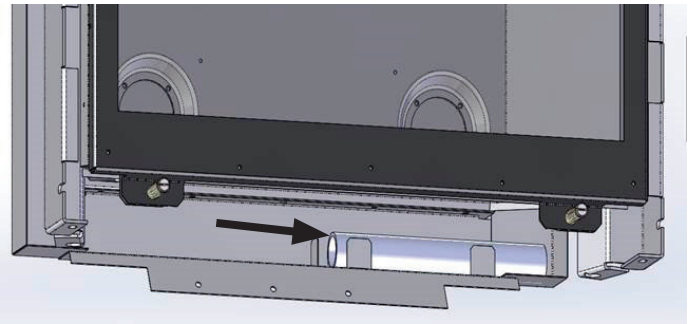

Détachez le récepteur de télécommande

Sous l'appareil, le récepteur est attaché aux tuyaux du brûleur pour faciliter le transport. Détachez le récepteur des tuyaux et laissez-le pendre pendant que vous faites la connexion de gaz.

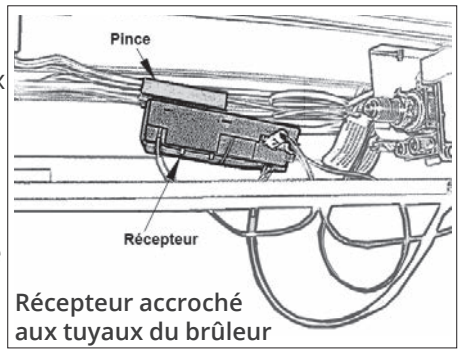

Récepteur accroché aux tuyaux du brûleur

Voir la page suivante pour savoir où le placer.

Installez le ventilateur optionnel (si désiré)

Si le ventilateur optionnel doit être installé, il est plus facile de le faire maintenant.

1. Enlevez la plaque de montage fixée au ventilateur et recyclez ou jetez-la.

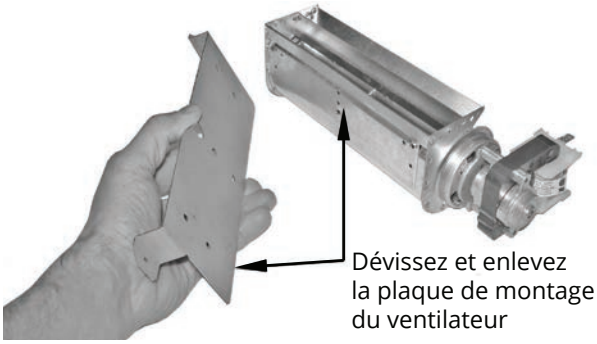

2. Installez le ventilateur en-dessous, à l'arrière de la boîte de foyer. Utilisez les trous de fixation les plus bas sur le ventilateur pour avoir plus d'espace pour manipuler le récepteur à l'avant du poêle.
   Voir le Guide d'installation du Ventilateur 555CFK pour tous les détails d'installation.

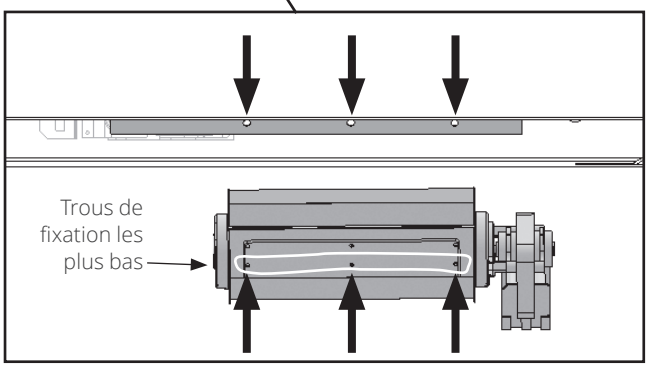

Branchez le tuyau d'entrée de gaz

Le tuyau d'entrée de gaz, le raccord, la pince et vis sont fournis avec l'appareil.

Le support pour le tuyau de gaz est fourni avec la caisse du poêle.

> **NOTE**
>
> **Le support de tuyau utilisé avec le poêle Madrona Traditionnel est différent de celui utilisé avec le poêle Madrona Modern. Voir le Guide d'installation de la caisse du poêle pour détails.**

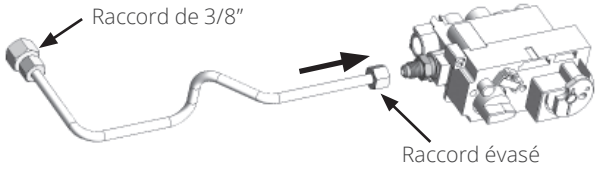

Replacez le récepteur

Pincez le récepteur à la traverse de fonte le gardant sur le dessus, à gauche de la soupape à gaz. Assurez-vous que les fils du récepteur soient orientés vers l'arrière et que le bouton RESET soit en avant.

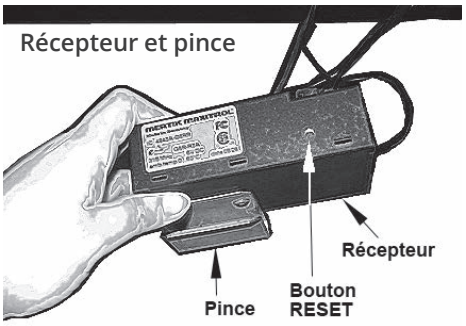

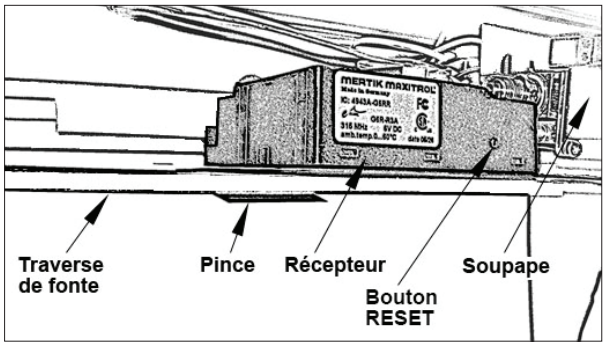

Récepteur en position finale sur la traverse de fonte

> **⚠ Mise en garde**
>
> **Assurez-vous que le récepteur soit installé tel qu'indiqué. Ne le laissez pas attaché au tuyau de la plaque du brûleur.**

Convertissez la buse d'évent (si nécessaire)

Évacuation arrière

Si l'évacuation doit être faite par le dessus, l'appareil est prêt pour l'installation du système de ventilation. Pour l'évacuation arrière, la buse doit être convertie selon les étapes suivantes :

1. Enlevez les pièces suivant l'ordre indiqué :
   a. La buse Dura-Vent, le joint d'étanchéité et la plaque d'évent du dessus de l'appareil (22 vis de la plaque d'évent et 2 vis de l'arrière de la buse Dura-Vent);
   b. Buse d'évacuation intérieure (8 vis).
   Notez que les joints d'étanchéité sont normalement collés à la boîte de foyer et à la plaque d'évent; il n'est pas nécessaire de les décoller. Cependant, s'ils doivent être manipulés, **FAITES ATTENTION de ne pas les endommager car ils sont fabriqués d'un matériau fragile.**

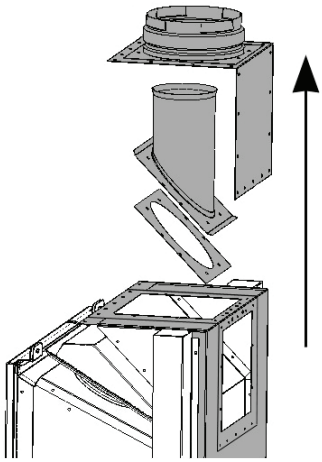

3. Dans l'ouverture d'évacuation arrière, réinstallez dans l'ordre inverse les pièces retirées en 1.

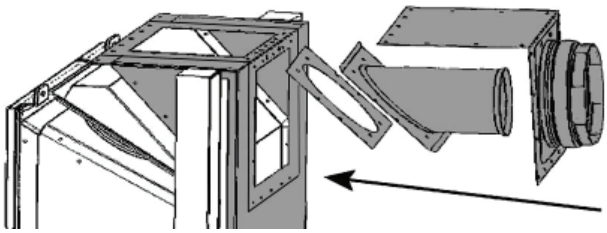

Évacuation coaxiale avec flex

Pour convertir à l'évacuation coaxiale avec flex (conduit de 3 po dans un de 5 po) pour installation dans un foyer et cheminée existants à combustibles solides, consultez le Guide d'installation fourni avec le Raccord coaxial flex 590CFA et la Trousse 590FVK2.

Branchez l'alimentation de gaz

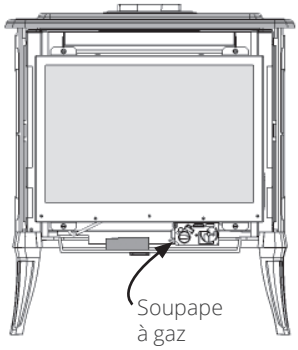

La connexion du tuyau d'entrée de gaz est de type femelle 3/8 po NPT. Si un ventilateur de circulation d'air ou une robinet d'isolement doivent être installés, ajustez le parcours du tuyau de gaz en conséquences.

Utilisez seulement de nouvelles conduite de fer noir, d'acier, d'acier inoxydable ondulé (CSST) ou de cuivre si acceptable—vérifiez les codes locaux. **Notez qu'aux États-Unis, les conduites de cuivre doivent être étamées aux fins de protection contre les composés sulfuriques.**

Le raccordement de deux conduites de gaz devrait être fait avec un raccord de métal double étanche ne nécessitant aucun produit ou joint d'étanchéité.

Le diamètre et l'installation de la conduite d'alimentation de gaz doivent être tels qu'ils permettent une alimentation de gaz suffisante pour répondre à la demande maximale de l'appareil sans perte indue de pression.

Les produits d'étanchéité utilisés doivent résister à l'action de tous les composants de gaz, y compris ceux du gaz propane. Les produits d'étanchéité doivent être appliqués légèrement sur les filetages mâles afin d'empêcher les excès de produit d'entrer dans la conduite de gaz.

La conduite d'alimentation de gaz doit inclure un robinet d'arrêt manuel et un raccord union afin de permettre le débranchement de l'appareil pour son entretien.

Vérifiez la pression de la conduite d'alimentation pour détecter tout fuite de gaz.

L'appareil et son robinet d'arrêt doivent être débranchés du système d'alimentation de gaz durant toute vérification de pression de ce système lorsque la pression de vérification excède 1/2 lb/po2 (3,5 kPa).

L'appareil doit être isolé du système d'alimentation de gaz en fermant son robinet d'arrêt manuel durant toute vérification de pression de ce système lorsque la pression de vérification est égale ou inférieure à 1/2 lb/po2 (3,5 kPa).

Le fait de ne pas débrancher ou d'isoler l'appareil durant une vérification de presssion peut causer des dommages au régulateur ou au robinet.
Si c'est le cas, communiquez avec votre détaillant.

La pression d'alimentation minimale est indiquée à la page 6 de ce guide.

Toutes les conduites et tous les raccords doivent être vérifiés pour détecter toute fuite de gaz suivant l'installation et l'entretien. Toutes les fuites doivent être corrigées immédiatement.

Lors d'une vérification pour détecter les fuites :

- Assurez-vous que l'appareil est en position d'arrêt.
- Ouvrez le robinet d'arrêt manuel.
- Vérifiez s'il y a des fuites en appliquant un détergent liquide ou une solution savonneuse sur tous les raccords. La formation de bulles indique une fuite de gaz.

⚠ AVERTISSEMENT

N'UTILISEZ JAMAIS une flamme vive pour vérifier s'il y a des fuites! Corrigez immédiatement toute fuite détectée.

La connexion de vérification de pression est montrée ci-dessous. Un régulateur intégré à la soupape contrôle la pression d'admission du brûleur. Les limites de pression appropriées sont indiquées au tableau de la page 6 de ce guide. La vérification de la pression devrait être faite avec le brûleur allumé et le thermostat à la position la plus élevée. Voir *Appendice A – Consignes d'allumage* page 42 pour tous les détails de la procédure.

Vérification de pression à la soupape

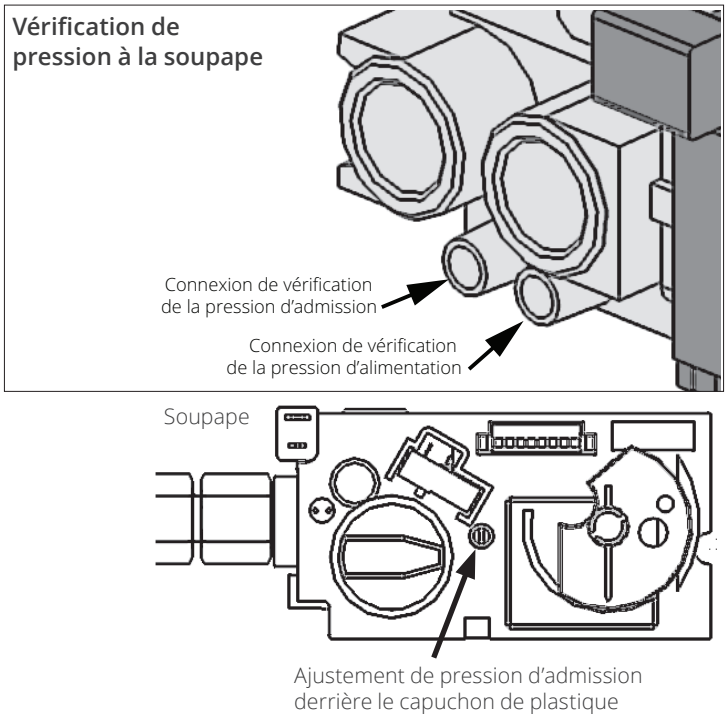

Bûches traditionnelles MF28VLSK

Pièces requises

- Ensemble Bûches traditionnelles, contenant :
  - 7 bûches
  - Braises, en sac
- Gants, si désirés (non inclus)

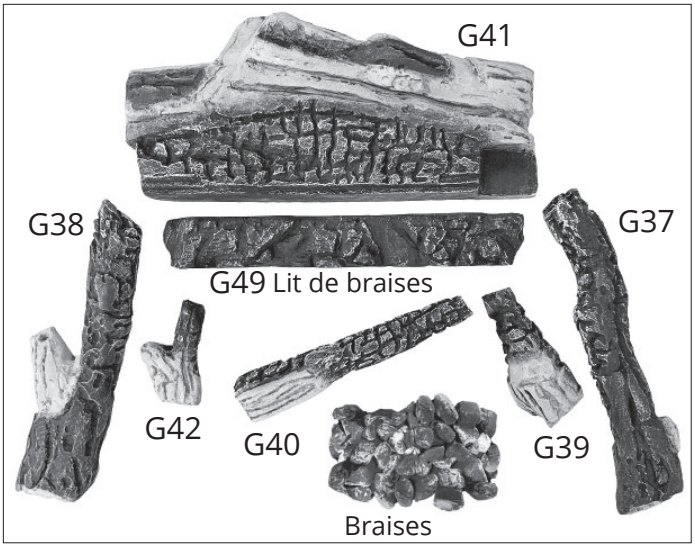

Installation

Retirez les bûches de leur emballage en prenant soin de ne pas les endommager. Installez les bûches selon les indications ci-dessous. **Il est impératif que les bûches soient installées selon les directives ci-dessous pour obtenir le rendement optimal du poêle.**

1. Placez une couche de braises devant le brûleur laissant un espace à chaque bout tel qu'indiqué.

2. Placez bûche G41 derrière le brûleur et glissez-la vers la droite contre l'aire de la veilleuse.

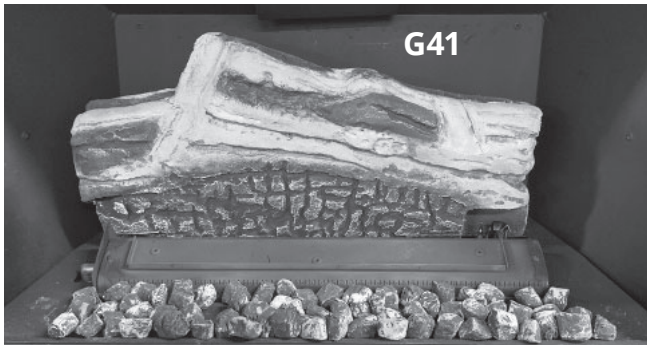

3. Placez le lit de braises G49 directement sur le brûleur, sa rainure en dessous sur la bordure verticale du brûleur. Glissez-le vers la gauche.

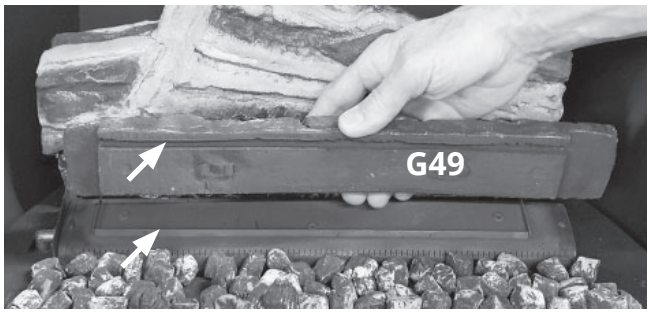

4. Placez G37, la partie plate de sa base sur la plate-forme, à droite des braises, et son autre bout dans l'encoche sur G41.

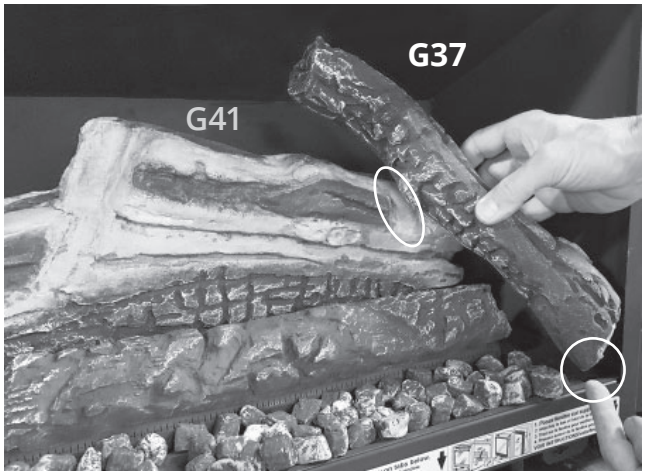

5. Placez G38, la partie plate de sa base sur la plate-forme à gauche des braises, et son autre bout dans l'encoche sur G41.

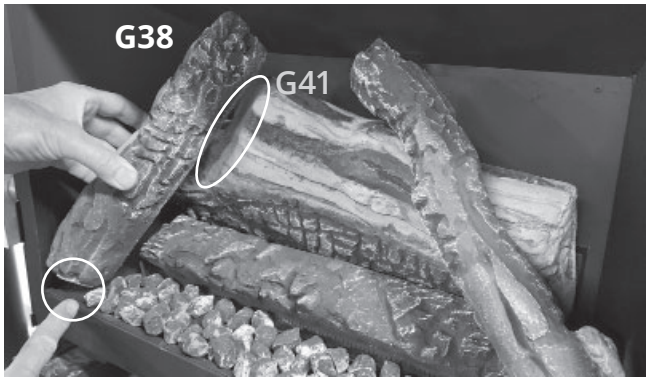

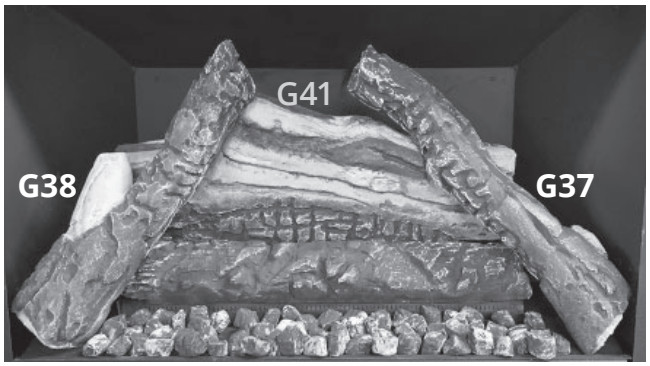

G37 et G38 installés

6. Placez G39, son bout large sur les braises et sa partie étroite sur le lit de braises G49.

7. Placez G40, son bout large sur les braises et son bout étroit dans l'encoche sur G39.

8. Placez G42, son bout large sur G40 et son bout étroit sur le lit de braises G49.
NOTEZ que les petites bûches G39, G40 et G42 NE TOUCHENT PAS la bûche arrière.

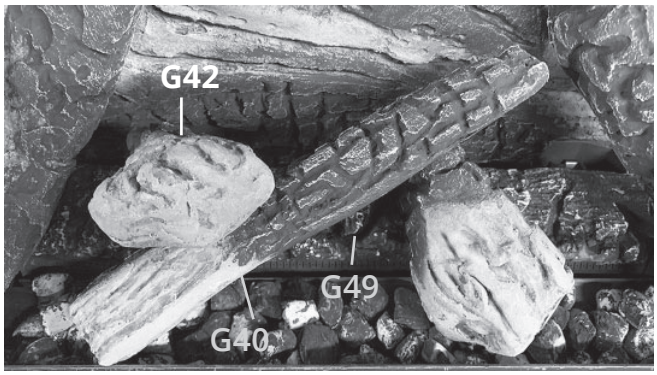

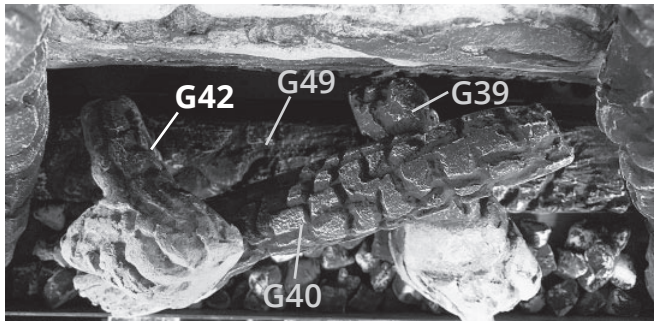

G39, G40, G42 installées, vues du haut. NOTEZ que ces 3 bûches NE TOUCHENT PAS la bûhe arrière.

9. Si désiré, ajoutez des braises à la base des longues bûches G37 et G38 pour couvrir la plaque de métal, tel qu'illustré ci-dessous.

MF28VLSK Bûches traditionnelles installées

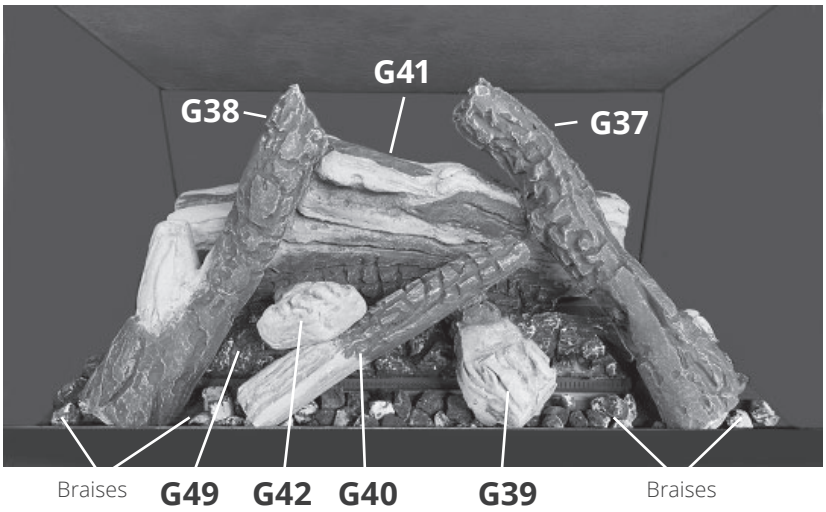

Bois de grève MF28VDWK

Pièces requises

- Ensemble Bois de grève contenant :
  - 8 bûches
  - 3 galets
- Gants, si désiré (not included)

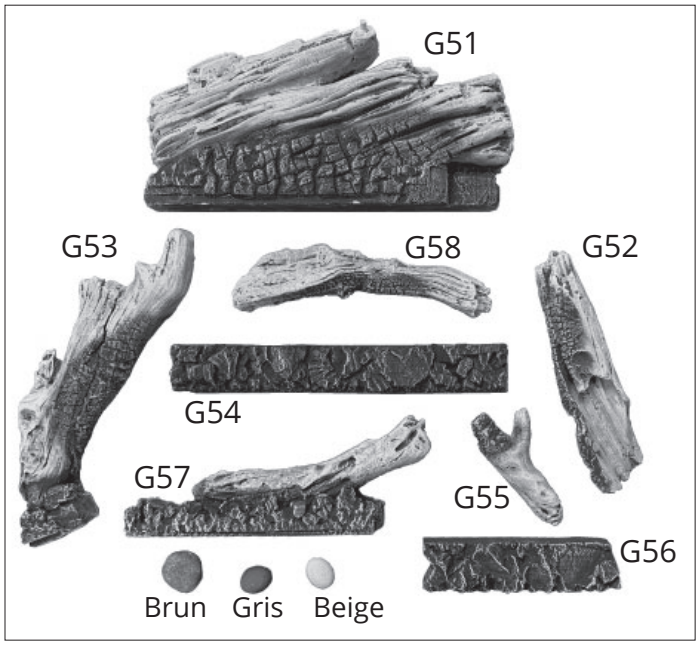

Installation

Déballez les bûches en prenant soin de ne pas les endommager. Installez les bûches tel qu'indiqué ci-dessous. **Il est essentiel que les bûches soient installées selon ces directives pour obtenir le rendement optimal du poêle.**

1. Placez bûche G51 derrière le brûleur et glissez-la vers la droite contre l'aire de la veilleuse.

2. Placez le lit de braises G54 directement sur le brûleur, sa rainure en dessous sur la bordure verticale du brûleur. Glissez-le vers la gauche.

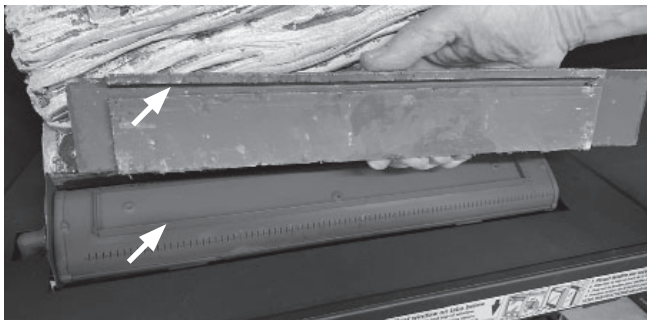

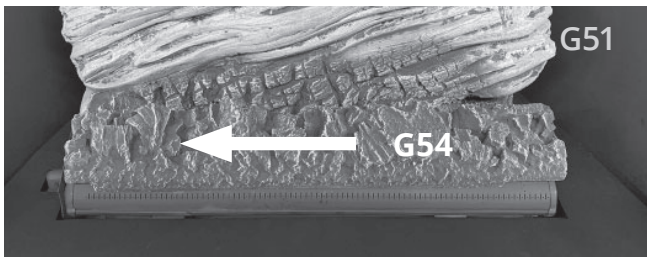

3. Placez G53, sa base contre le bord de la boîte de foyer et son autre bout sur la partie en saillie de G51.

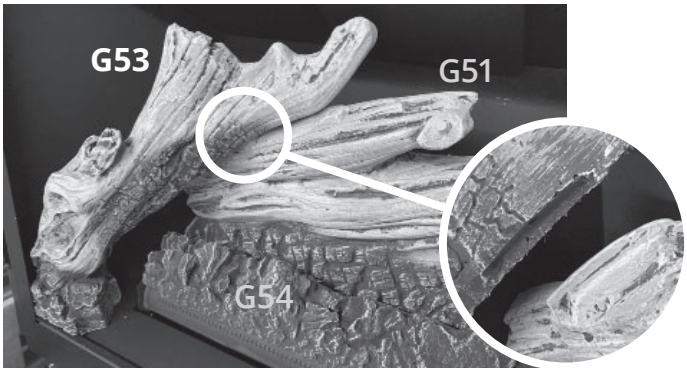

4. Placez G57 en l'aboutant à la base de G53 le long du bord avant de la boîte de foyer.

5. Placez G56 en l'aboutant à la base de braises G57 le long du bord avant de la boîte de foyer.

6. Placez la base de G52 dans l'encoche de G56 et son autre bout dans l'encoche de G51.

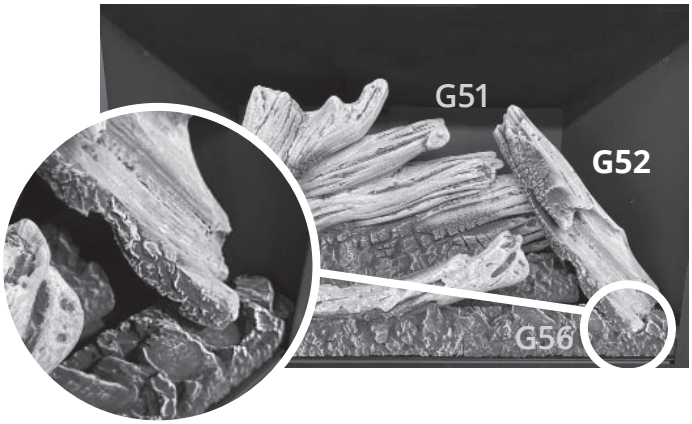

7. Placez G55 dans l'encoche de G56 et posez son bout 'Y' sur le lit de braises. G57 couvre en partie G55.

8. Placez la base de G58 dans l'encoche sur G57 et son autre bout sur la cheville de G51.

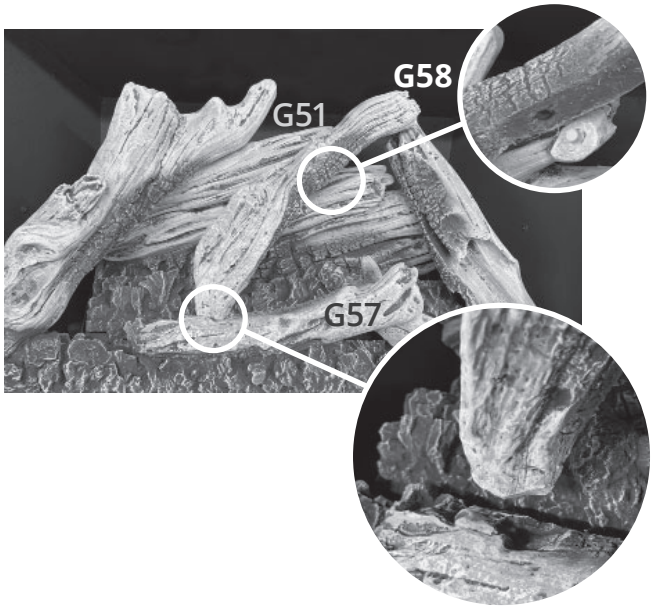

9. Placez les galets dans les encoches sur G56 et G57 tel qu'indiqué.

MF28VDWK—Bois de grève installés

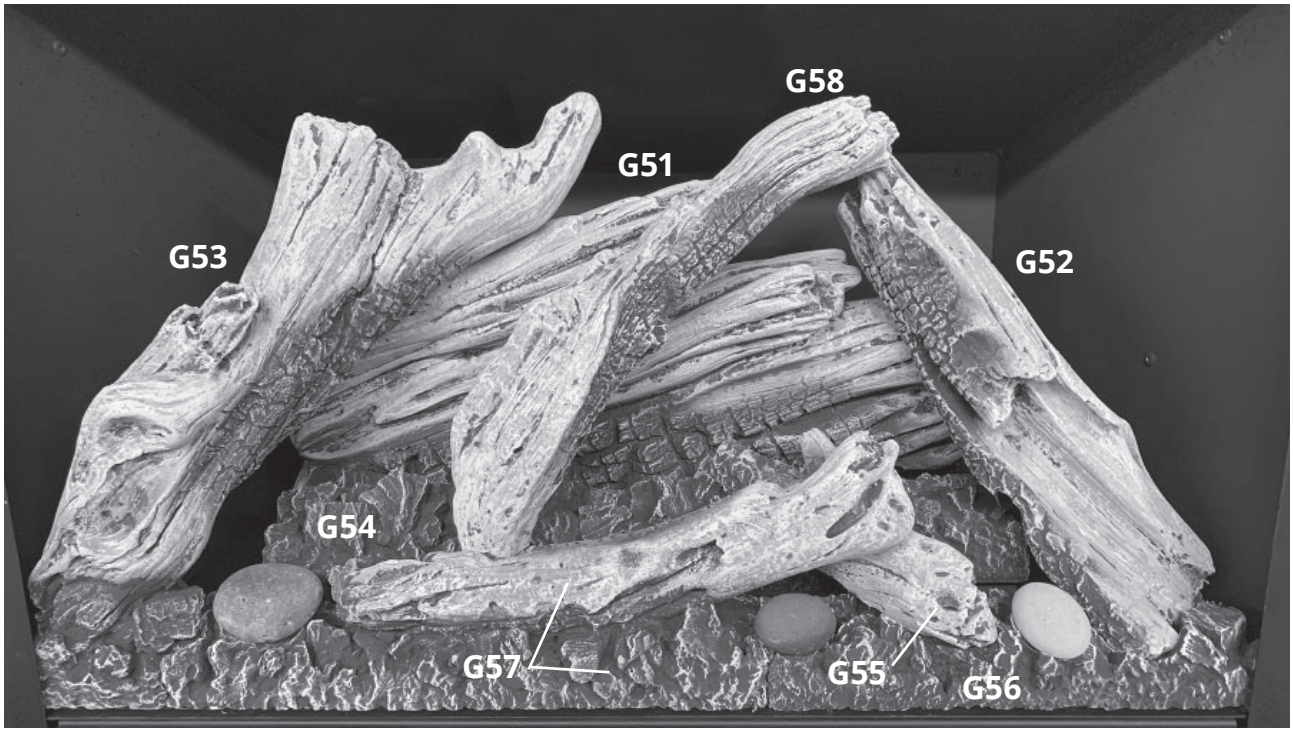

Bûches de bouleau MF28VBLK

Pièces requiese

- Ensemble Bûches de bouleau, contenant :
  - 7 bûches
  - Braises, en sac
- Gants, si désirés (non inclus)

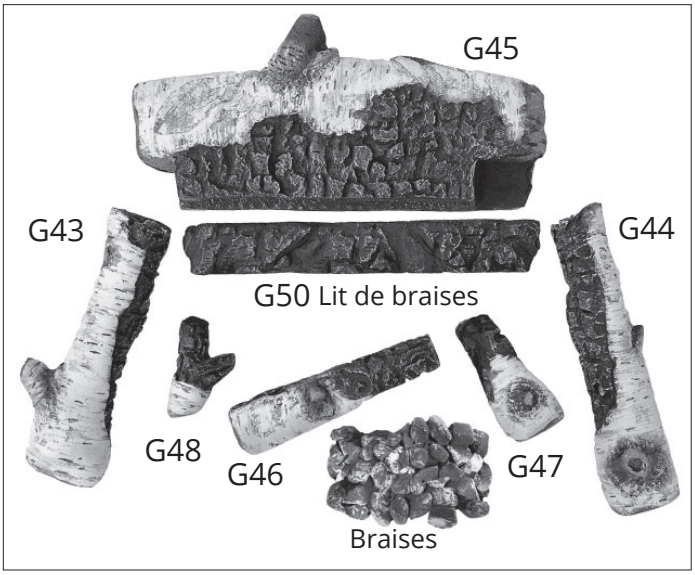

Installation

Retirez les bûches de leur emballage en prenant soin de ne pas les endommager. Installez les bûches selon les indications ci-dessous. **Il est essentiel que les bûches soient installées selon les directives ci-dessous pour obtenir le rendement optimal du poêle.**

1. Placez une couche de braises devant le brûleur laissant un espace à chaque bout tel qu'indiqué.

2. Placez bûche G45 derrière le brûleur et glissez-la vers la droite contre l'aire de la veilleuse.

3. Placez le lit de braises G50 directement sur le brûleur, sa rainure en dessous sur la bordure verticale du brûleur. Glissez-le vers la gauche.

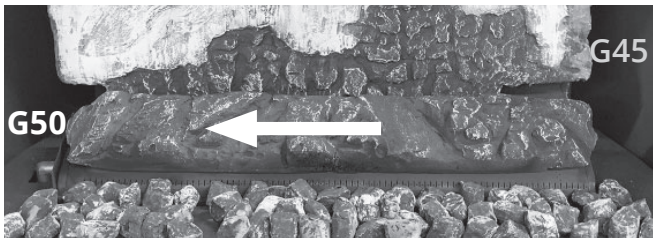

4. Placez G44, la partie plate de sa base sur la plate-forme, à droite des braises, et son autre bout dans l'encoche sur G45.

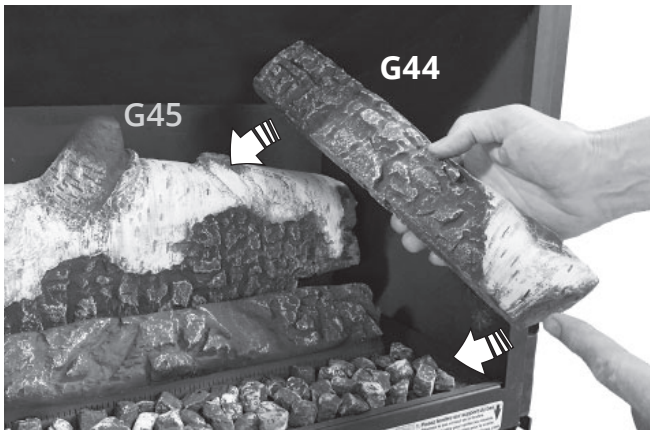

5. Placez G43, la partie plate de sa base sur la plate-forme à gauche des braises, et son autre bout dans l'encoche sur G45.

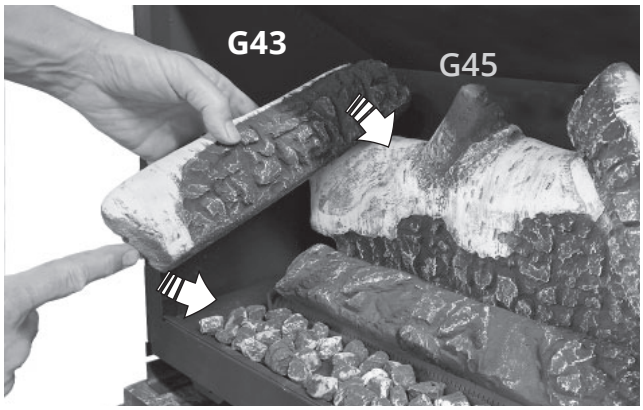

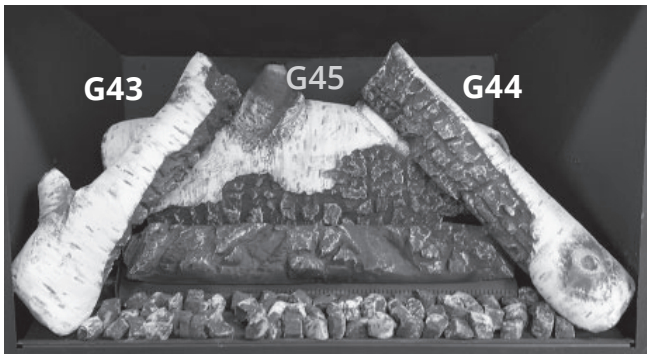

G43 et G44 installés

6. Placez G47, son bout large sur les braises et sa partie étroite dans l'encoche sur le lit de braises G50.

7. Placez G46, son bout large sur les braises et son bout étroit dans l'encoche sur G47.

8. Placez G48, son bout large sur G46 et son bout étroit sur le lit de braises G50.

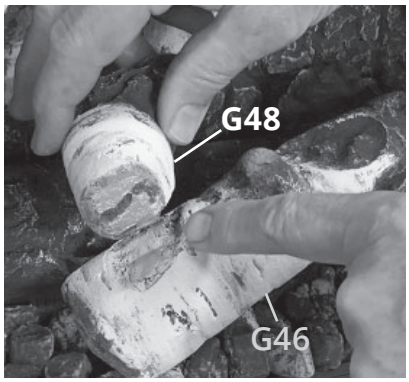

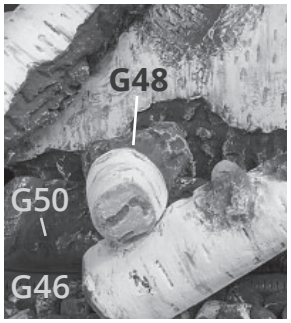

9. Si désiré, ajoutez des braises à la base des longues bûches G43 et G44 pour couvrir la plaque de métal, tel qu'illustré ci-dessous

MF28VBLK Bûches de bouleau installées

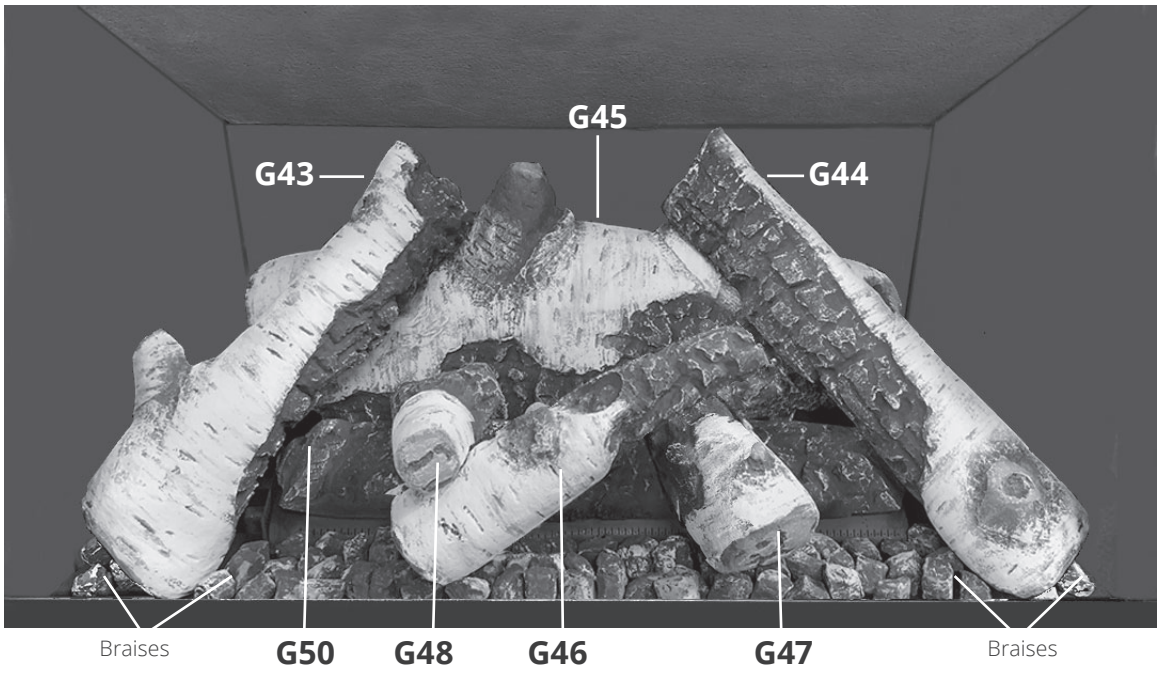

Réinstallez et vérifiez la fenêtre

1. Placez la fenêtre contre la boîte de foyer et tenez-la en place tout en poussant et tournant à 90° (1/4 de tour) les boulons à ressort du heut et du bas. Assurez-vous que la cheville de chaque boulon soit accrochée aux languettes de fixation de la boîte de foyer.

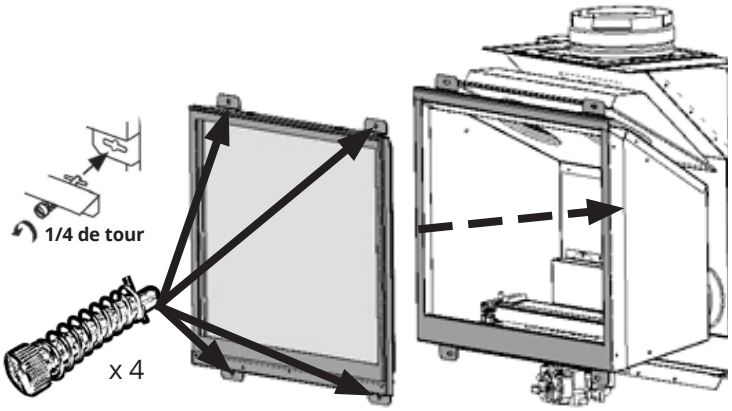

2. Tirez et relâchez le haut puis le bas de la fenêtre afin de vous assurer que le mécanisme à ressort fonctionne bien.
3. Appuyez fermement sur le pourtour du cadre de la fenêtre pour bien scellée la fenêtre à la boîte de foyer.

Installez la plaquette de sécurité

Une plaquette de sécurité est installée sur la vitre du foyer au coin inférieur gauche de la fenêtre. Le texte visible de la plaquette est en anglais.

Pour voir le texte en français, insérez délicatement la lame d'un petit tourne-vis sous le repli supérieur à l'arrière de la plaquette et soulevez la plaquette vers le haut pour la sortir du cadre de fenêtre. Tournez-la pour voir le texte français et réinsérez-la entre la vitre et le cadre de fenêtre (toujours sur le côté extérieur de la fenêtre).

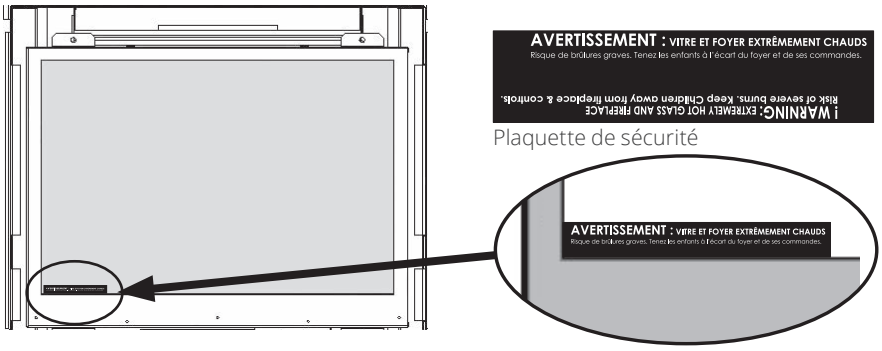

⚠ AVERTISSEMENT

La fenêtre doit être installée correctement, attachée et scellée après avoir été enlevée. Une installation fautive peut causer des blessures sérieuses et/ou des dommages à l'appareil.

Pour une opération sécuritaire :

- **Assurez-vous que la fenêtre soit bien installée;**
- **Assurez-vous que les boulons à ressort soient bien accrochés aux languettes de la boîte de foyer;**
- **Tirez et relâchez le haut puis le bas de la fenêtre pour vous assurer que le mécanisme à ressort fonctionne bien;**
- **Assurez-vous que la fenêtre soit bien scellée à la boîte de foyer avant d'utiliser le foyer.**

⚠ AVERTISSEMENT

Une installation incorrecte de la fenêtre peut :

- **Causer la fuite de monoxide de carbone.**
- **Affecter le rendement du foyer.**
- **Endommager les pièces.**
- **Causer la surchauffe résultant en des conditions dangeureuses.**

Les dommages causés par l'installation fautive de la fenêtre ne sont pas couverts par la garantie Valor.

Installation

Installez le porte-piles

Les piles de la télécommande doivent être installées dans un porte-piles branché au récepteur et dans la manette avant de les synchronizer pour opérer le foyer.

1. Sortez le récepteur de sous la boîte de foyer.
2. Le porte-piles et son fil sont fournis avec l'appareil mais ne sont pas installés. Insérez 4 piles **alcalines** 1,5 V dans le porte-piles et 1 pile **alcaline** de 9 V dans la manette. Utilisez des piles neuves de qualité.

3. Branchez le câble au récepteur tel qu'indiqué.

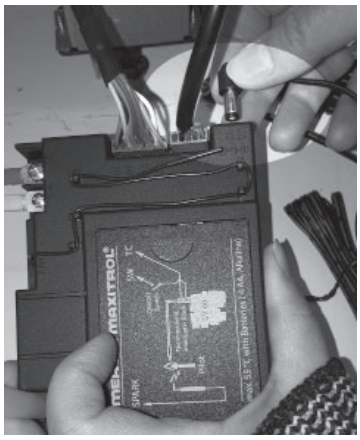

4. Branchez la connexion à pression au porte-piles du récepteur.

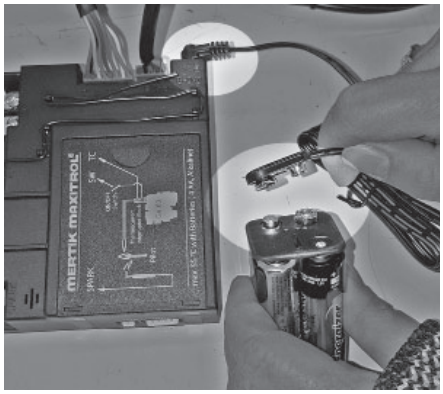

5. Placez le récepteur et le porte-piles sous la boîte de foyer à gauche de la soupape (position peut varier).

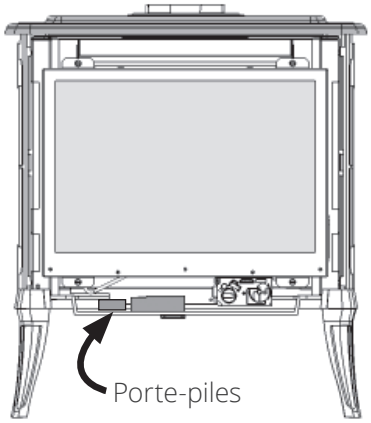

6. Utilisez une attache résistante à la chaleur pour rassembler les fils.

⚠ Mise en garde

NE PAS LAISSER le fil du porte-piles toucher le dessous de lal plaque du brûleur car il pourrait fondre.

⚠ Mise en garde

NE METTEZ PAS de piles dans le récepteur car elles pourraient couler et endommager les composantes électroniques.

Synchronisation de la télécommande

Synchronisez la télécommande

Le récepteur et la manette du système de télécommande doivent être initialement synchronisés.

1. Placez une pile **alcaline** de 9 V dans la manette si cela n'est déjà fait.
2. Identifiez le bouton RESET sur le devant du récepteur.
3. À l'aide d'un objet étroit, pressez et maintenez le bouton RESET jusqu'à ce que un court et un long bips se fassent entendre. Relâchez le bouton après le long bip.
4. Dans les 20 secondes suivantes, pressez sur le bouton de petite flamme sur la manette jusqu'à ce que vous entendiez deux courts bips confirmant la synchronisation.
   Si vous entendez un long bip, cela indique que la synchronisation n'a pas été faite ou que la connexion des fils n'est pas correcte.

La télécommande est maintenant prête à être utilisée. Cette procédure n'est effectuée qu'une seule fois avant d'utiliser la télécommande. La synchronisation n'est pas affectée par le changement des piles.

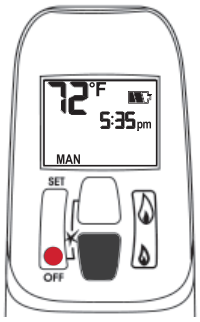

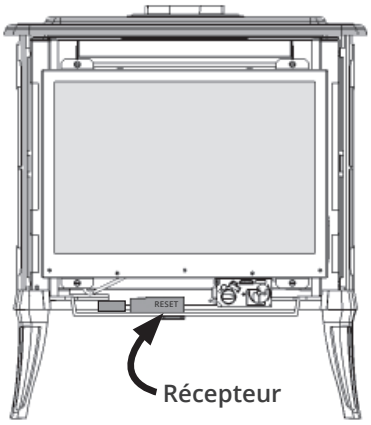

Vérifiez l'opération

À l'aide de la télécommande, augmentez et diminuez la hauteur des flammes pour vous assurer que la portée maximale des réglages fonctionne bien—voir *Appendice B – Guide de télécommande* pages 43–46.

Réglez l'aération

Allumez le foyer et laissez-le réchauffer pendant 10 à 15 minutes afin d'évaluer la disposition visuelle des flammes. Le brûleur est muni d'un obturateur réglable permettant le contrôle de l'aération primaire. L'obturateur est réglé à un certain degré d'aération par le manufacturier lors de la fabrication. Ce réglage donnera le rendement optimal pour la majorité des installations.

Obturateur d'air

Le levier de réglage de l'obturateur d'air est situé sou la boîte de foyer. Glissez-le vers la gauche ou la droite pour régler l'obturateur.

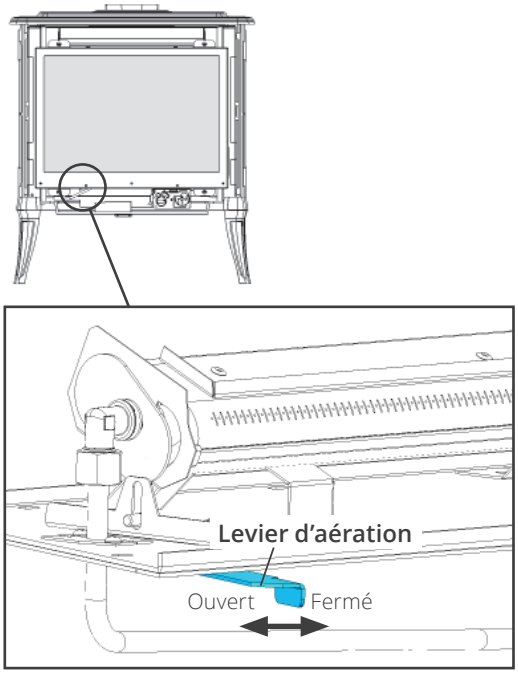

Aération du brûleur

Dépendamment du lit d'alimentation utilisé, de l'altitude et autres considérations, l'aspect des flammes peut être amélioré en changeant le réglage de l'aération. La nécessité de changer le réglage devrait être déterminée seulement après avoir fait fonctionner l'appareil avec le lit d'alimentation, les panneaux, la fenêtre installés et après avoir évalué l'aspect des flammes suivant un réchauffement de 15 minutes.

L'augmentation de l'aération (ouvert) rendra les flammes plus transparentes et bleues et le rougeoiement des éléments de céramique sera plus apparent.

La réduction de l'aération (fermé) rendra les flammes plus jaunes ou oranges et le rougeoiement des éléments de céramique sera moins apparent.

Trop peu d'aération peut causer la formation de carbone noir sur les bûches ou sur la paroi du haut et tomber dans la boîte de foyer. Peut aussi causer des taches de carbone ou de suie sur la sortie d'évacuation et sur le mur extérieur autour de la sortie. Le fabricant n'est pas responsable des dommages causés si l'aération est trop réduite.

Installez la devanture et le pare-étincelles

Installez au poêle la devanture choisies par le consommateur. Installez également le pare-étincelles fourni avec la devanture.

Montrez au consommateur comment enlever la devanture et comment accéder aux commandes du poêle.

Suivez les instructions fournies avec la caisse de poêle et laissez ces directives au consommateur pour consultation ultérieure.

Installez le support mural de manette

La télécommande inclut un suppport mural pour sa manette. L'installation du support est offerte si le consommateur le désire. Pour installer le support, décidez de l'endroit où il devra être situé et installez-le avec la quincaillerie fournie avec le kit. Consultez le schéma ci-contre pour connaître les installations possibles. Prenez note que le support peut être fixé à la base d'une plaque d'interrupteur déjà installée.

IMPORTANT. L'endroit où sera rangée la manette est important afin d'assurer la température constante. Nous recommandons que la manette soit située entre 3 et 15 pieds (0,9 à 4,6 m) de l'appareil mais pas directement au-dessus. Également, il est important de ne pas ranger la manette près d'une source de chaleur ou en contact direct avec le soleil; ceci affecterait son détecteur de température.

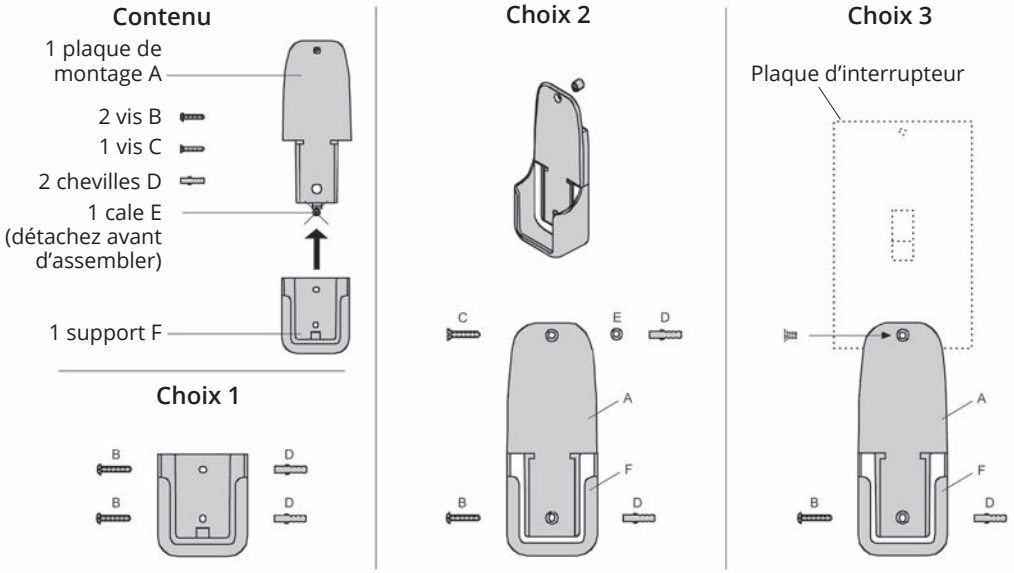

Schéma des connexions

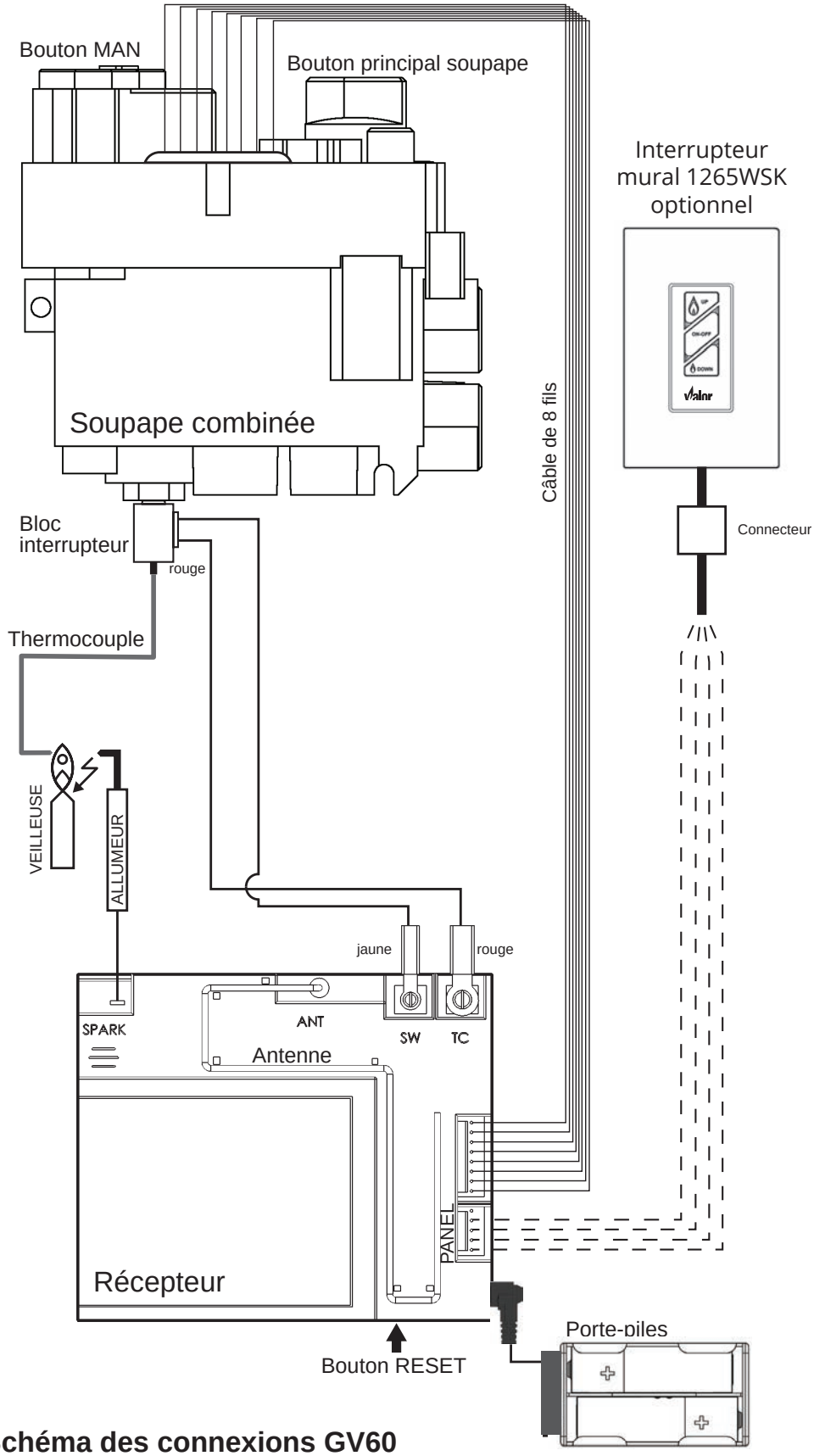

Schéma des connexions GV60

Commonwealth du Massachusetts

Exigences relatives à l'installation de détecteurs de monoxyde de carbone et à l'affichage aux sorties d'évacuation pour l'État du Massachusetts

Les exigences suivantes s'appliquent à tous les appareils à gaz à évacuation par sortie horizontale au mur installés dans une habitation, édifice ou structure utilisés en tout ou en partie à des fins résidentielles, incluant les propriétés du Commonwealth, et lorsque la sortie d'évacuation est placée à moins de sept (7) pieds au-dessus du niveau du sol, incluant mais non limité aux terrasses et porches :

1. INSTALLATION DE DÉTECTEURS DE MONOXYDE DE CARBONE. Au moment de l'installation d'un appareil à gaz à évacuation par sortie horizontale au mur, le plombier ou le technicien du gaz faisant l'installation doit s'assurer qu'un détecteur de monoxyde de carbone muni d'une alarme et d'une pile de secours est installé et raccordé à un circuit électrique par raccordement fixe sur le même étage sur lequel l'appareil à gaz doit être installé. De plus, le plombier ou technicien du gaz faisant l'installation doit s'assurer qu'un détecteur de monoxyde de carbone muni d'une alarme et à raccordement fixe ou à pile se trouve sur chacun des étages de l'habitation, édifice ou structure dans lequel l'appareil à gaz doit être installé. Le propriétaire de l'habitation, édifice ou structure est responsable de retenir les services de professionels qualifiés et agréés pour l'installation de détecteurs de monoxyde de carbone à raccordement fixe.

a. Dans le cas ou l'appareil à gaz à évacuation par sortie horizontale au mur serait installé dans un espace restreint ou un grenier, le détecteur de monoxyde de carbone à raccordement fixe muni d'une alarme et d'une pile de secours peut être installé à l'étage adjacent.

b. Dans le cas ou le propriétaire ne peut répondre aux exigences pour cette subdivision au moment de l'installation, il a trente (30) jours pour satisfaire aux conditions énoncées ci-dessus et doit, pendant la période en question de trente (30) jours, faire installer un détecteur de monoxyde de carbone muni d'une alarme et fonctionnant à piles.

2. DÉTECTEURS DE MONOXYDE DE CARBONE HOMOLOGUÉS. Tous les détecteurs de monoxyde de carbone requis par les présentes doivent répondrent aux exigences de NFPA 720 et doivent être homologués IAS et classifiés selon ANSI/UL 2034.

3. AFFICHAGE. Une plaque d'identification en métal ou plastique doit être fixée de façon permanente à l'extérieur de l'édifice à une hauteur minimale de huit (8) pieds au-dessus du niveau du sol et aligné avec la sortie d'évacuation d'un appareil à gaz à évacuation avec sortie horizontale au mur. Le texte suivant doit être imprimé sur la plaque, en caractères d'au moins un demi (1/2) pouce de hauteur, "GAS VENT DIRECTLY BELOW. KEEP CLEAR OF ALL OBSTRUCTIONS".

4. INSPECTION. L'installation d'un appareil à gaz à sortie d'évacuation horizontale au mur ne peut être approuvée par l'État ou l'inspecteur de gaz local à moins que l'inpecteur, lors de l'inspection, constate l'installation de détecteurs de monoxyde de carbone et de l'affichage tels qu'exigés par le 248 CMR 5.08(2)(a)1 à 4.

(b) EXEMPTIONS : Les exigences du règlement 248 CMR 5.08(2)(a)1 à 4 ne s'appliquent pas aux appareils suivants :

1. Les appareils listés au chapitre 10 intitulé "Equipment Not Required To Be Vented" dans l'édition courante du NFPA 54 tel qu'adopté par le Conseil; et

2. Un appareil à gaz avec sortie horizontale au mur homologué *Product Approved* et installé dans une pièce ou structure separée d'une habitation, édifice ou structure, utilisés en tout ou en partie à des fins résidentielles.

(c) EXIGENCES POUR LE FABRICANT—FOURNISSANT LE SYSTÈME D'ÉVACUATION POUR APPAREILS À GAZ. Lorsque le fabricant d'un appareil à gaz avec sortie horizontale au mur homologué *Product Approved* fournit une configuration de système d'évacuation ou des accessoires d'évacuation avec l'appareil, les instructions fournies par le fabricant pour l'installation de l'appareil et du système d'évacuation doivent inclure :

1. Des instructions détaillées sur la configuration du système d'évacuation ou sur les accessoires d'évacuation; et

Commonwealth du Massachusetts

2. Un liste complète des pièces requises par la configuration du système d'évacuation ou par le système d'évacuation.

(d) EXIGENCES POUR LE FABRICANT—NE FOURNISSANT PAS LA CONFIGURATION OU LE SYSTÈME D'ÉVACUATION. Lorsque le fabricant d'un appareil à gaz avec sortie horizontale au mur homologué *Product Approved* ne fournit pas les pièces pour l'évacuation des gaz de combustion mais identifie un "système d'évacuation spécial", les exigences suivantes doivent être remplies par le fabricant :

1. Les instructions relatives au "système d'évacuation spécial" doivent être incluses avec les instructions d'installation de l'appareil; et

2. Le "système d'évacuation spécial" doit être homologué *Product Approved* par le Conseil et les instructions du système doivent inclure une liste de pièces et des instructions d'installation détaillées.

(e) Une copie des instructions d'installation de l'appareil à gaz avec sortie horizontale au mur homologué *Product Approved*, des instructions pour le système d'évacuation, des listes de pièces pour les instructions d'évacuation et/ou des instructions de la configuration du système d'évacuation doivent être conservées avec l'appareil lorsque l'installation est complétée.

[Traduction]

Appendice A – Consignes d'allumage

POUR VOTRE SÉCURITÉ, LIRE AVANT D'ALLUMER

AVERTISSEMENT : Quiconque ne respecte pas à la lettre les instructions dans la présente notice risque de déclencher un incendie ou une explosion entraînant des dommages, des blessures ou la mort.

A. Cet appareil possède une veilleuse qui doit être allumée par télécommande ou à la main. Suivez ces instructions à la lettre. Pour économiser l'énergie, éteignez la veilleuse lorsque vous n'utilisez pas l'appareil pour un certain temps.

B. AVANT DE FAIRE FONCTIONNER, reniflez tout autour de l'appareil pour déceler une odeur de gaz. Reniflez près du plancher, car certains gaz sont plus lourds que l'air et peuvent s'accumuler au niveau du sol.

QUE FAIRE SI VOUS SENTEZ UNE ODEUR DE GAZ :

- Ne pas tenter d'allumer l'appareil.
- Ne touchez à aucun interrupteur; ne pas vous servir des téléphones se trouvant dans le bâtiment.
- Appelez immédiatement votre fournisseur de gaz depuis un voisin. Suivez les instructions du fournisseur.
- Si vous ne pouvez rejoindre le fournisseur, appelez le service des incendies.

C. Ne poussez ou tournez le bouton d'admission du gaz qu'à la main. Ne jamais employer d'outil à cette fin. Si le bouton reste coincé, ne tentez pas de le réparer; appelez un technicien qualifié. Quiconque tente de forcer le bouton ou de le réparer peut provoquer une explosion ou un incendie.

D. N'utilisez pas cet appareil s'il a été plongé dans l'eau, même partiellement. Faites inspecter l'appareil par un technicien qualifié et remplacez toute partie du système de contrôle et toute commande qui ont été plongés dans l'eau..

INSTRUCTIONS DE MISE EN MARCHE

1. ARRÊTEZ! Lisez les instructions de sécurité ci-dessus.
2. POUR COUPER L'ALIMENTATION DE GAZ, éteignez la soupape en pressant sur le bouton OFF (point rouge) sur la manette de télécommande (1).
   Attendez cinq (5) minutes pour laisser échapper tout le gaz. Vérifiez autour de l'appareil et près du plancher s'il y a une odeur de gaz. Si c'est le cas, ARRÊTEZ! Passez à l'étape B des mesures de sécurité ci-dessus. S'il n'y a pas d'odeur de gaz, passez à l'étape suivante.

3. ALLUMAGE AUTOMATIQUE. Repérez la veilleuse (fig. 3) dans la boîte de foyer.
   Mettez le bouton MAN (2) en position ON; réglez le bouton d'admission du gaz (3) au réglage le plus bas (↻).
   Sur la télécommande, appuyez en même temps sur les boutons 'OFF' et 🔥 (grande flamme);
   un court signal sonore indique que l'allumage commence. D'autres signaux sonores indiquent que l'allumage est en cours. Quand la veilleuse est allumée, le bouton des flammes (3) tournera automatiquement au réglage le plus haut. Appuyez sur 🔥 (petite flamme) sur la télécommande pour réduire la hauteur des flammes.
4. ALLUMAGE MANUEL (fig. 2) : Avec la fenêtre enlevée, repérez la veilleuse (fig. 3) dans la boîte de foyer.
   Bouton MAN (2) en position MAN;
   Réglez le bouton du gaz (3) en position la plus basse (↻);
   Avec une pointe comme un stylo, pressez le centre métallique (4) pour établir l'apport de gaz à la veilleuse;
   Toujours en pressant le centre métallique (4), allumez la veilleuse (5) avec une allumette. Continuez de pressez le centre métallique (4) pour environ 10 secondes; relâchez et la veilleuse restera allumée.
   Si la veilleuse ne reste pas allumée après plusieurs essais, tournez le bouton du gaz (3) à "OFF" (↻) et appelez votre agent de service ou votre fournisseur de gaz.
   Replacez la fenêtre et mettez le bouton MAN (2) à ON; tournez le bouton du gaz (3) vers le haut (↺) le bas (↻) ou utilisez les boutons de flammes (🔥) (🔥) sur la télécommande pour les régler.

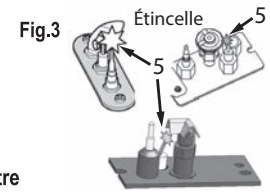

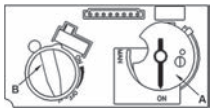

Fig 1

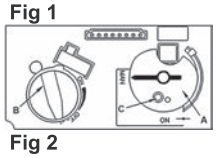

Fig 2

COMMENT COUPER L'ADMISSION DE GAZ À L'APPAREIL

1. ARRÊT AUTOMATIQUE (avec la télécommande) :
- Appuyez et maintenez le bouton 🔥 (petite flamme) pour arrêter l'alimentation de gaz au brûleur;
- Appuyez sur le bouton OFF (point rouge) pour fermer la valve et éteindre la flamme de la veilleuse.

ATTENTION : L'appareil est chaud lorsqu'il fonctionne. Ne pas toucher l'appareil. Risque de brûlures graves. Surveillez les enfants. Gardez les vêtements et meubles loin de l'appareil.

AVERTISSEMENT : Une installation, un réglage, une modification, une réparation ou un entretien mal effectués peuvent causer des dommages à la propriété ou des blessures. Voir la notice de l'utilisateur qui accompagne l'appareil. Pour de l'aide ou d'autres renseignements, consultez un installateur ou un technicien agréé ou le fournisseur de gaz.

CET APPAREIL DOIT ÊTRE INSTALLÉ SELON LES CODES OU RÈGLEMENTS LOCAUX OU, EN L'ABSENCE DE TELS RÈGLEMENTS, SELON LES CODES D'INSTALLATION ANSI Z223.1, NATIONAL FUEL GAZ CODE OU CAN/CGA B-149 EN VIGUEUR. NE PAS RETIRER DU FOYER 4000961-10

Appendice B – Guide de télécommande

Fréquence radio

315 MHz pour les États-Unis et pour le Canada.
Le présent appareil est conforme aux CNR d'Industrie Canada applicables aux appareils radio exempts de licence. L'exploitation est autorisée aux deux conditions suivantes :
(1) l'appareil ne doit pas produire de brouillage, et
(2) l'usager de l'appareil doit accepter tout brouillage radioélectrique subi, même si le brouillage est susceptible d'en compromettre le fonctionnement.

NOTE : Avant d'utiliser la télécommande pour la première fois, le récepteur et la manette doivent être synchronisés. Consultez la section *Synchronisez la télécommande* à la page 33 de ce guide.
IMPORTANT : *AVANT DE COMMENCER, notez que pour ce système, le réglage de l'heure, de la température et de la fonction automatique Marche-Arrêt* ***ne peuvent être faits que lorsque la fonction désirée clignote sur l'écran.*** *Une fois la programmation achevée, il faut quelques secondes au système pour l'enregistrer.*

Note : En modes TEMP ou TIMER, la manette sonde la température de la pièce et ajuste la flamme en conséquences.

Pour assurer un bon signal, la manette devrait être à une distance d'au plus 15 pi [4,6 m] du foyer.

Ne laissez pas la manette sur le manteau de cheminée ou la dalle protectrice.

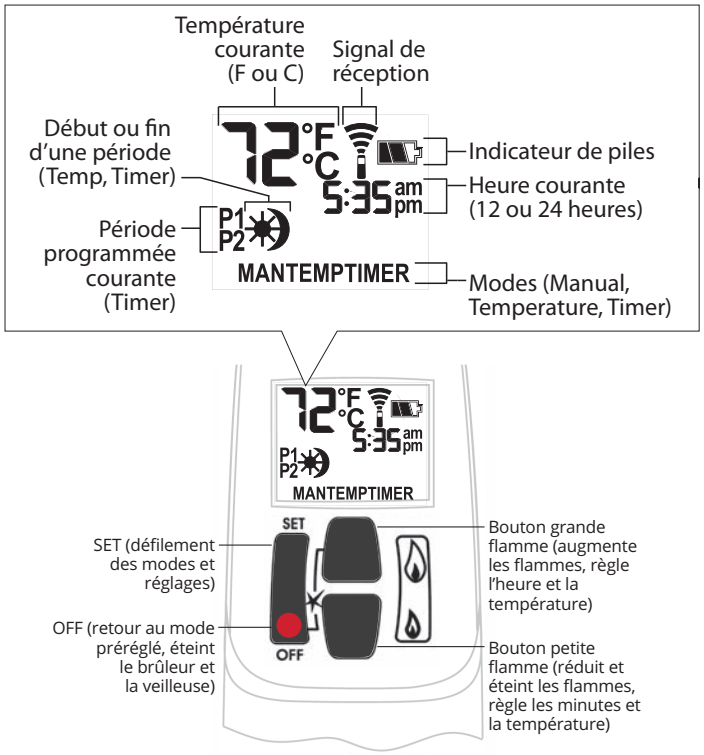

ALLUMEZ le foyer

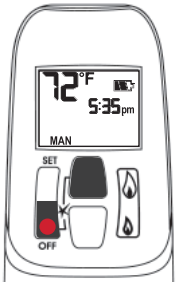

Pressez sur les boutons ● + 💧 jusqu'à ce que vous entendiez un court bip; relâchez les boutons.

Les bips continuent jusqu'à ce que la veilleuse soit allumée.

Le brûleur s'allume au maximum et la manette passe automatiquement en mode manuel MAN.

NOTE :
Sur la soupape, le bouton MAN doit être à ON, en pleine position anti-horaire ↺.

ÉTEIGNEZ le foyer

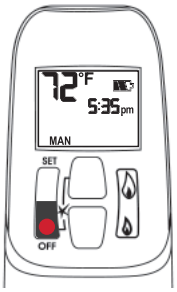

Pressez le bouton ●.

Quand la veilleuse vient d'être éteinte, attendez 2 minutes avant de rallumer.

En mode de veille (veilleuse)

Pressez et tenez 💧 pour mettre le foyer en veilleuse.

Ajustez la hauteur des flammes

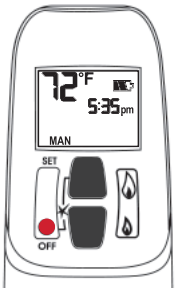

Avec la veilleuse allumée, pressez et tenez les boutons :

💧 = augmente hauteur des flammes

💧 = diminue hauteur des flammes ou met en veilleuse

Pour ajustements plus précis, tapez les boutons.

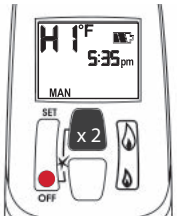

Hauteur de flammes express

Double-cliquez les boutons :

💧 = augmente les flammes à la hauteur maximale "HI"

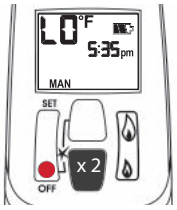

💧 = diminue les flammes à la hauteur minimale "LO"

NOTE : La flammes vont d'abord à la hauteur maximale avant de s'ajuster au niveau le plus bas.

Appendice B – Guide de télécommande

Horloge °C/24-hre ou °F/12-hre

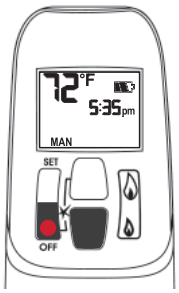

En mode MAN, pressez les boutons ● + 💧 jusque le réglage désiré soit affiché

°F / 12-heure ⟷ °C / 24-heure

Réglez l'heure

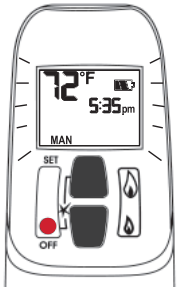

L'heure affichée clignotera après :

- l'instllation de la pile, ou
- lorsque vous appuyez sur 💧 + 💧

Pour réglez l'heure, pressez les boutons :

💧 = heure

💧 = minutes

Pressez ● brièvement ou attendez pour retourner à MAN.

Modes d'opération

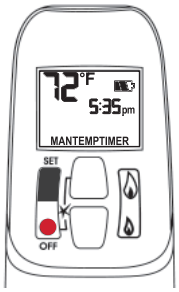

Tapez sur SET pour faire défiler les modes d'opération.

MAN > ☀TEMP > ☽TEMP > TIMER > MAN

NOTE : Pressez 💧 ou 💧 pour aller en mode MAN.

MAN Manuel

Ajustement manuel des flammes.

☀TEMP Température haute

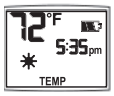

Quand la veilleuse est allumée, la température est mesurée et comparée à la température programmée. Les flammes s'ajustent automatiquement pour atteindre la température programmée.

☽TEMP Température basse

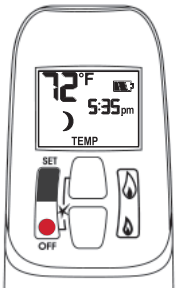

Quand la veilleuse est allumée, la température de la pièce est mesurée et comparée à la température programmée. Les flammes s'ajustent automatiquement pour atteindre la température programmée.

TIMER Minuterie

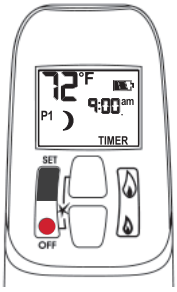

Quand la veilleuse est allumée, deux périodes de temps (P1 et P2) peuvent être programmées pour haute et basse températures et le foyer s'ajuste automatiquement.

Note : La température réglée est affichée à toutes les 30 secondes.

Régles les paramètres pendant qu'ils clignotent sur l'écran.

Appendice B – Guide de télécommande

Températures Haute / Basse

Réglez la température haute.

Réglage par défaut : ☀ TEMP 23 °C/74 °F

Pressez SET pour aller à ☀ TEMP

Tenez SET jusqu'à ce que TEMP clignote.

Réglez la température haute ☀ :

= augmente la température.

= réduit la température.

Pressez ● brièvement ou attendez pour compléter le réglage.

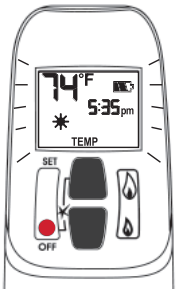

Réglez la température basse.

Réglage par défaut : ☽ TEMP "--" (OFF)

Pressez SET pour aller à ☽ TEMP

Tenez SET jusqu'à ce que TEMP clignote.

Réglez la température basse ☽ :

= augmente la température.

= réduit la température.

Pressez ● brièvement ou attendez pour compléter le réglage.

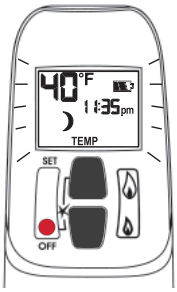

Réglez la minuterie

Deux périodes de minuterie peuvent être programmées entre minuit et 23 h 50 pour chaque cycle de 24-heure.

Périodes P1 et P2 doivent être réglées dans l'ordre suivante durant le cycle de 24-heure : **P1**☀, **P1**☽, **P2**☀ et **P2**☽.

☀ = période température haute

☽ = période température basse

Réglages par défaut :

Période 1 : **P1**☀ 6 h 00 **P1**☽ 8 h 00

Période 2 : **P2**☀ 23 h 50 **P2**☽ 23 h 50

Si **P1**☀ = **P1**☽ ou **P2**☀ = **P2**☽, la programmation est désactivée.

Pour laisser le foyer allumé toute la nuit, réglez **P2**☽ à 11 h 50 et **P1**☀ à 00 h 00.

Pour programmer une seule période, réglez **P1**☀ et **P1**☽ avec les heures désirées puis **P2**☀ et **P2**☽ avec la même heure que **P1**☽.

Pressez SET pour aller à TIMER.

Réglez l'heure P1 ☀ - haute température.

Tenez SET jusqu'à ce que **P1**☀ soit affiché et clignote.

Réglez l'heure :

= heure

= minutes

Pressez ● brièvement ou attendez pour compléter le réglage.

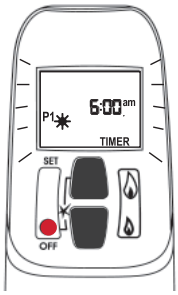

Réglez l'heure P1 ☽ - basse température.

Tenez SET jusqu'à ce que **P1**☽ soit affiché et clignote.

Réglez l'heure :

= heure

= minutes

Pressez ● brièvement ou attendez pour compléter le réglage.

Appendice B – Guide de télécommande

Réglez les heures de haute et basse températures P2.

Répétez les mêmes étapes que le réglage de P1.

Lorsque tous les réglages sont complétés, pressez ● pour les sauvegarder.

La veilleuse doit être allumée pour que le système active les paramètres programmés de Temp et Timer.

Exemple de programmation de la minuterie (températures pré-programmées montrées)

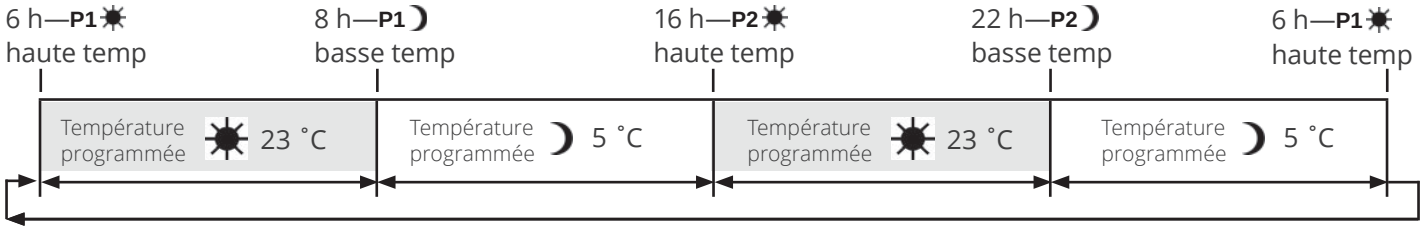

Mise en veilleuse automatiquement

8 heures sans mouvement

La soupape à gaz tournera en mode veilleuse (pilot) s'il n'y a aucun mouvement de son moteur pour une période de 8 heures.

Arrêt automatique

Faibles piles alimentant le récepteur. Quand les piles du porte-piles sont faibles, le foyer s'éteint complètement. Ceci ne s'applique pas quand le courant est interrompu.

Veilleuse sur demande (Arrêt 7 jours). Cette caractéristique écologique évite la consommation de gaz durant une longue priode d'inactivité. Quand l'appareil na pas fonctionné pour 7 jours le système éteint automatiquement la veilleuse. Cette caractéristique permet au consommateur d'économiser en éliminant automatiquement la consommation d'énergie durant les mois sans chauffage et d'utilisation limitée.

La durée de la période d'inactivité du système est spécifiée par le manufacturier et ne peut être altérée.

Indicateur de piles faibles

Mise en garde

NE PAS UTILISER de tournevis ou autre objet métallique pour enlever les piles du porte-piles. Ceci pourrait causer un court-circuit.

Manette : L'icône de pile faible apparaît quand la pile a besoin d'être remplacée. Remplacez-la avec une pile **alcaline** de 9V.

Porte-piles : Une série de bips fréquents pendant 3 secondes quand le moteur de la soupape tourne indiquent que les piles ont besoin d'être remplacées dans le porte-piles. Remplacez-les par 4 piles **alcalines** de 1.5 V.

Synchronisation

La manette de télécommande et le récepteur sont synchronisés pour fonctionner ensemble. Dans le cas ou un ou les deux devraient être remplacés, ils devront être synchronisés pour fonctionner ensemble. Contactez le détaillant pour tous les détails.

Appendice C – Pièces de remplacement

	Description	Nº de pièce
1	Restricteur no 50 (2)	4000949
2	Restricteur no 75 (2)	4000950
3	Buse d'évent Dura-Vent	4000925
4	Joint de la buse d'évent	4000942
5	Buse d'évacuation	4000918
6	Joint de la buse d'évacuation	4000938
7	Plaque d'évent	4000908
8	Joint de la plaque d'évent	4000941
9	Plaque du dessus—non utilisée avec MFCS05	4000916
10	Déflecteur de chaleur	4000974
11	Déflecteur d'air, boîte de foyer	4011527
12	Couvercle du brûleur	4011523
13	Fenêtre complète	4000919S
14	Plaquette de sécurité vitre chaude	4003093
15	Module du brûleur (gaz naturel)	4011516S
	Module du brûleur (gaz propane)	4011872S
16	Injecteur coude #82-750—gaz naturel	4000738
	Injecteur coude #92-260—gaz propane	9730007
17	Rondelle plate d'acier - 0,37 po	4007461
18	Rondelle à ressort - 10 mm	4007460
19	Obturateur d'air—gaz naturel	4011918
	Obturateur d'air—gaz propane	4012151
20	Écran anti-retour des flammes	4007629
21	Brûleur	4007354
22	Supports de brûleur 20 Ga (2)	4008431
23	Veilleuse PSE 36"—gaz naturel	4008484S
	Veilleuse PSE 36"—gaz propane	4008485S
24	Thermocouple	4008490
25	Injecteur de veilleuse PSE-730—gaz naturel	4008493
	Injecteur de veilleuse PSE-727—gaz propane	4008494
26	Tube de veilleuse	4008486
	Électrode : incl. avec nº 23 seulement	
	Fil d'allumage : incl. nº 23 seulement	
27	Joints de veilleuse (2)	4000715
28	Support de veilleuse	4007751
29	Plaque du module du brûleur	4011518
30	Joint arrière—module du brûleur	4000642
31	Joint côté gauche—module du brûleur	4000643
32	Joint avant—module du brûleur	4000641
33	Joint côté droit—module du brûleur	4000644
34	Support de liaison, aération	4011915
35	Joint, tuyau d'injecteur	4011394

	Description	Nº de pièce
36	Levier d'aération	4008698
37	Rondelles #10 x 0.562 (3)	4006692
38	Rondelles à ressort 3/16 x 9/16 (3)	4006691
39	Écrous verrouilleurs d'acier #10-24 (3)	4007890
40	Support de soupape à gaz	4000141
41	Tuyau—soupape à l'injecteur	4011554
42	Soupape GV60, sans raccords	4000873
42a	Raccords droits (2)	220K891
42b	Vis d'indice minimum #185 (gaz naturel)	4000300
	Vis d'indice minimum #135 (propane)	4003092
43	Interrupteur thermocourant	4001037
44	Récepteur version 'PLUS'	4001911
45	Pince pour récepteur	4001164
46	Tuyau d'entrée de gaz	4008475
47	Pince pour tuyau à gaz	4008498
48	Harnais de connexion, soupape GV60	4001187
49	Fil d'interrupteur à borne jaune	4002096
50	Fil d'interrupteur à borne rouge	4001035
51	Porte-piles	4006553
52	Fil pour porte-piles 1500 mm	4006552
53	Manette G6R H3T5-ZV (BJ)	4001910
54	Support mural de manette	9000008
55	Support pour ventilateur	4000946
56	Ensemble Bûches traditionnelles	MF28VLSK
	Bûches seulement	4009674
	Bûche traditionnelle #G41	4009587
	Bûche traditionnelle #G37	4009583
	Bûche traditionnelle #G38	4009584
	Bûche traditionnelle #G42	4009588
	Bûche traditionnelle #G40	4009585
	Bûche traditionnelle #G39	4009586
	Sac de braises	4008304
	Lit de braises traditionnel #G49	4009597
57	Ensemble Bois de grève	MF28VDWK
	Bûche arrière #G51	4009599
	Bûche gauche #G53	4009601
	Bûche droite #G52	4009600
	Bûche centre #G57	4009605
	Bûche milieu #G58	4009615
	Bûche droite #G55	4009603
	Lit de braises brûleur #G54	4009602
	Lit de braises avant #G56	4009604
	Galet brun	4003082
	Petit galet gris	4003086
	Petit galet beige	4003087

Appendice C – Pièces de remplacement

	Description	Nº de pièce
58	Ensemble Bûches de bouleau	MF28VBLK
	Bûches seulement	4009675
	Bûche de bouleau #G45	4009593
	Bûche de bouleau #G43	4009590
	Bûche de bouleau #G44	4009589
	Bûche de bouleau #G48	4009596
	Bûche de bouleau #G46	4009594
	Bûche de bouleau #G47	4009595

	Description	Nº de pièce
	Sac de braise	
	Lit de braises de bouleau #G50	4009598
59	Trousse de réparation GV60	4004544

56

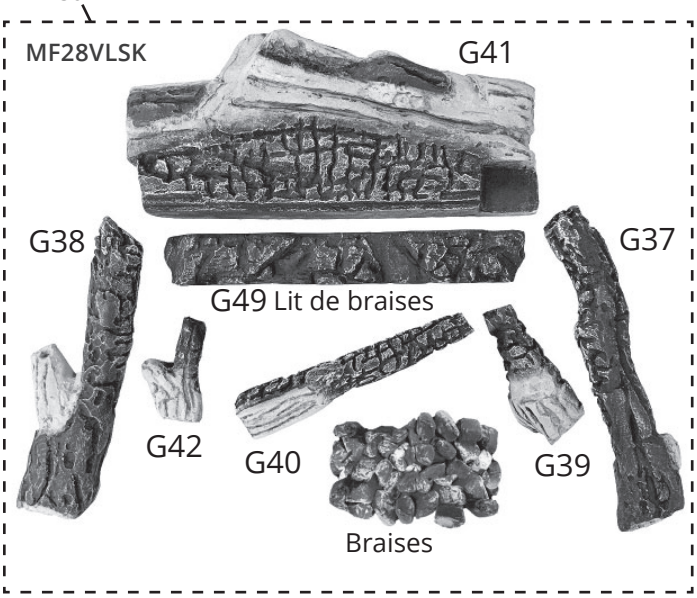

58

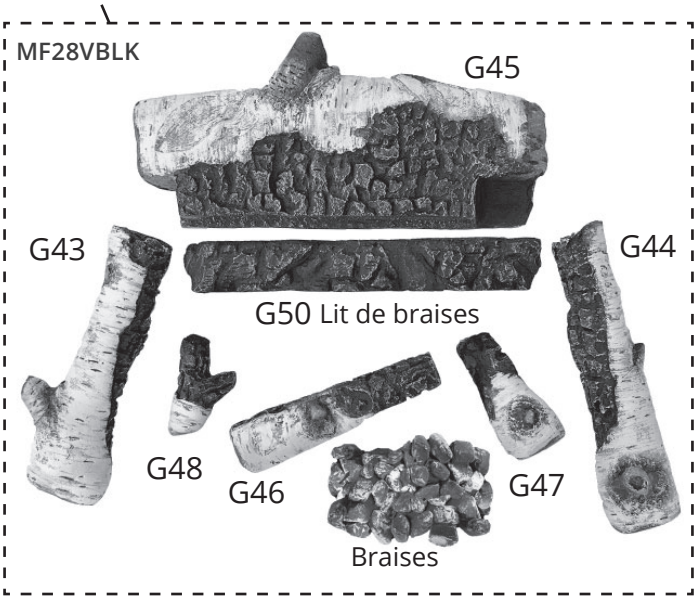

57
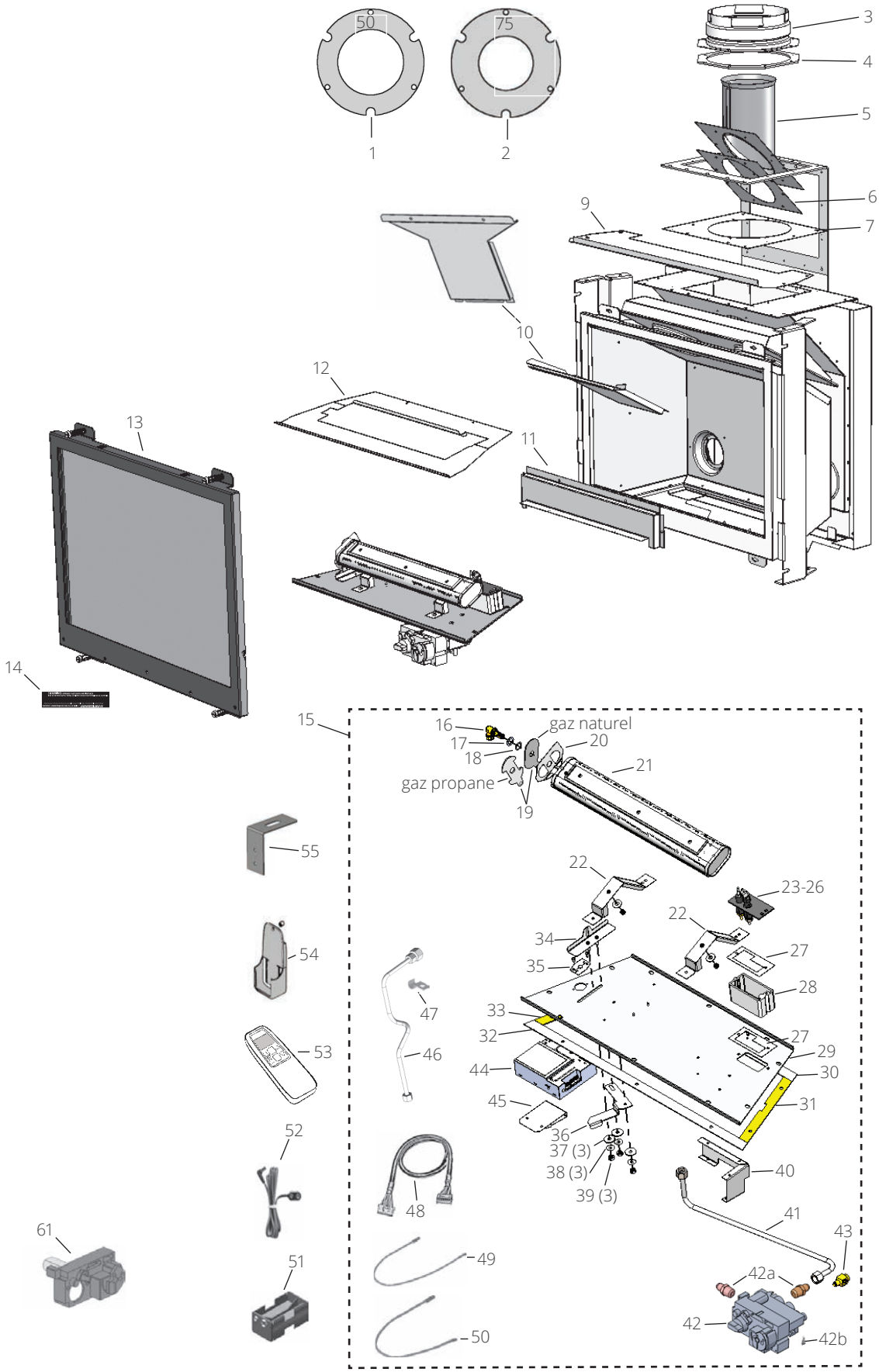
Appendice C – Pièces de remplacement